GRAF	GRAF Carat XL 8500 L Retentionszisterne Plus 5000 L / 3500 L	Artikel-Nr. 370524

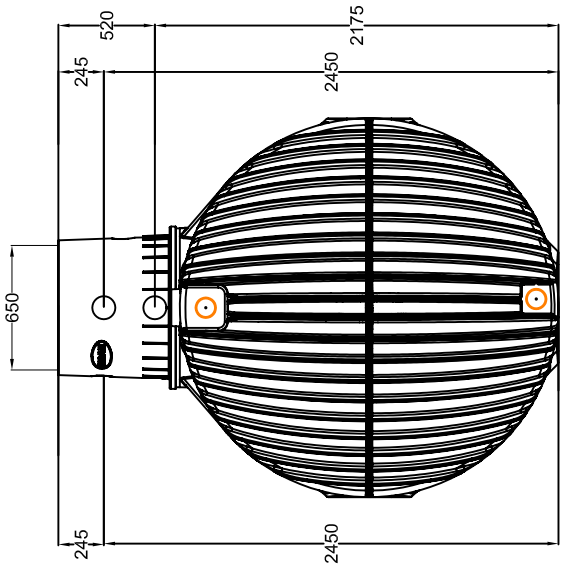

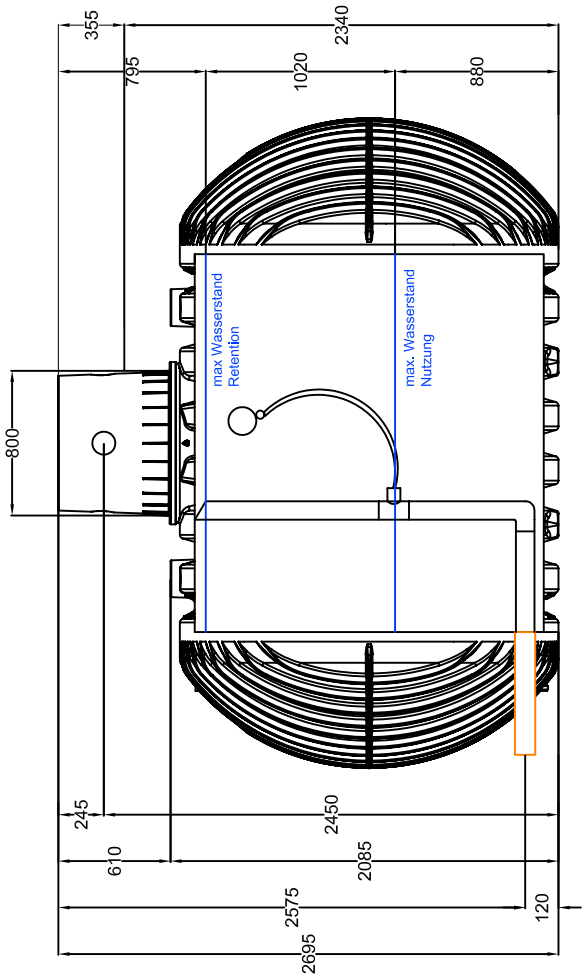

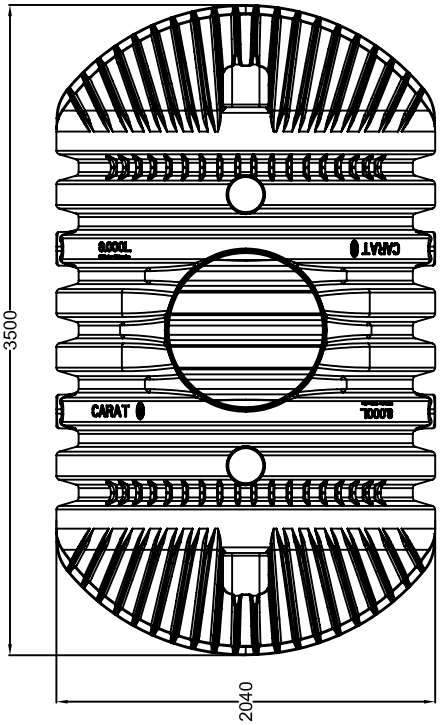

alle Maße +/- 3 % Toleranz

Otto Graf GmbH Kunststofferzeugnisse 79331 Teningen	Carl-Zeiss-Str. 2-6 Telefon 07641/589-0 Telefax 07641/589-50 E-Mail: info@graf.info www.graf.info	Änderung				Gewicht ca. 410 kg
		Datum				Ausgabe 03/10
		Name				Blatt 1 von 1