Produktinformation

28 mm Systemhaus

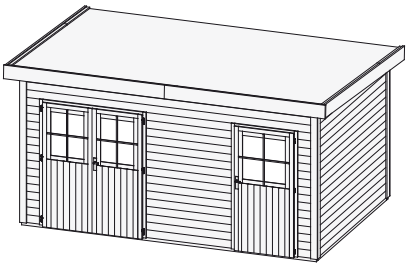

Zubehör und genauere Erläuterungen finden Sie unter der Rubrik Zubehör.
Beachten Sie bitte die Übersicht Zubehör.

Außenmaße mit Eckverbindung		B 424 × T 274 cm
Außenmaße		B 420 × T 270 cm
Innenmaße		B 415 × T 265 cm
Dachstand		B 456 × T 303 cm
Dachüberstand *vorne / seitlich / hinten*		22 / 18 / 10 cm
Seitenhöhe		210 cm
Firsthöhe		230 cm
Umbauter Raum		24,8 m³
Dachfläche		13,5 m²
Dachneigung		3°
Türflügel Außenmaße	B 84 × T 3,6 × H 176,5 cm (Einflügeltür)	B 70,5 × T 3,6 × H 176,5 cm (Doppelflügeltür)
Tür Durchgangsmaße	B 82,5 × H 173 cm	B 140 × H 173 cm
Tür Lichtausschnitt *(á Element)*	B 61 × H 62 cm	B 47 × H 62 cm
Fenster Anzahl		-
Fenster Außenmaße		-
Fenster Lichtausschnitt		-
Bedarf Schindeln		-
Bedarf Bitumendachbelag *(zur Ersteindeckung!)*		1 Rolle (7,5 m²) + 1 Rolle (10 m²)
Bedarf selbstklebende Dacheindeckung		4 Rollen
Bedarf Dachrinnenpakete *(Holz)*		Grundpaket + Verlängerung
Bedarf Dachrinnenpakete *(Kunststoff)*		-
Bedarf Terrassendielen		Pack E
Paketmaße		B 426 × T 120 × H 65 cm / 826 kg

Bitte beachten Sie dazu den Punkt Vorbereitung der Stellfläche bzw des Fundaments

Fundamentplan ohne Boden (in mm)

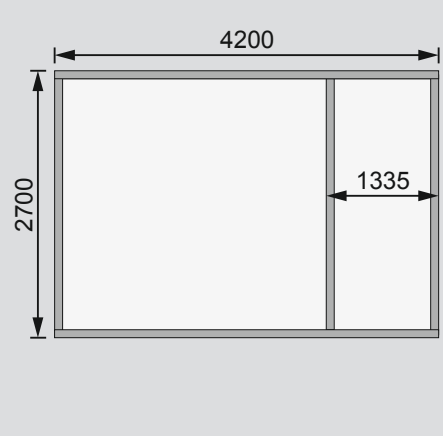

Fundamentplan mit Boden (in mm)

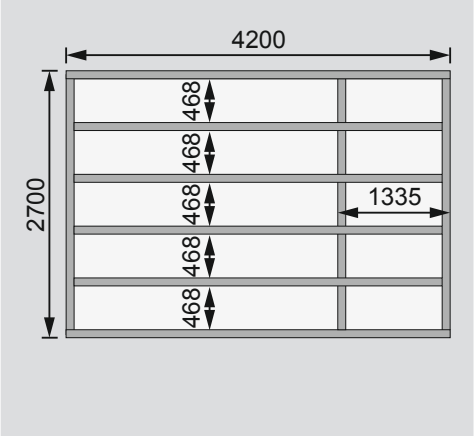

Draufsicht

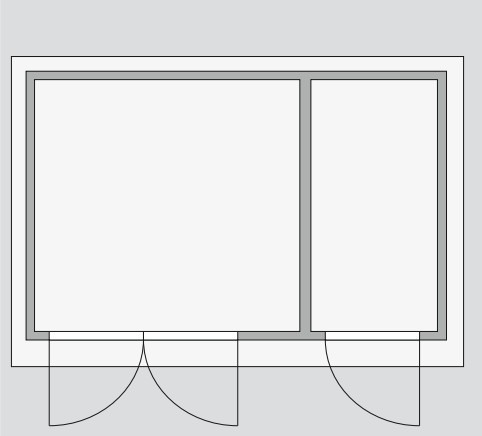

Ausführung
- Nordische Fichte, naturbelassen

Wand
- Steck-Schraub-System
- 28 mm Rundprofil mit Nut und Feder
- Mit eingezogener Mittelwand

Dach
- 16 mm Massivholzdach mit Nut und Feder
- Inkl Bitumendachbelag zur Ersteindeckung

Tür
- Einflügel- und Doppelflügeltür, vormontiert
- Lichtausschnitt aus Kunstglas mit aufgesetzten Sprossen
- Buntbartschloss inkl 2 Schlüssel
- Justierbare Türbänder für optimale Ausrichtung

Fußboden
- Als Zubehör erhältlich
- 19 mm Massivholzboden mit Nut und Feder

Unterkonstruktion
- ca 60 mm breite Bodenbalken, kesseldruckimprägniert

Erhältliches Zubehör (gegen Aufpreis)
- Fußboden
- Selbstklebende Dacheindeckung
- Exklusives Schleppdach
- Rück- und Seitenwand für Schleppdach
- Dreh-/Kippfenster 28mm
- Blumenkasten