HEISSNER®

Produktblatt - Garantieurkunde

Instructions for use - Guarantee certificate

Mode d'emploi - Certificat de garantie

Bedrijfshandleiding - Garantiecertificaat

Manual de funcionamiento - Certificado de garantía

Istruzioni per l'uso - Certificato di garanzia

Betjeningsvejledning - Garantibevis

Användarhandledning - Garantibevis

Bruksanvisning - garantierklæring

Instrucţiuni de utilizare - Certificat de garanţie

Керівництво з експлуатації - гарантійний сертифікат

Käyttöohje - takuutodistus

Navodila za uporabo - Garancijski list

Návod na prevádzku - záručný list

Návod k použití - záruční list

Használati útmutató - Garancialevél

Instrukcja obsługi - świadectwo gwarancyjne

Upute za rad - Jamstveni list

Инструкция по эксплуатации - Гарантийная квитанция

İşletim talimatı – Garanti belgesi

Kasutusjuhend - Garantiitalong

产品说明书 - 质量保证书

P700E-i

Technische Daten und Leistung · Caractéristiques techniques et puissance · Technische gegevens en vermogen · Tekniske data og ydelser · Technical data and power · Dati tecnici e prestazione · Características técnicas y potencia · Dados técnicos e capacidade · Tekniske data og ytelse · Tehnični podatki in zmogljivost · Technické údaje a výkon · Műszaki adatok és teljesítmény · Technické údaje a výkon · Dane techniczne i wydajności · Технические данные и производительность · Tekniset tiedot ja teho · Teknik tarihler · Tekniska data och prestation · Tehnički podaci i učin · Tehniskie parametri un jauda · Tehnilised andmed ja võimsus · Techniniai duomenys ir galingumas · Технически данни и мощност

D	Betriebsspannung	Leistungsaufnahme	Förderhöhe	Literleistung	max. Tauchtiefe	Anschlußkabel	Gewindeanschluß Druckstutzen	Schlauchanschluß Druck-stutzen	Gewindeanschluß Einlaufstutzen	Schlauchanschluß Einlaufstutzen	Schlauchanschluß	Schutzart
F	Tension d'exploitation	Puissance absorbée	Hauteur de refoulement	Puissance par litre	Plongée max.	Câble de raccordement	Raccordement fileté pour tuyau de refoulement	Raccord de tuyau pour tuyau de refoulement	Raccord fileté pour tuyau d'alimentation	Raccord de tuyau pour tuyau d'alimentation	Raccord de tuyau	Type de protection
NL	Bedrijfsspanning	Verbruik	Transporthoogte	Litervermogen	Max. dompeldiepte	Aansluitkabel	Schroefdraadverbinding drukstuk	Slangaansluiting drukstuk	Schroefdraadverbinding inloopstuk	Slangaansluiting inloopstuk	Slangaansluiting	Type veiligheid
DK	Driftsspænding	Optagen effekt	Pumpehøjde	Literkapacitet	Maks. neddykningsdybde	Tilslutningskabel	Gevindtilslutning, trykstuds	Slangetilslutning, trykstuds	Gevindtilslutning, indløbsstuds	Slangetilslutning, indløbsstuds	Slangetilslutning	Kapslingsklasse
GB	Operating voltage	Power consumption	Pump delivery	Litre output	Max. immersion depth	Connecting cable	Threaded connection, pump chamber	Hose connection, pump chamber	Threaded connection, inlet chamber	Hose connection, inlet chamber	Hose connection	Protective system
I	Tensione di esercizio	Potenza assorbita	Altezza di trasporto	Portata in litri	Profondità massima di immersione	Cavo di collegamento	Collegamento filettatura bocchello di mandata	Collegamento tubo flessibile bocchello di mandata	Collegamento filettatura condotto d'acqua	Collegamento tubo flessibile condotto d'acqua	Collegamento tubo flessibile	Tipo di protezione
E	Tensión de servicio	Consumo de energía	Altura manométrica	Potencia por litro	Profundidad máx. de inmersión	Cable de conexión	Conexión roscada de tubuladora de presión	Conexión de manguera de tubuladora de presión	Conexión roscada de tubuladora de entrada	Conexión de manguera de tubuladora de entrada	Conexión de manguera	Modo de protección
P	Tensão de serviço	Consumo de potência	Altura manométrica	Capacidade litros	Profundidade de imersão máx.	Cabo de ligação	Ligação roscada tubuladura de pressão	Ligação de mangueira tubuladura de pressão	Ligação roscada tubuladura de entrada	Ligação de mangueira tubuladura de entrada	Ligação de mangueira	Tipo de protecção
N	Driftsspenning	Opptatt effekt	Matehøyde	Literytelse	maks. nedsenkingsdybde	Strømkabel	Gjengekopling trykkstuss	Slangekopling trykkstuss	Gjengekopling innløpsstuss	Slangekopling innløpsstuss	Slangekopling	Type vern
SLO	Pogonska napetost	Moč	Višina transportiranja	Zmogljivost v litrih	maks. globina potapljanja	Priključni kabel	Navojni priključek tlačnega nastavka	Cevni priključek tlačnega nastavka	Navojni priključek vhodnega nastavka	Cevni priključek vhodnega nastavka	Cevni priključek	Zaščitna vrsta
CZ	provozní napětí	odebíratelný výkon	dopravní výška	výkon v litrech	max. hloubka ponoru	připojovací kabel	závitová přípojka výtlačného hrdla	hadicová přípojka výtlačného hrdla	závitová přípojka vtokového hrdla	hadicová přípojka vtokového hrdla	hadicová přípojka	způsob ochrany
H	Üzemi feszültség	Teljesítményfelvétel	Szállítási magasság	Literteljesítmény	max. merülési mélység	Csatlakozó vezeték	Menetes csatlakozó nyomócsőcsonk	Tömlőcsatlakozó nyomócsőcsonk	Menetes csatlakozó bemenő csőcsonk	Tömlőcsatlakozó bemenő csőcsonk	Tömlőcsatlakozó	Védelmi osztály
SK	Prevádzkové napätie	Odoberateľný výkon	Dopravná výška	Výkon v litroch	Max. hĺbka ponoru	Pripojovací kábel	Závitová prípojka výtlačného hrdla	Hadicová prípojka výtlačného hrdla	Závitová prípojka vtokového hrdla	Hadicová prípojka vtokového hrdla	Hadicová prípojka	Spôsob ochrany
PL	Napięcie robocze	Pobór mocy	Wysokość pompowania	Moc litrowa	Maks. zanużenie	Kabel sieciowy	Połączenie gwintowe króćca tłocznego	Połączenie wężowe króćca tłocznego	Połączenie gwintowe króćca wlotowego	Połączenie wężowe króćca wlotowego	Połączenie wężowe	Rodzaj ochrony
RUS	Рабочее напряжение	Потребляемая мощность	Напор	Объемная производительность	Макс. глубина погружения	Соединительный кабель	Резьбовое соединение напорного патрубка	Шланговое соединение напорного патрубка	Резьбовое соединение питающего патрубка	Шланговое соединение питающего патрубка	Шланговое соединение	Степень защиты
FIN	Käyttöjännite	Tehonkulutus	Kuljetuskorkeus	Teho (litraa)	Enimmäisupotussyvyys	Liitosjohto	Kierteinen paineliitin	Paineliitimen letkuliitin	Kierteinen sisäänmenoliitin	Sisäänmenon letkuliitin	Letkuliitin	Suojaluokka
S	Driftspänning	Ineffekt	Transporthöjd	Literkapacitet	max. djup	Anslutningskabel	Gänganslutning tryckstuts	Slanganslutning tryckstuts	Gänganslutning inloppsstuts	Slanganslutning inloppsstuts	Slanganslutning	Typ av skydd
HR	Pogonski napon	Primljena snaga	Uzgon	Snaga u litrima	maks. dubina ronjenja	Priključni kabel	Priključak navoja tlačnog nastavka	Priključak cijevi ulaznog nastavka	Priključak navoja ulaznog nastavka	Priključak cijevi ulaznog nastavka	Priključak cijevi	Vrsta zaštite
LV	Darba spriegums	Patērējamā jauda	Padeves augstums	Jauda litros	Maks. iegremdēšanas dziļums	Pieslēguma kabelis	Spieduzgalis ar vītņsavienojumu	Spieduzgalis šļūtenes pievienošanai ar skavsavienojumu	Ievaduzgalis ar vītņsavienojumu	Ievaduzgalis šļūtenes pievienošanai ar skavsavienojumu	Šļūtenes pievienošanas vieta	Aizsargveids
EST	Tööpinge	Efektiivvõimsus	Tõstekõrgus	Liitri võimsus	Maks. sukeldussügavus	Ühenduskaabel	Survestutsid keermeühendusele	Survestutsid voolikuühendusele	Sissevoolustutsid keermeühendusele	Sissevoolustutsid voolikuühendusele	Voolikuühendus	Kaitse liik
LT	Darbinė įtampa	Naudojamasis galingumas	Dinaminio slėgimo aukštis	Galingumas litrais	Maks. panardinimo gylis	Prijungimo kabelis	Slėgimo atvamzdis sriegimiam sujungimui	Slėgimo atvamzdis žarnai užmauti	Įleidimo atvamzdis srieginiam sujungimui	Įleidimo atvamzdis žarnai užmauti	Žarnos prijungimas	Apsaugos laipsnis
TR	İşletme voltajı	Güç sarfiyatı	Sevk yüksekliği	Litre performansı		Bağlantı kablosu	Vida dişli bağlantı/ Çıkış kanalı	Hortum bağlantısı/ Çıkış kanalı	Vida dişli bağlantı/ Giriş kanalı	Hortum bağlantısı/ Giriş kanalı	Hortum bağlantısı koruma türü	
BG	Работно напрежение	Потребляема мощност	Височина на подаване	Литрова мощност	макс. дълбочина на потапяне	Свързващ кабел	Извод с резба напорен щуцер	Извод за маркуч напорен щуцер	Извод с резба входящ щуцер	Извод за маркуч входящ щуцер	Извод за маркуч	Вид защита
CN	操作电压	功率消耗	扬程	流量输出	最大潜入深度	电线	螺纹连接，泵体	软管连接，泵体	螺纹连接，进气室		软管连接	保护系统
P700E-i	**220-240 V**	**8 W**	**1,00 m**	**200-700 l/h**	**1,0 m**	**3 m**	**R ½"**	**12,7 mm · ½" 19,05 mm · ¾" 25,4 mm · 1"**	**R ½"**	**12,7 mm · ½" 19,05 mm · ¾" 25,4 mm · 1"**		**IP X8**

Garantieurkunde · Document de garantie · Garantiecertificaat · Garantibevis · Warranty certificate · Certificato di garanzia · Certificado de garantía · Declaração de garantia · Garantidokument · Garancijski list · Záruční list · Záručný list · Garanciajegy · Świadectwo gwarancyjne · Свидетельство о гарантии · Takuutodistus · Garantibevis · Garancijski dokument · Garantijas apliecība · Garantiitunnistus · Garantijos liudijimas · Garanti Belgesi · Гаранция акт · 保修证书

(D) Wir übernehmen für den umstehend genannten Artikel eine Garantie gemäß der beiliegenden Betriebsanleitung-Garantieurkunde für den Zeitraum ab dem eingetragenen Kaufdatum (alternativ: Kaufbeleg oder Quittung).

(F) Nous assumons la garantie de l'article cité ici, conformément aux conditions nommées, pour une durée valable à partir de la date d'achat (alternative : bon d'achat ou reçu).

(NL) We geven garantie op het genoemde artikel volgens de beschreven voorwaarden voor de vastgelegde tijd na de datum van aankoop (alternatief: aankoopbewijs of aankoopbon).

(DK) Vi påtager os en garanti for nævnte artikel i henhold til de hosstående betingelser fra den registrerede købsdato (alternativ: kassebon eller kvittering).

(GB) We assume a warranty for the articles named overleaf according to the terms overleaf for the time period beginning on the registered date of purchase (from receipt or other proof of purchase).

(I) Per il suddetto articolo prestaimo garanzia in conformità alle condizioni riportate sul retro per il periodo di tempo dalla data di acquisto riportata (in alternativa scontrino o ricevuta).

(E) Por los artículos citados asumimos una garantía conforme a las condiciones que se nombran para el espacio de tiempo a partir de la fecha de compra (alternativa: recibo de compra o factura).

(P) O artigo acima mencionado tem uma garantia de acordo com as condições mencionadas para o período após a data de aquisição (alternativa: talão de compra ou recibo).

(N) Vi gir en garanti i henhold til vilkårene på motsatt side for den artikkel som der er spesifisert. Garantien gjelder for tidsrommet fra den kjøpsdato som er innført (alternativt: faktura for kjøpet eller kvittering).

(SLO) Za spredaj navedeni artikel prevzemamo garancijo v skladu z omenjenimi pogoji za čas od zavedenega datuma nakupa (alternativno: račun o nakupu ali potrdilo o plačilu).

(CZ) Za výrobek uvedený na druhé straně poskytujeme záruku podle podmínek uvedených na následující straně na obdobi po zapsaném datu zakoupení (alternativně: kupní doklad nebo stvrzenka).

(H) A megnevezett árucikkért az alábbiakban meghatározott feltételek szerint garanciát vállalunk a bejegyzett vásárlási dátumtól (alternatív: vásárlói blokk vagy számla) számított időtartamra.

(SK) Za výrobok uvedený na druhej strane poskytujeme záruku podľa podmienok uvedených na nasledujúcej strane na obdobie po zapísanom dátumu kúpe (alternatívne: kúpny doklad lebo potvrdenka).

(PL) Przejmujemy gwarancję dla artykułu opisanego w powyższym tekście, według wymienionych warunków na czas liczony od daty zakupu (alternatywnie rachunek albo zaświadczenie o zakupie).

(RUS) Мы берем на себя гарантийные обязательства для приведенного ниже изделия согласно приведенным ниже условиям на срок с указанного срока продажи (как вариант: чек или квитанция).

(FIN) Kääntöpuolella mainitut osat kuuluvat takuumme piiriin kääntöpuolella mainittujen ehtojen puitteissa merkitystä ostopäivästä alkaen (vaihtoehtoisesti: ostotosite tai kuitti).

(S) Vi garanterar för ovannämnda artikel enligt angivna villkor. Garatin börjar gälla vid det angivna inköpsdatumet. (Antingen: köpbevis eller kvitto gäller).

(HR) Za navedeni proizvod preuzimamo garanciju prema obližnjim uvjetima za vremenski period od datuma kupnje (alternativno: račun ili priznanica).

(LV) Garantija Saskaņā ar tālāk norādītajiem noteikumiem mēs uzņemamies no pirkšanas datuma (alternatīvi: pirkšanas dokuments vai kvīts) tālāk minēto artikulu garantiju.

(EST) Anname tootele garantii vastavalt toodud tingimustele. Garantii algab sissekantud ostukuupäevaga (alternatiivina ostutšekk või ostutõend).

(LT) Už žemiau nurodytą prekę mes suteikiame garantiją pagal nurodytas sąlygas nuo prekės pirkimo datos (įrašytos pirkimo dokumentuose ar kvite).

(TR) Sayfanın diğer tarafında adı geçen ürün için, yine aynı sayfada yer alan koşullar doğrultusunda, işlenmiş olan satın alma tarihinden itibaren belirli bir süre boyunca garanti sağlıyoruz (alternatif: fatura veya makbuz).

(BG) Не поемаме гаранция за посочения на обратната страна артикул съгласно приложеното гаранционно свидетелство от инструкцията за работа за периода от време от нанесената дата на продажба (алтернативно: документ за покупка или квитанция).

(CN) 我们承担保修从收到购买凭证起，保证背面条款在购买注册之日起生效。

5 Jahre · Ans · Jaar · År · Years · Anno · Años · Anos · Leta · roky · Év · Года · Vuotta · Godine · Gads · Aasta · metai · Yil · 年份

Artikel-Typ	Typ výrobku
Type d'article	Typ artykułu
Artikeltype	Тип изделия
Artikeltype	Osatyyppi
Article type	Artikletyp
Tipo di articolo	Tip artikla
Tipo de artículo	Artikula tips
Tipo de artigo	Artikli tüüp
Artikkel-type	Prekės tipas
Tip artikla	Ürün-No
typ výrobku	Артикул тип
Árucikktípus	项目

Verkaufsdatum	Dátum predaja
Date de vente	Data sprzedaży
Verkoopsdatum	Дата продажи
Købsdato	Ostopäivämäärä
Sell date	Säljdatum
Data di vendita	Datum prodaje
Fecha de venta	Pārdošanas datums
Data de venda	Müügikuupäev
Salgsdato	Pardavimo data
Datum prodaje	Satış Tarihi
datum prodeje	Дата на покупката
A vásárlás dátuma	销售日期

Seriennummer	Sériové číslo
Numéro de série	Numer serii
Serienummer	Серийный номер
Serienummer	Sarjanumero
Serial number	Serienummer
Numero di serie	Serijski broj
Número de serie	Sērijas numurs
Número de série	Seeria number
Serienummer	Serijos numeris
Serijska številka	Serie No
sériové číslo	Сериен номер
Sorozatszám	系列号

Firma, Stempel, Unterschrift	Firma, pečiatka, podpis
Entreprise, tampon, signature	Firma, stempel, podpis
Firma, stempel, handtekening	Фирма, печать, подпись
Firma, stempel, underskrift	Firma, leima, allekirjoitus
Company, Stamp, Signature	Företag, stämpel, signatur
Ditta, timbro, firma	Tvrtka, pečat, potpis
Empresa, sello, firma	Firma, zīmogs, paraksts
Loja, carimbo, assinatura	Firma, pitsat, allkiri
Firma, stempel, underskrift	Firma, antspaudas, parašas
Podjetje, štampiljka, podpis	Firma, Mühür, İmza
firma, razítko, podpis	Фирма, печат, подпис
Cég, pecsét, aláírás	公司名称，盖章，签名

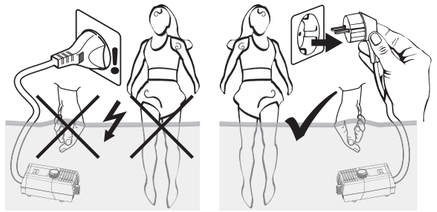

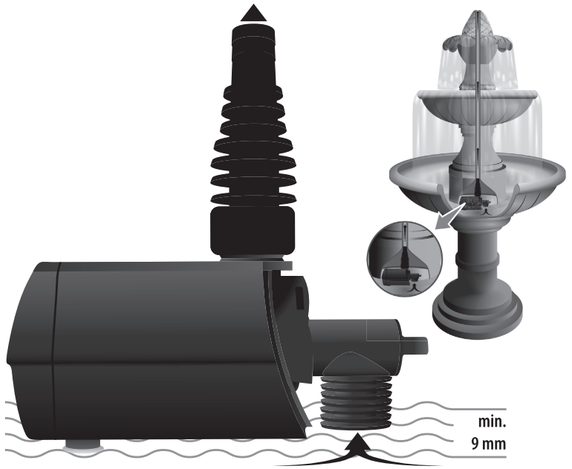

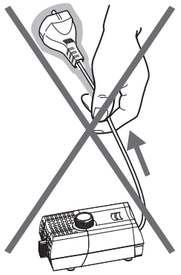

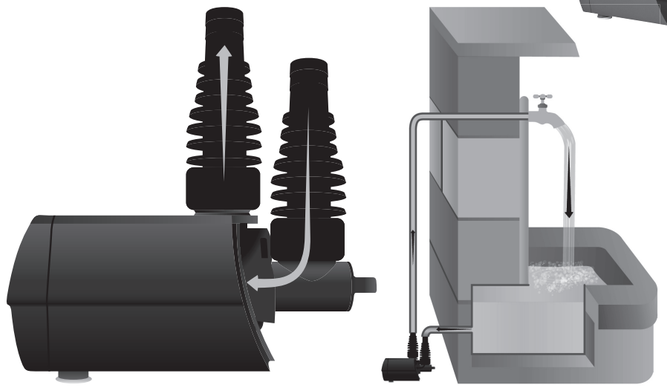

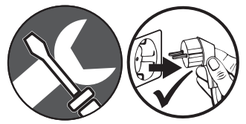

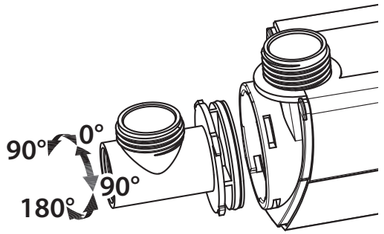

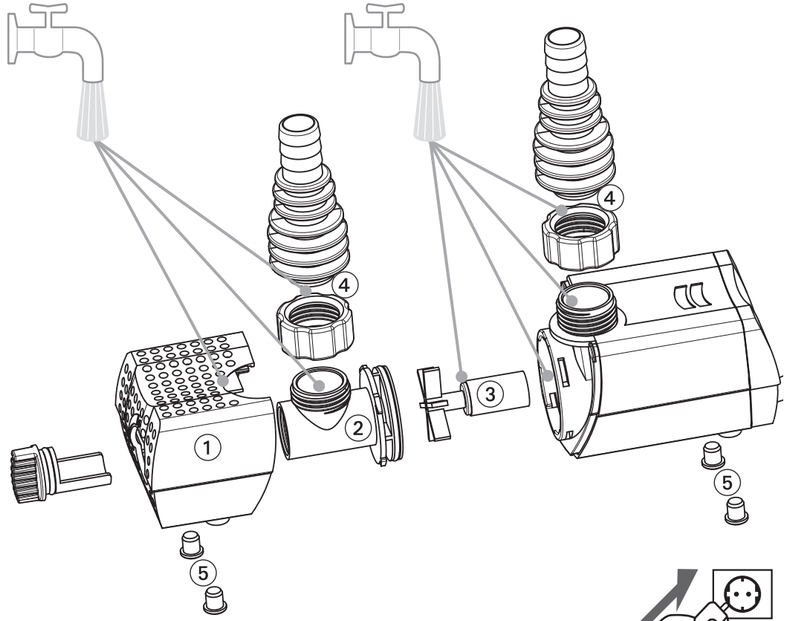

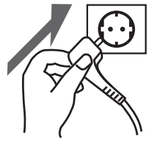

RCD (FI)≑≤30mA
230 V~

	①	②	③	④	⑤
P700E-i	ET10-P70ED	ET10-P70EP	ZP700E-00	ET10-P70EC	ET10-P70AN

HEISSNER GMBH

Schlitzer Strasse 24 · D-36341 Lauterbach
Telefon +49 (0) 66 41- 8 65 55 · Fax +49 (0) 66 41/86-2 99
Internet: http://www.heissner.de · e-mail: info@heissner.de

(CH) PUAG Do It + Professional AG · Oberebenestrasse 51 · CH-5620 Bremgarten 1
Tel: +41 (56) 648 88 52 · Fax: +41 (56) 648 88 50 · www.puag.ch · info@puag.ch

(ES) FLUIDRA Espana S.A.U. · E/El Nogal n3, Poligono Industrial Los Nogales · E-28110 Algete Madrid
Tel. +34 - 916 - 28 07 92 · Fax +34- 916 - 28 08 05 · info@fluidra.com

(IT) BARZON SRL · Via Roma 46 · IT-35010 Vigonza (PD) · Tel. +39- 49 5 73 75 10 · Fax +39- 8 09 75 68
abarzon@barzonsrl.it

(FR) IRRIGARONNE · Z.I. de Boé · B.P. 100 · 47553 BOE Cedex
Tel. +33 / 553 774 100 · Fax +33 / 553 960 816 · E-Mail: agen@irrigaronne.fr · www.irrigaronne.fr

(BE)(NL) BELCOPET N.V. · Monnikenwerve 127 · BE-8000 Brugge
Tel. +32 (0) 50 31 50 71 · Tel. +32 (0) 50 31 70 99 · Mail: info@belcopet.be

(DK)(SE) FERNANDO APS · St. Sct. Mikkelsgade 10 b · DK-8800 Viborg
Tel. +45 86 62 34 46 · Fax +45 86 62 34 51 · Mail: admin@fernando-aps.dk

(FI) OGASHI OY · Palovartijantie 20 G28 · FI-00751 Helsinki · Tel. +35 0207 413 880 · Fax +35 893 473 006
www.ogashi.fi · ogashi@ogashi.fi

(NO) TAVOLA NORGE Ltd. · Skuiveien 40 · N-1339 Voyenenga · Tel. +47 67 17 00 46 · Fax +47 67 17 0047
Mail: lars@tavola.no

(CZ)(SK) HIPPO · Husova 435 · CZ-26101 Pribram VI - Brezove hory · Tel. +420 (318) 42 21 10
Fax +420 (318) 40 21 11 · Mail: info@hippoldt.cz · www.heissner.cz · www.bazenyjezirka.cz

(RO) CORALYA · Str. Gh. Ghibanescu, nr. 1 A, parter · Iasi, 700300
Tel. +40 (322) 800 800 · Fax +40 (322) 800 800 · Mail: ion@coralya.ro

(BG) AQUACOR & CO Ltd. · 8 Angista Street · 1527 Sofia · Bulgaria
Tel./Fax +359 2 943 41 08 · Fax +359 8 93 66 82 64 · Mail: aqua.cor@market.bg · www.aqua-cor.com

(PL) CHEMOFORM Polska Sp. z o.o. · ul. Gacka 1 · 41-218 Sosnowiec
Tel. +48 32 297 71 38 · Fax +48 32 291 97 07 · Mail: info@chemoform.pl

(HU) TOP QUALITY Bt · 6793 Forráskùt, Petófi S. u.10 · Tel. +36 20 36 46 478 · Fax +36 62 28 76 19
Mail: tqgroup@freemail.hu

(GR) AFOI ATHANADIADI O.E. · 2, Kalimnou Str. · 15121 PEFKI-Athens · Tel. +30 210 619 66 90
Fax +30 210 619 67 27 · techniki-athinon@otenet.gr · www.techniki-athinon.gr

(UA) SVIT TEKHNIKY LTD. · 6 Strutinskogo Str., 8th floor · 01014 Kiev / Ukraine · Tel. +38 (044) 501 63 77 ·
Fax +38 (044) 507 13 47 · www.heissner.com.ua

(RU) BTA Group Ltd · Altufesvskoe shosse, 48 bld.1 · RUS-127566 Moskau
Tel: +7 (499) 500 33 17 · Fax: +7 (499) 500 33 18 · e-Mail: info@btagroup.ru

(LT) UAB SCHETELIG LIT · Zirmunu g. 66 · Vilnius LT-09131
Tel: +370 5 27 37 026 · Fax: +370 5 27 22 902 · e-Mail: garden@schetelig.lit · www.schetelig.com

(EE) AS SCHETELIG EV · Loomäe tee 11 · Rae tehnopark · EE-75306 Lehmja, Rae Vald Harjumaa · Estonia
Tel: +372 65 12 950 · Fax: +372 65 12 970 · e-Mail: schetelig@schetelig.ee

(TR) AYHAVUZ MAK.TES SAN. TIC. LTD. STI · Turaboglu sok. · Sumko sit. No: 3/1 Koztayagi · TR-34736 Istanbul
Tel. +90 216 463 26 78 · Fax +90 216 464 39 89 · Mail: ayhavuz@ayhavuz.com.tr · www.ayhavuz.com.tr

(HR) BRUN.KO-PROM D.O.O · Florijna Andraseca 52 · 10000 Zagreb · Kroatien · Tel./Fax +385 1 3096 567
Mail: bruno.kovacevic@zg.t-com.hr

(SL) MIRAN CEBASEK s.p. Servis Hisnih Aparatov · Repnie 21 · 1217 Vodice nad Ljuljano · Slowenien
Tel. +386 1 833 2126 · Fax +386 1 833 2127 · Mail: Elektro.cebasek@siol.net

(GB) CERTIKIN International Ltd · Witan Park/Avenue Two · Station Lande Industrial Estate · Witney/Oxon
OX28 4FJ · Tel. +44 (0) 1993 778 855 · Fax +44 (0) 01993 778 620 · Mail: enquiries@certikin.co.uk

(A)(LV)(BA) HEISSNER GmbH · Schlitzer Straße 24 · D-36341 Lauterbach · Tel. +49 66 41- 8 65 55
Fax +49 66 41/8 62 99 · www.heissner.de · info@heissner.de