GARTENHAUS UTRECHT, 28MM

Gefertigt aus nordischem Fichtenholz



GARTENHAUS UTRECHT, 28MM
460 x 380 cm

Gestaltungsbeispiel

- 28 mm Wandstärke
- Steck-Schraub-Eckverbindung
- 19 mm Fußboden
- 19 mm Dachschalung







© SKAN HOLZ Europe GmbH | D-21227 Bendestorf | Technische Änderungen und Farbabweichungen vorbehalten. Keine Haftung für Druckfehler. | 19.11.2026



Gartenhaus

GARTENHAUS UTRECHT, 460 X 380 CM, NATUR

Datenblatt / Baubeschreibung

Material	**Nordische Fichte**
Farbe	**Natur**
Farbbehandlung	**Unbehandelt**
Größe	**460 x 380 cm**
Aufstellbreite (Sockelmaß)	**460 cm**
Aufstelltiefe (Sockelmaß)	**380 cm**
Außenbreite inkl. Dachüberstand	**520 cm**
Außentiefe inkl. Dachüberstand	**440 cm**
Firsthöhe	**303 cm**
Traufenhöhe	**228 cm**
Wandart	**Blockbohlen**
Wandstärke	**28 mm**
Eckverbindung	**Trend, stumpf gestoßen**
Windverband	**Eckpfosten mit Verschraubung**
Dachform	**Satteldach**
Dachaufbau	**19 mm Profilschalung mit Nut und Feder**

© SKAN HOLZ Europe GmbH | D-21227 Bendestorf | Technische Änderungen und Farbabweichungen vorbehalten. Keine Haftung für Druckfehler. | 19.11.2026

Material Dacheindeckung	**ohne**
Dachstärke	**19 mm**
Dachfläche	**23.58 m²**
Dachneigung	**zur Seite**
Gefälle	**17 °**
Dachüberstand vorne	**30 cm**
Dachüberstand hinten	**30 cm**
Dachüberstand links	**30 cm**
Dachüberstand rechts	**30 cm**
Dachblende	**Holzblende**
Schindelbedarf á 2m²	**13 Paket(e)**
Schneelast (sk)	**0.85 kN/m²**
Windstaudruck q	**0.65 kN/m²**
Fußboden	**Holzdielen, unbehandelt**
Fußbodenstärke	**19 mm**
Grundlager	**Kantholz, imprägniert**
Maße Grundlager	**60 x 60 mm**
Anzahl Räume	**1**
Grundfläche	**17.48 m²**
Umbauter Raum	**47.02 m³**
Seitenwandhöhe	**235 cm**
Verglasung Tür 1	**Echtglas**
Türen	**1x Doppeltür, vollverglast, 123,4 x 193 cm, Profilzylinderschloss mit 3 Schlüsseln**
Türanschlag	**Anschlag rechts**
Fenster	**3x Einzelfenster 57,5 x 123,5 cm, Dreh-Kipp-Funktion, Echtglas** **3x Einzelfenster Panorama 57 x 193 cm, feststehend, herausnehmbar, Echtglas** **2x Fensterelement, feststehend, Echtglas**
nicht im Lieferumfang enthalten	**Beton, Verankerung Grundlager mit Untergrund (Fundament)**
Garantie	**5 Jahre gemäß unseren Garantiebedingungen**
Verpackungsgewicht gesamt	**1210 kg**
Anzahl Packstücke	**1**
Verpackungsmaß	**Breite: 460 cm, Höhe: 69 cm, Tiefe: 120 cm, 1210 kg**

© SKAN HOLZ Europe GmbH | D-21227 Bendestorf | Technische Änderungen und Farbabweichungen vorbehalten. Keine Haftung für Druckfehler. | 19.11.2026

Artikelnummer	**760657**
EAN-Nummer	**4018211760657**

GARTENHAUS UTRECHT, 28MM

460 x 380 cm

© SKAN HOLZ Europe GmbH | D-21227 Bendestorf | Technische Änderungen und Farbabweichungen vorbehalten. Keine Haftung für Druckfehler. | 19.11.2026

Ansicht Rechts

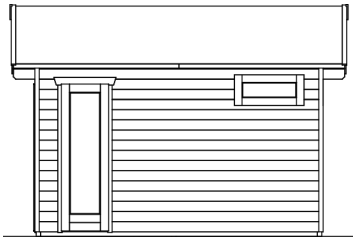

Schnitt

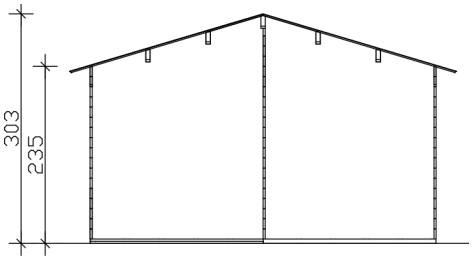

GARTENHAUS UTRECHT, 28MM

460 x 380 cm

Schnitte und Ansichten Maßstab 1:100

© SKAN HOLZ Europe GmbH | D-21227 Bendestorf | Technische Änderungen und Farbabweichungen vorbehalten. Keine Haftung für Druckfehler. | 19.11.2026

Ansicht Hinten

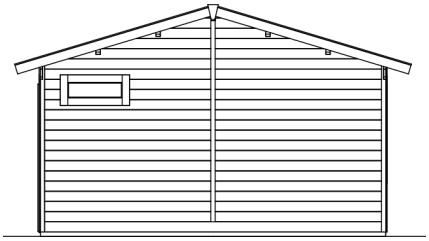

Ansicht Links



GARTENHAUS UTRECHT, 28MM

460 x 380 cm

Schnitte und Ansichten Maßstab 1:100

© SKAN HOLZ Europe GmbH | D-21227 Bendestorf | Technische Änderungen und Farbabweichungen vorbehalten. Keine Haftung für Druckfehler. | 19.11.2026

Grundriss

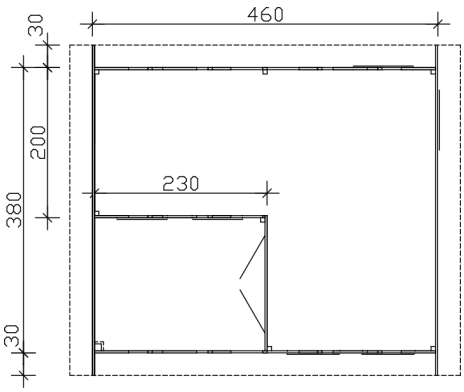

Ansicht Vorne

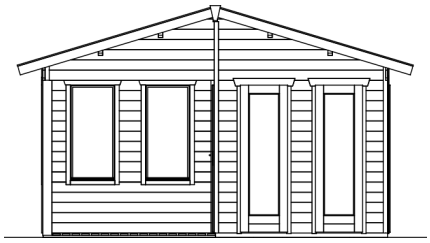

GARTENHAUS UTRECHT, 28MM

460 x 380 cm

Schnitte und Ansichten Maßstab 1:100

© SKAN HOLZ Europe GmbH | D-21227 Bendestorf | Technische Änderungen und Farbabweichungen vorbehalten. Keine Haftung für Druckfehler. | 19.11.2026