FREIZEITHAUS LUZERN, 45PLUS

Gefertigt aus nordischem Fichtenholz



FREIZEITHAUS LUZERN, 45PLUS
380 x 300 cm

Gestaltungsbeispiel

- 45 mm Wandstärke
- 19 mm Fußboden
- Chalet-Eckfräsungen
- Basishaus, Dach nicht dämmbar

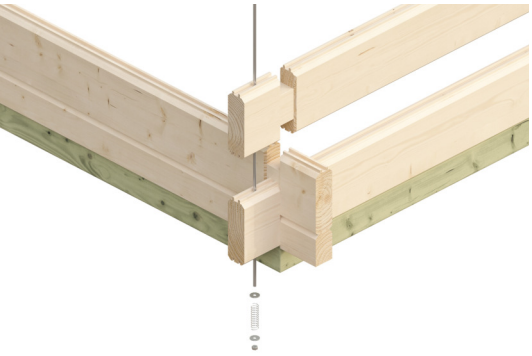





© SKAN HOLZ Europe GmbH | D-21227 Bendestorf | Technische Änderungen und Farbabweichungen vorbehalten. Keine Haftung für Druckfehler. | 29.10.2026



Gartenhaus

FREIZEITHAUS LUZERN 380 X 300 CM, NATUR

Datenblatt / Baubeschreibung

Material	**Nordische Fichte**
Farbe	**Natur**
Farbbehandlung	**Unbehandelt**
Größe	**380 x 300 cm**
Aufstellbreite (Sockelmaß)	**380 cm**
Aufstelltiefe (Sockelmaß)	**300 cm**
Außenbreite inkl. Dachüberstand	**460 cm**
Außentiefe inkl. Dachüberstand	**580 cm**
Firsthöhe	**311 cm**
Wandart	**Blockbohlen**
Wandstärke	**45 mm**
Eckverbindung	**Chalet, asymmetrisch gefräst**
Windverband	**Zuganker mit Gewindestange**
Dachform	**Satteldach**
Dachaufbau	**19 mm Profilschalung mit Nut und Feder**
Material Dacheindeckung	**Eine Lage Dachpappe zur Ersteindeckung**

© SKAN HOLZ Europe GmbH | D-21227 Bendestorf | Technische Änderungen und Farbabweichungen vorbehalten. Keine Haftung für Druckfehler. | 29.10.2026

Farbe Dach	**Schwarz**
Dachstärke	**19 mm**
Dachfläche	**28.34 m²**
Dachneigung	**zur Seite**
Gefälle	**20 °**
Dachüberstand vorne	**40 cm**
Dachüberstand hinten	**40 cm**
Dachüberstand links	**40 cm**
Dachüberstand rechts	**40 cm**
Dachblende	**Holzblende mit Aluminium-Abschlusskante**
Schindelbedarf á 2m²	**16 Paket(e)**
Schneelast (sk)	**1.25 kN/m²**
Windstaudruck q	**0.95 kN/m²**
Fußboden	**Holzdielen, unbehandelt**
Fußbodenstärke	**19 mm**
Grundlager	**Kantholz, imprägniert**
Maße Grundlager	**60 x 60 mm**
Anzahl Räume	**1**
Grundfläche	**19 m²**
Umbauter Raum	**50.64 m³**
Seitenwandhöhe	**222 cm**
Verglasung Tür 1	**Isolierverglasung**
Türen	**1x Doppeltür, vollverglast, 112 x 181,5 cm, Profilzylinderschloss mit 3 Schlüsseln**
Fenster	**3x Einzelfenster 52 x 118 cm, Dreh-Kipp-Funktion, Isolierverglasung**
nicht im Lieferumfang enthalten	**Dämmung, Beton, Verankerung Grundlager mit Untergrund (Fundament)**
Garantie	**5 Jahre gemäß unseren Garantiebedingungen**
Verpackungsgewicht gesamt	**1447 kg**
Anzahl Packstücke	**1**
Verpackungsmaß	**Breite: 525 cm, Höhe: 75 cm, Tiefe: 120 cm, 1447 kg**
Artikelnummer	**610754**

© SKAN HOLZ Europe GmbH | D-21227 Bendestorf | Technische Änderungen und Farbabweichungen vorbehalten. Keine Haftung für Druckfehler. | 29.10.2026

EAN-Nummer	**4018211610754**

FREIZEITHAUS LUZERN, 45PLUS

380 x 300 cm

© SKAN HOLZ Europe GmbH | D-21227 Bendestorf | Technische Änderungen und Farbabweichungen vorbehalten. Keine Haftung für Druckfehler. | 29.10.2026

Grundriss

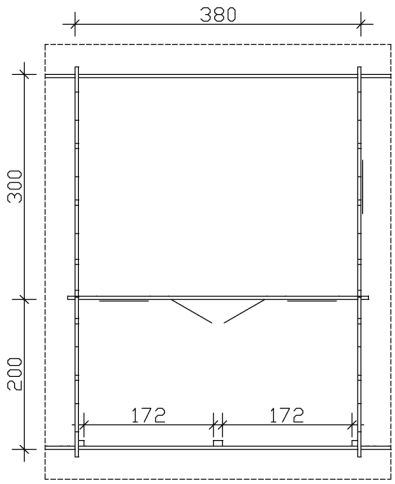

Schnitt

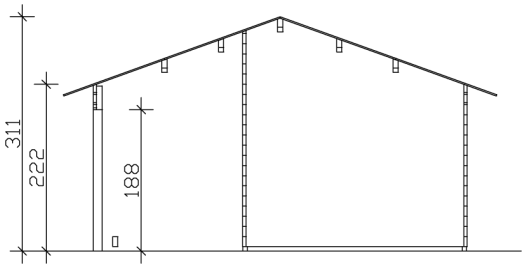

FREIZEITHAUS LUZERN, 45PLUS

380 x 300 cm

Schnitte und Ansichten Maßstab 1:100

© SKAN HOLZ Europe GmbH | D-21227 Bendestorf | Technische Änderungen und Farbabweichungen vorbehalten. Keine Haftung für Druckfehler. | 29.10.2026

Ansicht Vorne

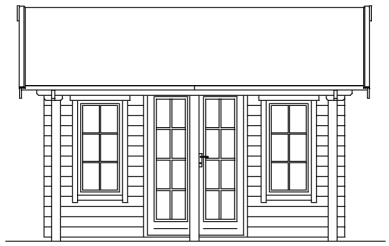

Ansicht Hinten

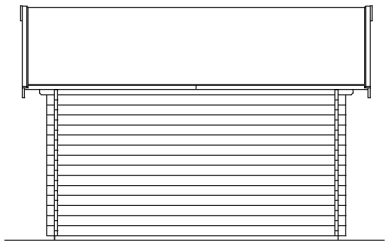

FREIZEITHAUS LUZERN, 45PLUS

380 x 300 cm

Schnitte und Ansichten Maßstab 1:100

© SKAN HOLZ Europe GmbH | D-21227 Bendestorf | Technische Änderungen und Farbabweichungen vorbehalten. Keine Haftung für Druckfehler. | 29.10.2026

Ansicht Rechts

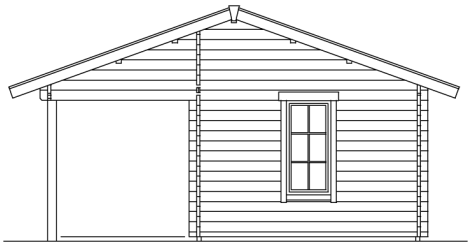

Ansicht Links

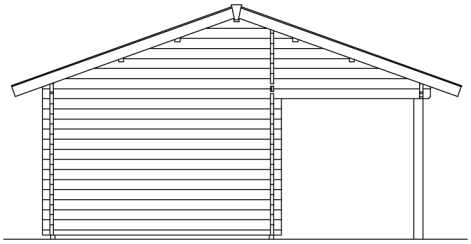

FREIZEITHAUS LUZERN, 45PLUS

380 x 300 cm

Schnitte und Ansichten Maßstab 1:100

© SKAN HOLZ Europe GmbH | D-21227 Bendestorf | Technische Änderungen und Farbabweichungen vorbehalten. Keine Haftung für Druckfehler. | 29.10.2026