19.11.2026

# 91904 91905 88484 88485 98490 75455

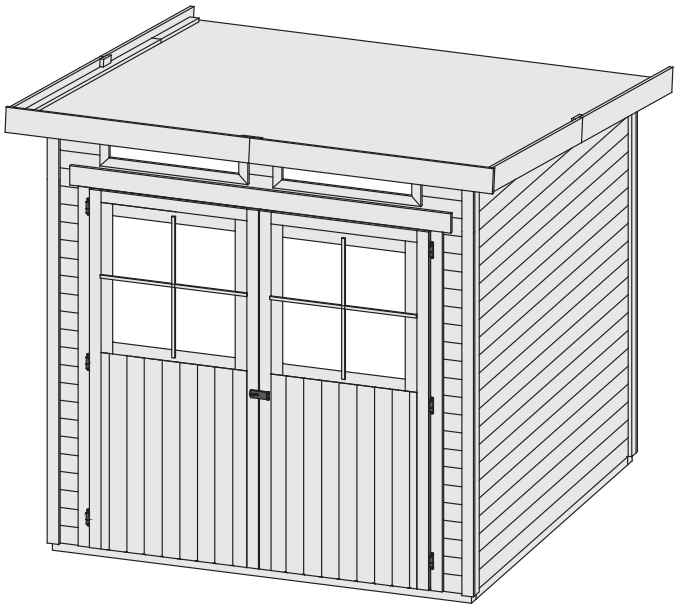

- Aufbauanleitung
- Building Instructions
- Notice de montage
- Montagehandleiding
- Montagevejledning
- Instrucciones de construcción
- Istruzioni per il montaggio
- Montážní návod
- Montážny návod
- Navodila za sestavljanje
- Instrukcja montażu
- Upute za sastavljanje
- Szerelési útmutató

Das komplette Farbangebot finden Sie auf:
www.KARIBU-FARBENSHOP.de

Karibu Holztechnik GmbH • Eduard-Suling-Str. 17 • 28217 Bremen info@karibu.de

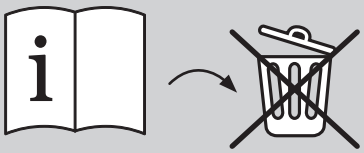

Bitte bewahren Sie die Anleitung und den Garantieschein zur Seriennummer auf. Vernichten Sie diese erst nach Ablauf der Garantiezeit. Eventuelle Beanstandungen können mithilfe der Stückliste einfacher zugeordnet werden.

Beigelegte Dokumente:
- Informationsheft
- Garantieschein zur Seriennummer
- Typenschild inkl. Warnhinweise (Sauna)
- ggf. Zubehör-Anleitungen in ext.Paketen

Please keep the instructions and warranty certificate with the serial number. Only destroy these after the warranty period has expired. Any complaints can be more easily traced with the help of the parts list.

Enclosed documents:
- Information booklet
- Warranty certificate for the serial number
- Type plate including warning notices (sauna)
- Accessory instructions in external packages, if applicable

Veuillez conserver le mode d'emploi et le certificat de garantie avec le numéro de série. Ne les détruisez qu'après expiration de la période de garantie. Les éventuelles réclamations peuvent être traitées plus facilement à l'aide de la liste des pièces.

Documents joints :
- Brochure d'information
- Certificat de garantie avec numéro de série
- Plaque signalétique avec avertissements (sauna)
- Le cas échéant, notices d'utilisation des accessoires dans des emballages séparés

Bewaar de handleiding en het garantiebewijs met serienummer. Vernietig deze pas na afloop van de garantieperiode. Eventuele klachten kunnen met behulp van de stuklijst gemakkelijker worden toegewezen.

Bijgevoegde documenten:
- Informatieboekje
- Garantiebewijs met serienummer
- Typeplaatje incl. waarschuwingen (sauna)
- Eventueel handleidingen voor accessoires in externe pakketten

Opbevar venligst vejledningen og garantibeviset med serienummeret. Destruer dem først efter garantiperiodens udløb. Eventuelle reklamationer kan lettere henføres til ved hjælp af styklisten.

Vedlagte dokumenter:
- Informationshæfte
- Garantibevis med serienummer
- Typeskilt inkl. advarsler (sauna)
- Eventuelle tilbehørsvejledninger i eksterne pakker

Conserve el manual de instrucciones y el certificado de garantía con el número de serie. No los destruya hasta que haya expirado el periodo de garantía. Las posibles reclamaciones se pueden asignar más fácilmente con ayuda de la lista de piezas.

Documentos adjuntos:
- Folleto informativo
- Certificado de garantía con el número de serie
- Placa de características con advertencias (sauna)
- En su caso, instrucciones de los accesorios en paquetes externos

Conservare le istruzioni e il certificato di garanzia con il numero di serie. Distruggerli solo dopo la scadenza del periodo di garanzia. Eventuali reclami possono essere gestiti più facilmente con l'aiuto della lista dei componenti.

Documenti allegati:
- Opuscolo informativo
- Certificato di garanzia con numero di serie
- Targhetta identificativa con avvertenze (sauna)
- Eventuali istruzioni per gli accessori in confezioni separate

Uschovejte si návod k použití a záruční list se sériovým číslem. Zničte je až po uplynutí záruční doby. Případné reklamace lze snadněji přiřadit pomocí seznamu dílů.

Přiložené dokumenty:
- Informační brožura
- Záruční list k sériovému číslu
- Typový štítek včetně varovných upozornění (sauna)
- Případně návody k příslušenství v externích baleních

Uložte si návod a záručný list so sériovým číslom. Zničte ich až po uplynutí záručnej doby. Prípadné reklamácie sa dajú jednoduchšie priradiť pomocou zoznamu dielov.

Priložené dokumenty:
- Informačná brožúra
- Záručný list k sériovému číslu
- Typový štítok vrátane varovných upozornení (sauna)
- prípadne návody k príslušenstvu v externých baleniach

Shranite navodila in garancijski list s serijsko številko. Uničite jih šele po izteku garancijske dobe. Morebitne reklamacije je lažje dodeliti s pomočjo seznama delov.

Priloženi dokumenti:
- Informativna brošura
- Garancijski list za serijsko številko
- Tipska ploščica z opozorili (savna)
- Po potrebi navodila za dodatno opremo v zunanjih paketih

Proszę zachować instrukcję obsługi i kartę gwarancyjną z numerem seryjnym. Należy je zniszczyć dopiero po upływie okresu gwarancji. Ewentualne reklamacje można łatwiej przyporządkować za pomocą listy części.

Dołączone dokumenty:
- Broszura informacyjna
- Karta gwarancyjna z numerem seryjnym
- Tabliczka znamionowa wraz z ostrzeżeniami (sauna)
- W razie potrzeby instrukcje obsługi akcesoriów w dodatkowych opakowaniach

Pohranite upute za uporabu i jamstveni list sa serijskim brojem. Ne bacite ih dok jamstveni rok ne istekne. Sva reklamacije mogu se lakše pratiti uz pomoć popisa dijelova.

Priloženi dokumenti:
- Informativni letak
- Jamstveni list s serijskim brojem
- Plaketa s podacima o tipu koja uključuje sigurnosna upozorenja (sauna)
- Upute za sve dodatne pribore u zasebnim pakiranjima

Kérjük, őrizze meg a használati utasítást és a sorozatszámmal ellátott jótállási igazolványt. Csak a jótállási idő lejárta után semmisítse meg őket. Az esetleges reklamációk a darabjegyzék segítségével könnyebben nyomon követhetők.

Mellékelt dokumentumok:
- Információs füzet
- Sorozatszámra vonatkozó jótállási jegy
- Típustábla figyelmeztető feliratokkal (szauna)
- adott esetben tartozékok használati útmutatói külön csomagokban

**Legende** | **Legenda** | **Legenda** | **Legenda** | **Ključ**
**Key** | **Forklaring** | **Legenda** | **Legenda** | **Jelölések**
**Légende** | **Leyenda** | **Legenda**

## *

Nicht im Lieferumfang enthalten
Not included
Non comprises dans la livraison
Niet bijgeleverd
Ikke inkluderet
No forman parte del suministro
Non incluso
Není součástí dodávky
Nie je súčasťou dodávky
Ni vključeno v obseg dobave
Nie wchodzi w skład dostawy
Nije uključeno
A csomag tartalmában nem szerepel

## 1

Länge muss ermittelt und zugesägt werden
Length must be determined and sawn
La longueur doit être déterminée et sciée
De lengte moet worden bepaald en gezaagd
Længden skal bestemmes og saves
La longitud debe ser determinada y aserrada
La lunghezza deve essere determinata e segata
Délka musí být určena a rozřezána
Dĺžka sa musí zistiť a odrezať
Določiti je treba dolžino in jo odrezati po velikosti
Należy określić długość i przyciąć
Dužina se mora odrediti i odrezati
Meg kell határozni a hosszát, majd le kell vágni

## 2

Nicht gebraucht
Not needed
Pas nécessaire
Niet nodig
Ikke nødvendigt
No es necesario
Non necessario
Nepotřebné
Nepoužívané
Ne uporablja se
Niepotrzebne
Nije potrebno
Nem szükséges

## 3

Mit Zubehör
With accessories
Avec accessoires
Met toebehoren
Med tilbehør
Con accesorios
Con accessori
S příslušenstvím
S príslušenstvom
Z dodatki
Z akcesoriami
S dodacima
Tartozékokkal

## 4

Vorübergehend fixiert
Fixed temporarily
Fixé temporairement
Tijdelijk vast
Midlertidigt fastgjort
Temporalmente fijo
Temporaneamente fisso
Dočasně fixováno
Dočasne fixované
Začasno pritrjeno
Tymczasowo zamocowane
Privremeno pričvršćeno
Ideiglenesen rögzítve

## 5

Bestand vom Haus
Inventory of the house
Inventaire de la maison
Inventaris von het huis
Inventar af huset
Inventario de la casa
Inventario della casa
Inventář domu
Zásoby domu
Inventarizacija hiše
Stan domu
Popis kuće
A ház állománya

## 6

Nicht in allen Varianten gebraucht
Not used in all variants
Pas nécessaire dans toutes les variantes
Niet in alle varianten nodig
Ikke brugt i alle varianter
No se utiliza en todas las variantes.
Non necessario in tutte le varianti
Nepoužívá se ve všech variantách
Nepoužíva sa vo všetkých variantoch
Ni potrebno v vseh različicah
Nie jest używane we wszystkich wariantach
Nije potrebno u svim verzijama
Nem minden változatban szükséges

| Werkzeuge / Tools* | |
|---|---|
| X | 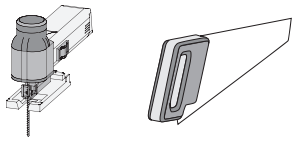 |
| X | 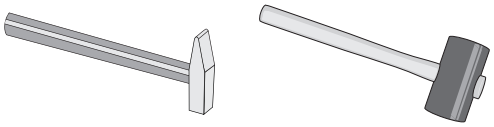 |
| X | 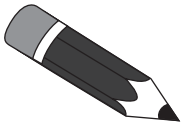 |
| X | 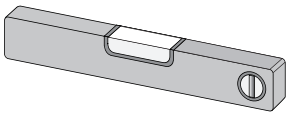 |
| X | 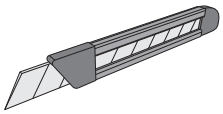 |
| X | 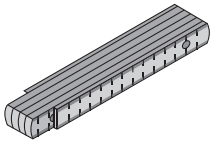 |
| (X) | 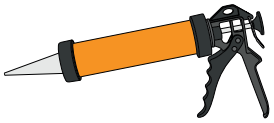 |
| X |  |
| X | 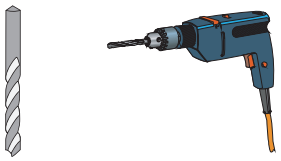 |
| | 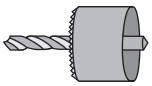 |
| X |  |

| Werkzeuge / Tools* | |
|---|---|
| X |  |
| | 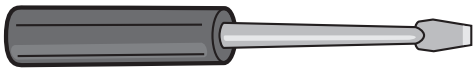 |
| | 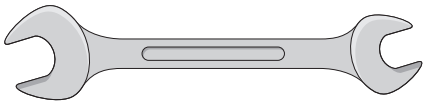 |
| | 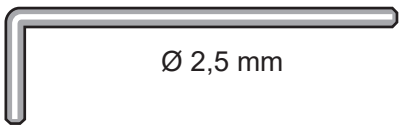 Ø 2,5 mm |
| | 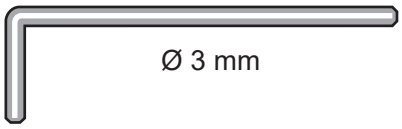 Ø 3 mm |
| | 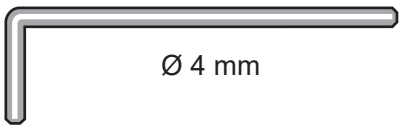 Ø 4 mm |
| X | 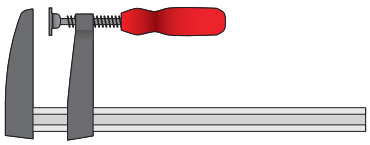 |
| | |
| | |
| | |
| | |

Vergleichen Sie zuerst die Materialliste mit Ihrem Paketinhalt! Bitte haben Sie Verständnis, dass Beanstandungen nur im nicht aufgebauten Zustand bearbeitet werden können!

First compare the list of materials with your package contents! Please understand that complaints can be processed in the non-built status only!

Commencez par comparer la liste du matériel avec le contenu de votre paquet! Sachez que nous traitons uniquement les réclamations concernant le matériel à l'état non monté!

Vergelijk eerst de lijst van materialen met de inhoud van uw pakket! Reclamaties kunnen alleen in behandeling worden genomen zolang de onderdelen nog niet zijn gemonteerd!

Start med at kontrollere materialelisten modindholdet i den leverede pakke! Bemærk venligst, at reklamationer kun kan behandles, så længe delene endnu ikke er monteret!

En primer lugar, compare la lista de material con el contenido del paquete. Rogamos entienda que las reclamaciones sólo pueden ser tramitadas antes de montar el objeto!

Confrontate questa distinta materiali prima con il contenuto del pacchetto! Vi preghiamo di comprendere che eventuali reclami possono essere accolti solo prima del montaggio!

Nejprve překontrolujte obsah balení podle materiálového listu! Mějte pochopení pro to, že případnou reklamací se můžeme zabývat pouze tehdy, když díly nebudou smontované!

Najprv porovnajte zoznam materiálu s obsahom balíka! Prosíme, majte na pamäti, že reklamácie môžu byť spracované iba v prípade, ak produkt nie je zmontovaný!

Najprej primerjajte seznam materialov z vsebino vašega paketa! Upoštevajte, da lahko pritožbe obravnavamo le v nesestavljenem stanju!

Najpierw porównaj listę materiałów z zawartością paczki! Prosimy o wyrozumiałość, że reklamacje mogą być rozpatrywane tylko w przypadku produktów, które nie zostały jeszcze zmontowane!

Prvo provjerite popis sadržaja i usporedite ga s onim što se nalazi u vašoj pošiljci! Imajte na umu da možemo obraditi pritužbe samo ako predmet nije sastavljen!

Először hasonlítsa össze az anyaglistát a csomag tartalmával! Kérjük, vegye figyelembe, hogy a reklamációkat csak a termék összeszerelése előtt tudjuk feldolgozni!

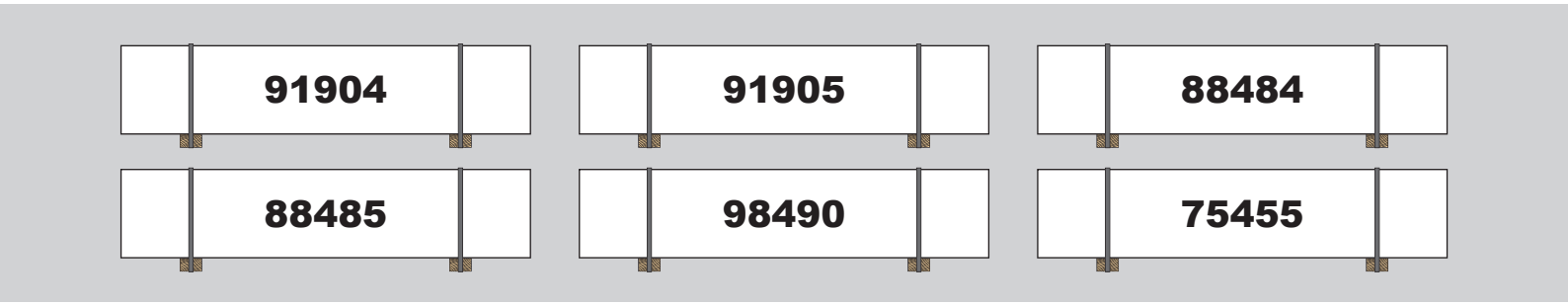




| | | | | |
|---|---|---|---|---|
| 1 x | **B1** | 1664 x | 18 x 18 mm | ID 68548 |
| 6 x | **B2** | 100 x | 36 x 18 mm | ID 59421 |
| 2 x | **B3** | 1765 x | 36 x 18 mm | ID 39453 |
| 7 x | **B4** | 240 x | 45 x 18 mm | ID 16392 |
| 1 x | **B5** | 1755 x | 45 x 18 mm | ID 59227 |
| 2 x | **B6** | 1765 x | 45 x 18 mm | ID 16323 |
| 6 x | **B7** | 1800 x | 45 x 18 mm | ID 19546 |
| 2 x | **B8** | 1772 x | 58 x 18 mm | ID 43985 |
| 4 x | **B9** | 1980 x | 58 x 18 mm | ID 38947 |
| 4 x | **B10** | 2100 x | 58 x 18 mm | ID 28029 |
| 1 x | **B11** | 1900 x | 95 x 18 mm | ID 60076 |
| 2 x | **B12** | 2100 x | 95 x 18 mm | ID 11427 |
| 4 x | **B13** | 1200 x | 120 x 18 mm | ID 46499 |
| 2 x | **B14** | 1215 x | 120 x 18 mm | ID 25555 |
| 3 x | **B15** | 2053 x | 95 x 36 mm | ID 56261 |
| 5 x | **B16** | 1950 x | 45 x 38 mm | ID 41511 |
| 2 x | **B17** | 2060 x | 45 x 38 mm | ID 17877 |
| 2 x | **B18** | 2000 x | 60 x 40 mm | ID 23411 |
| 2 x | **B19** | 2090 x | 60 x 40 mm | ID 43925 |

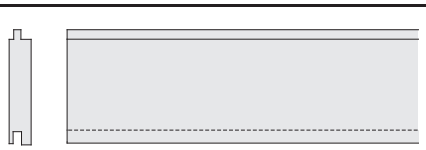

| | | | | |
|---|---|---|---|---|
| 42 x | **U1** | 195 x | 96 x 19 mm | ID 57717 |
| 1 x | **U2** | 215 x | 96 x 19 mm | ID 57806 |
| 2 x | **U3** | 290 x | 96 x 19 mm | ID 43941 |
| 63 x | **U4** | 2090 x | 96 x 19 mm | ID 43927 |

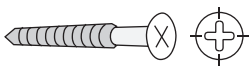

| | | | |
|---|---|---|---|
| 15 x | 4 x 16 mm | ID 3690 |
| 350 x | 4 x 30 mm | ID 3686 |
| 600 x | 4 x 50 mm | ID 3688 |
| 50 x | 4,5 x 80 mm | ID 9204 |

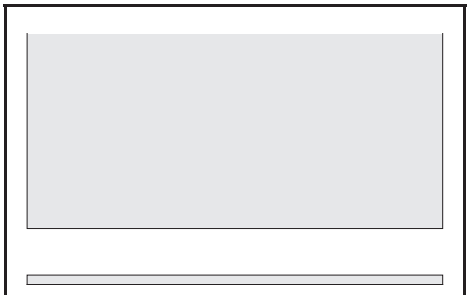

| | | | | |
|---|---|---|---|---|
| 2 x | **N1** | 750 x | 610 x 15 mm | ID 58036 |
| 1 x | **N2** | 870 x | 610 x 15 mm | ID 58037 |
| 2 x | **N3** | 1740 x | 750 x 15 mm | ID 24227 |
| 1 x | **N4** | 1740 x | 870 x 15 mm | ID 45414 |




| | | |
|---|---|---|
| 1 x | | ID 16034 |

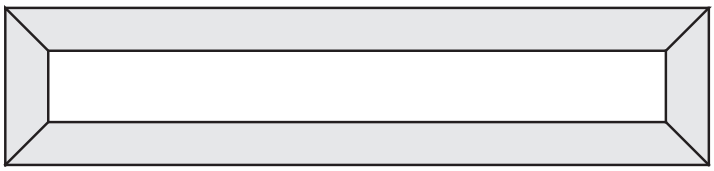

| | | |
|---|---|---|
| 2 x **E1** | 737 x 165 x 18 mm | ID 58015 |

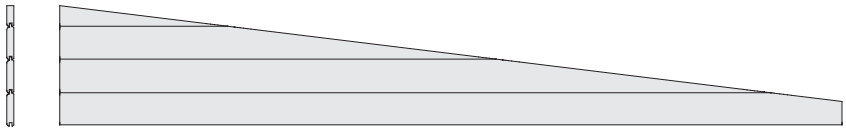

| | | |
|---|---|---|
| 1 x **P1** | 2090 x 319 x 19 mm | ID 58187 |

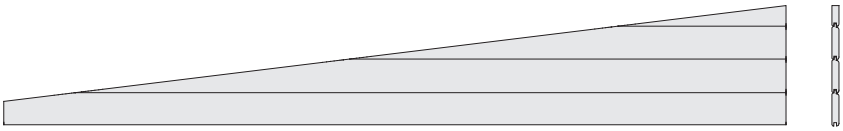

| | | |
|---|---|---|
| 1 x **P2** | 2090 x 319 x 19 mm | ID 58188 |

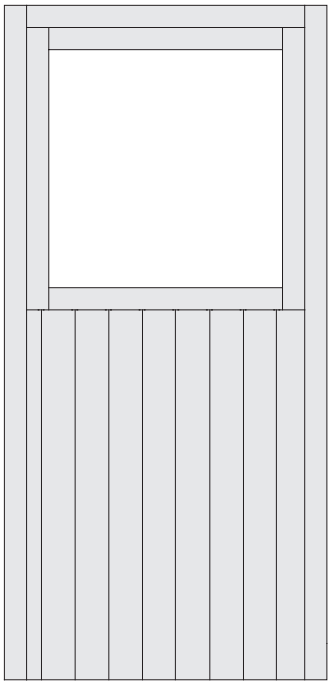

| | | |
|---|---|---|
| 1 x **D1** | 1765 x 843 x 36 mm | ID 43947 |
| 1 x **D2** | 1765 x 843 x 36 mm | ID 43946 |

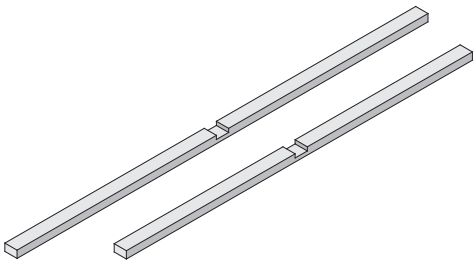

| | | |
|---|---|---|
| 2 x **D3** | | ID 48327 |

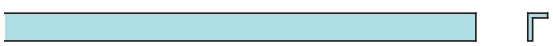

| | | |
|---|---|---|
| 2 x **D4** | 727 x 15 x 10 mm | ID 58794 |

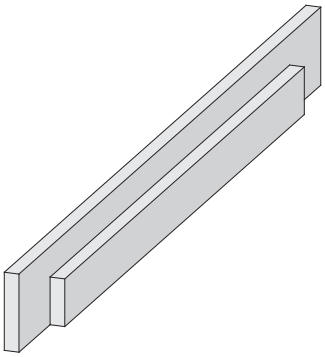

| | | |
|---|---|---|
| 1 x **T1** | 1900 x 95 x 36 mm | ID 44688 |

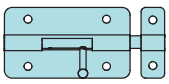

| | | |
|---|---|---|
| 2 x | | ID 3709 |

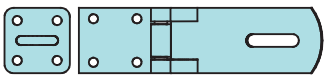

| | | |
|---|---|---|
| 1 x | | ID 3724 |

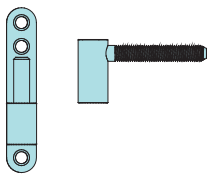

| | | |
|---|---|---|
| 6 x | | ID 3717 |

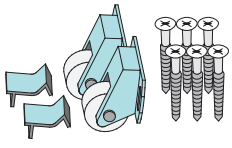

| | | |
|---|---|---|
| 1 x | | ID 68586 |

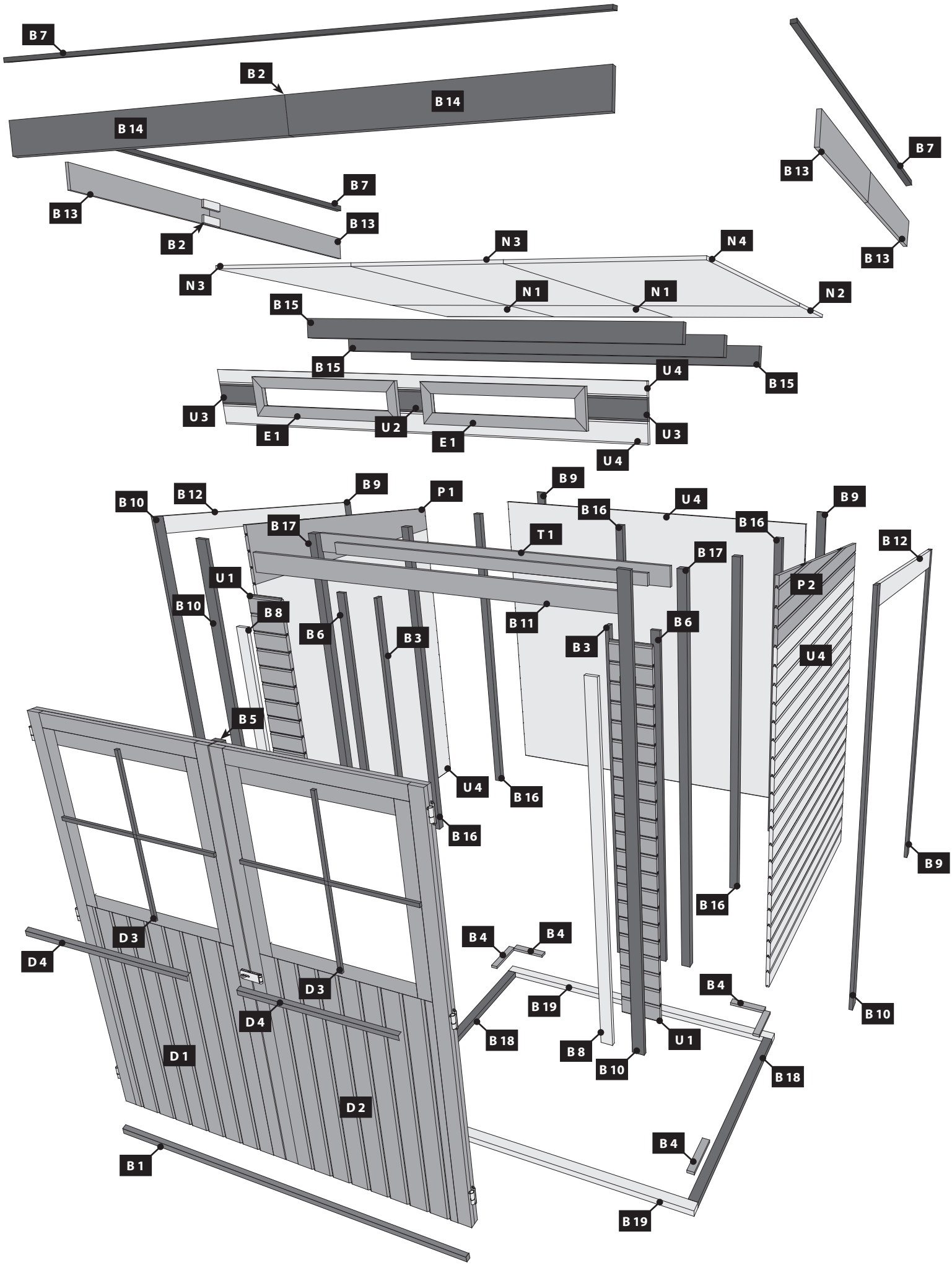
B 7
B 2
B 14
B 14
B 7
B 13
B 13
B 2
B 7
B 13
B 13
N 3
N 4
N 3
N 1
N 1
N 2
B 15
B 15
B 15
U 4
U 3
E 1
U 2
E 1
U 3
U 4
B 10
B 12
B 9
P 1
B 9
B 16
U 4
B 16
B 9
B 17
T 1
B 12
B 17
U 1
P 2
B 10
B 8
B 6
B 3
B 11
B 3
B 6
U 4
B 5
U 4
B 16
B 16
B 9
B 16
D 3
D 4
B 4
B 4
B 4
D 3
B 19
D 4
B 18
B 8
U 1
B 10
B 18
D 1
D 2
B 4
B 1
B 19

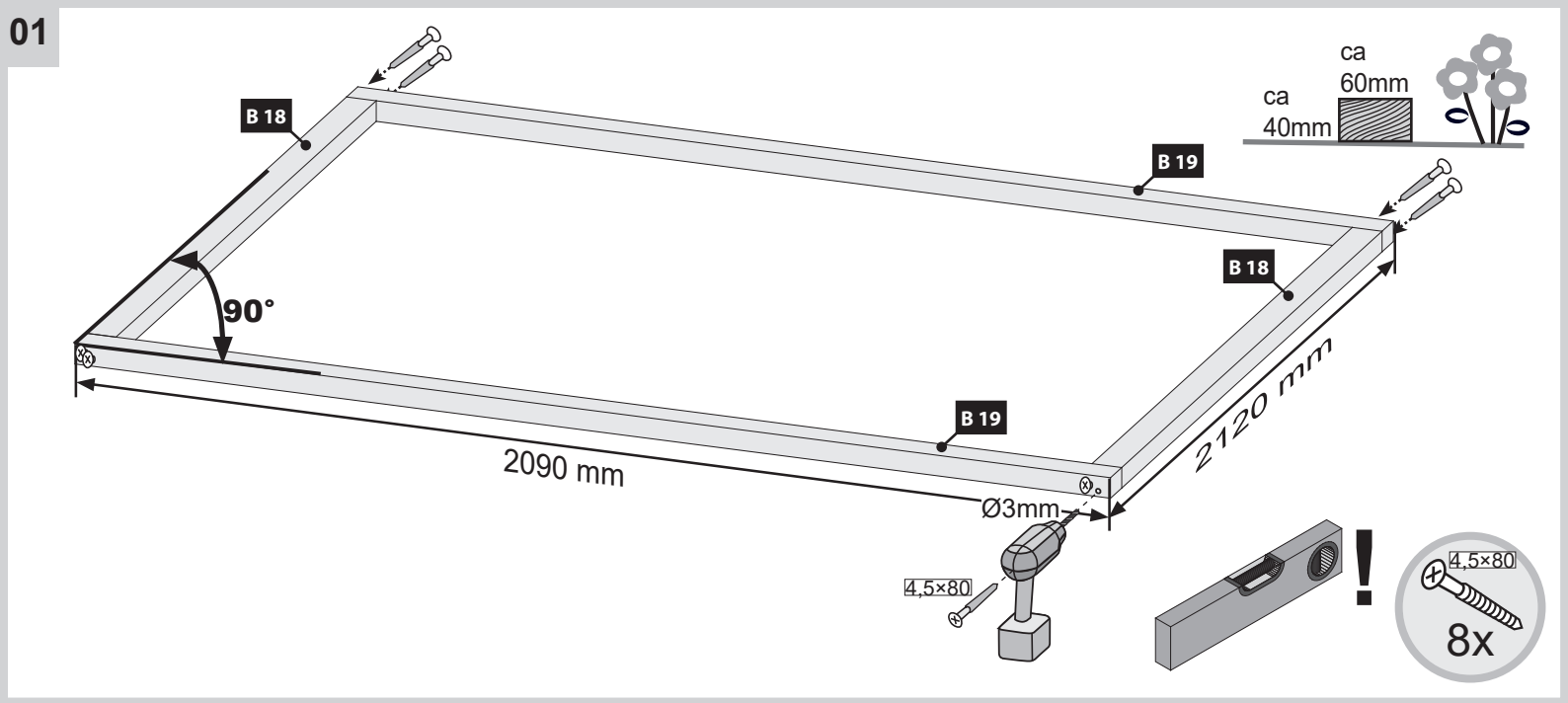
01
B 18
B 19
B 18
B 19
90°
2090 mm
2120 mm
Ø3mm
4,5×80
ca
60mm
ca
40mm
!
4,5×80
8x

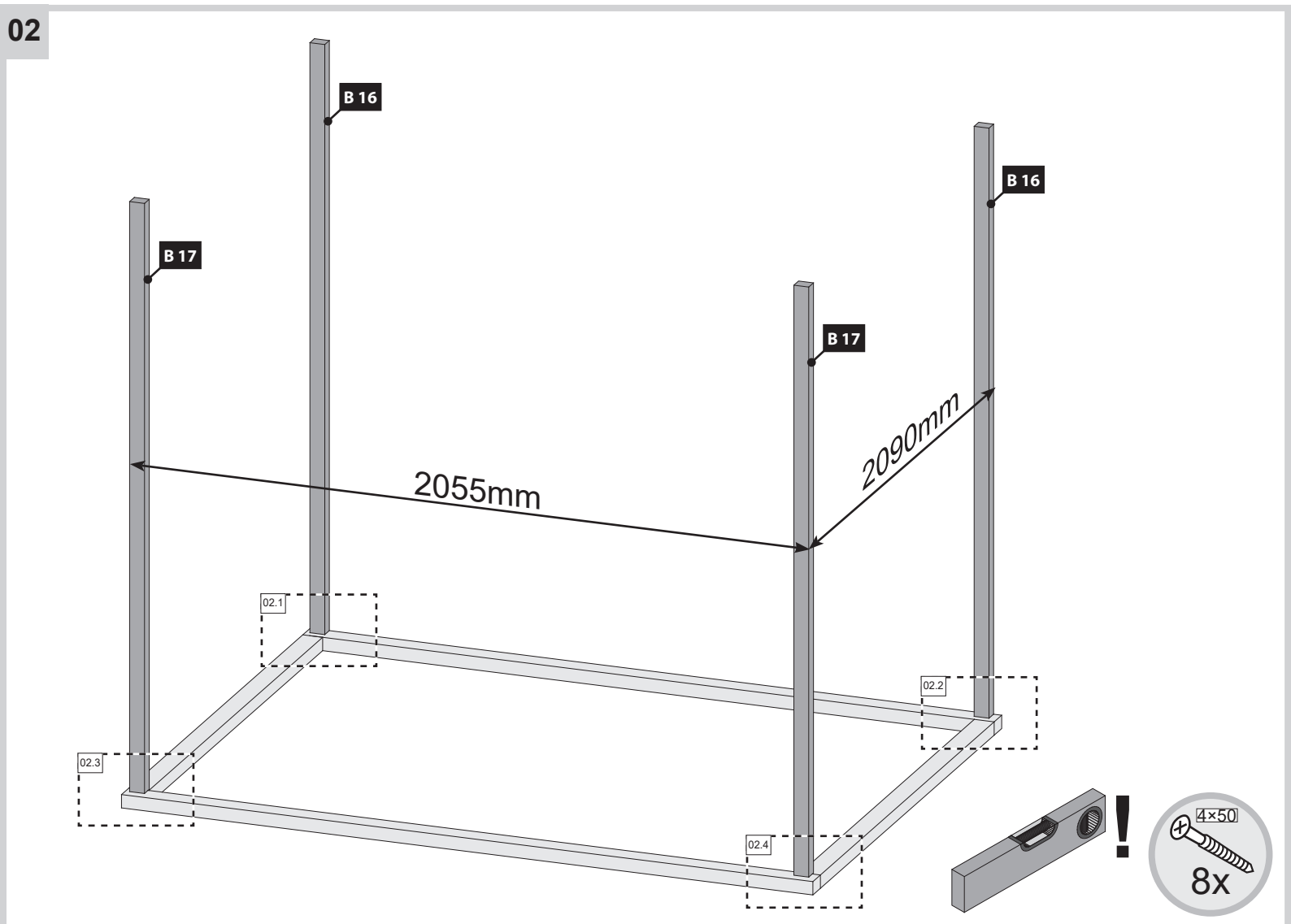
02
B 16
B 17
B 16
B 17
2055mm
2090mm
02.1
02.2
02.3
02.4
!
4×50
8x

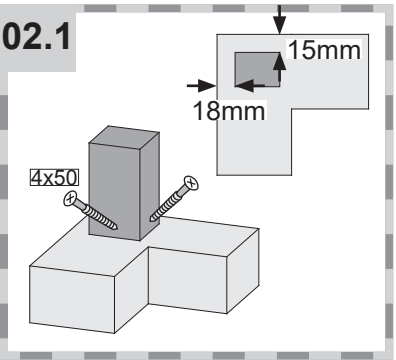
02.1
15mm
18mm
4x50

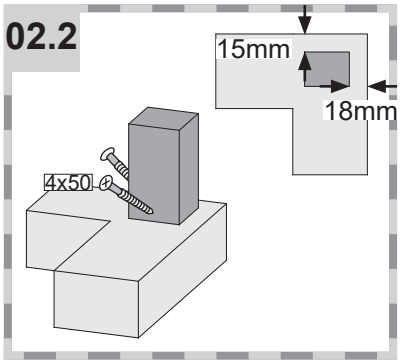
02.2
15mm
18mm
4x50

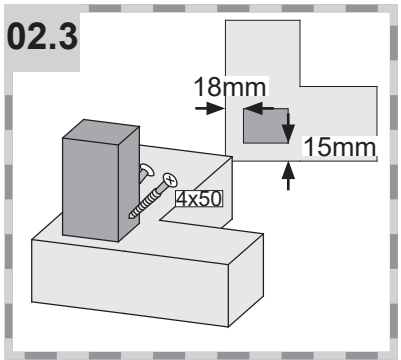
02.3
18mm
15mm
4x50

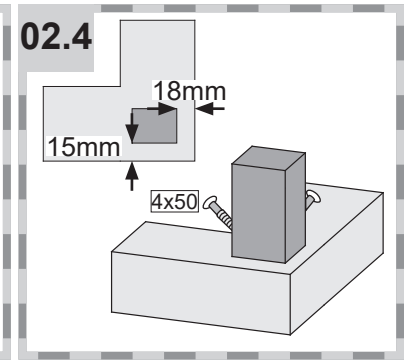
02.4
18mm
15mm
4x50

Leim! Achten Sie auf die gleiche Höhe
Glue! Look for the same height
Colle! Faites attention à la même hauteur
Lijm! Besteed aandacht aan de dezelfde hoogte
Lim! Vær opmærksom på samme højde

Pegamento! Prestar atención a la misma altura
Colla! Prestare attenzione alla stessa altezza
Klíh! Dávejte pozor na stejnou výšku
Lepidlo! Dbajte na rovnakú výšku
Lepilo! Prepričajte se, da je višina enaka

Klej! Zwróć uwagę na tę samą wysokość
Ljepilo! Pobrinite se da budu na istoj visini
Ragasztó! Ügyeljen arra, hogy azonos magasságban legyen

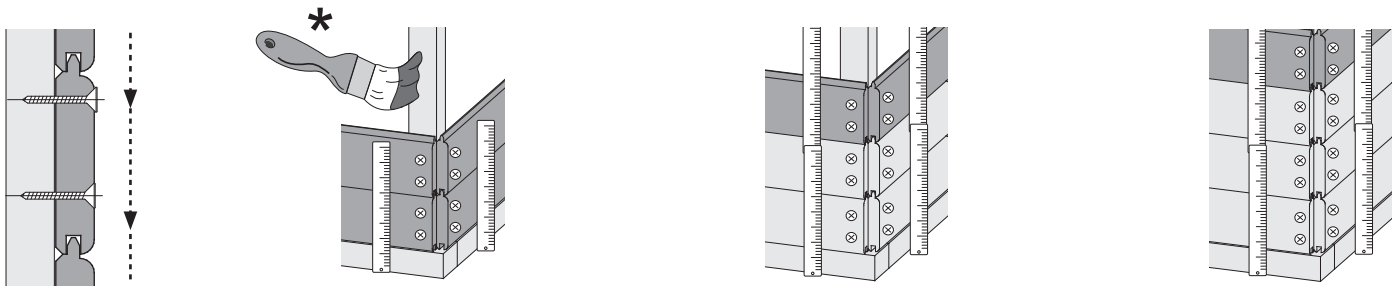


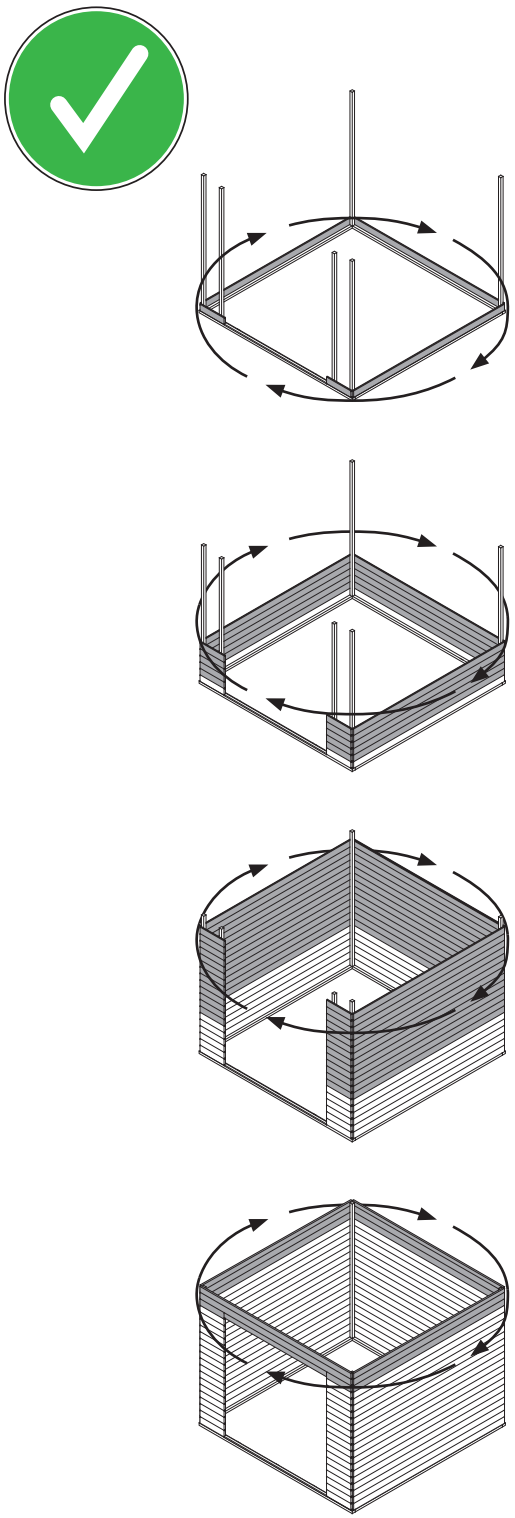

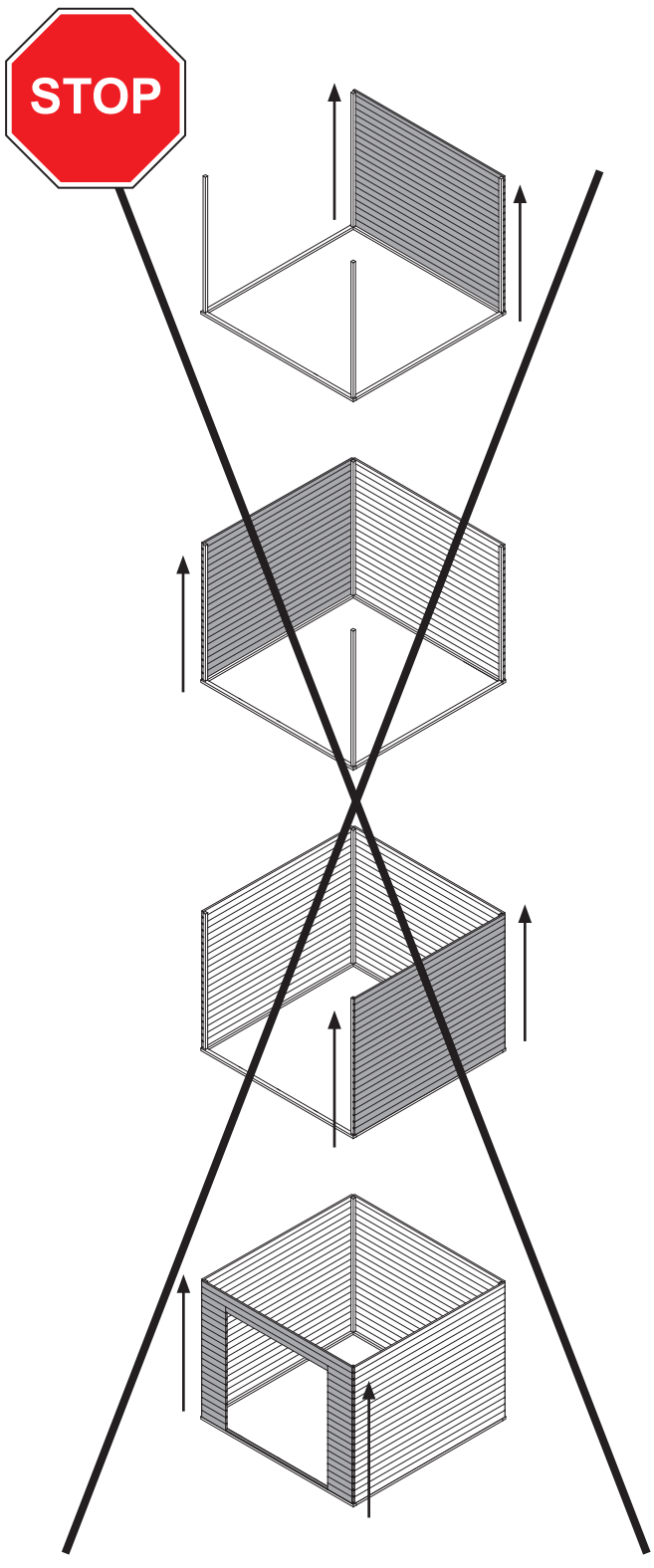

## 03

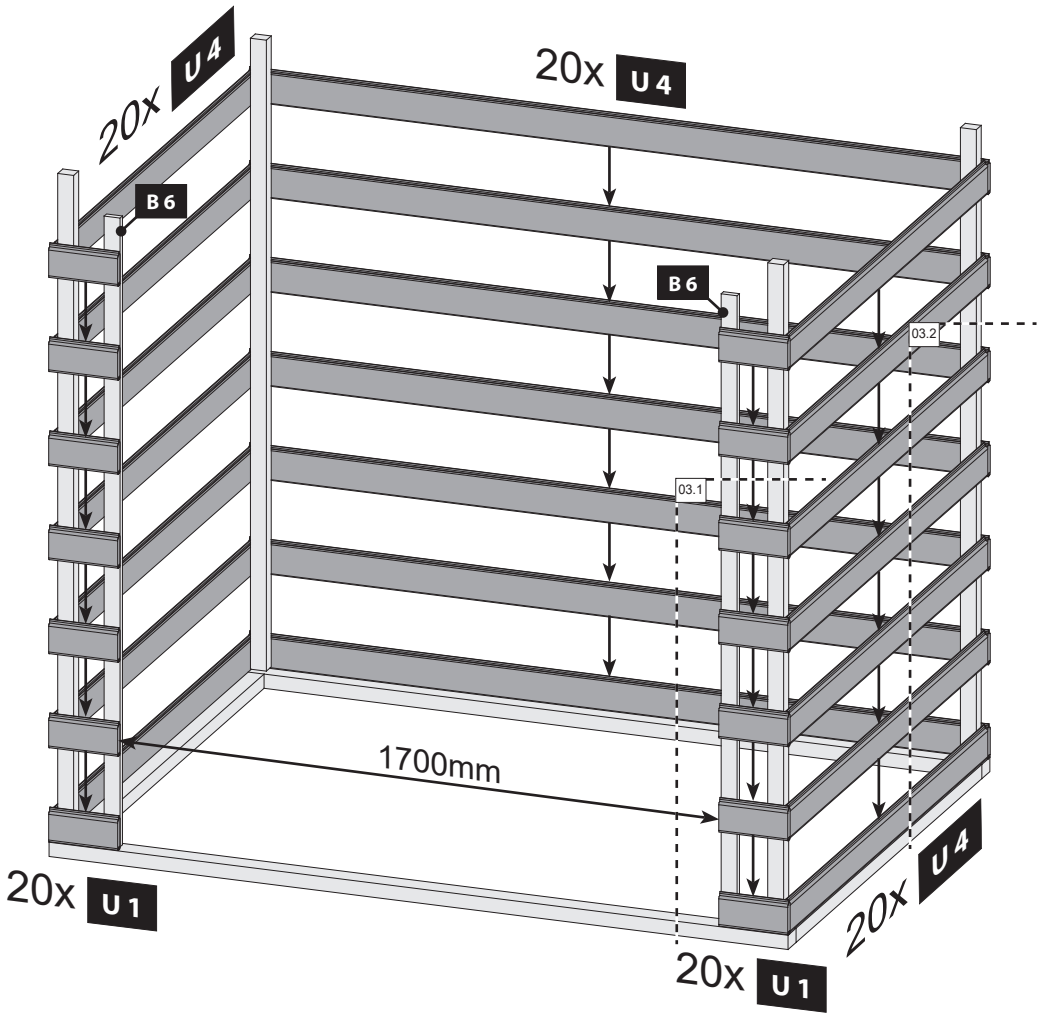
20x U4
20x U4
B6
B6
03.2
03.1
1700mm
20x U1
20x U4
20x U1


4×30
80x


4×50
320x

## 03.1

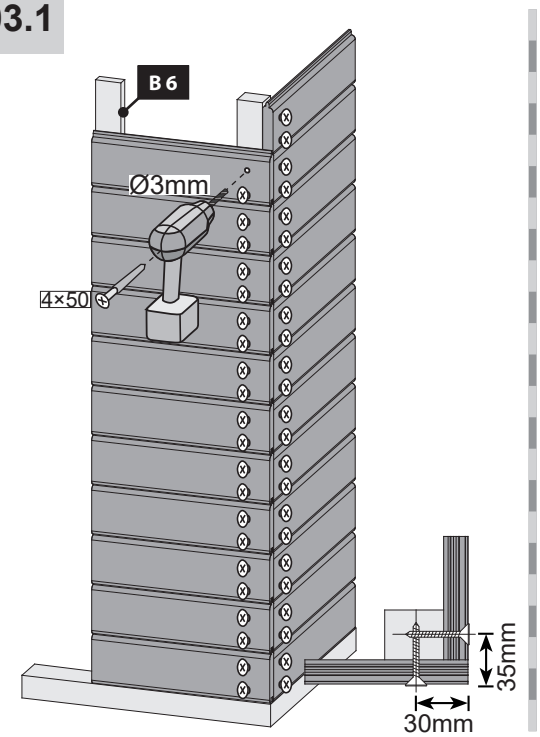
B6
Ø3mm
4×50
35mm
30mm

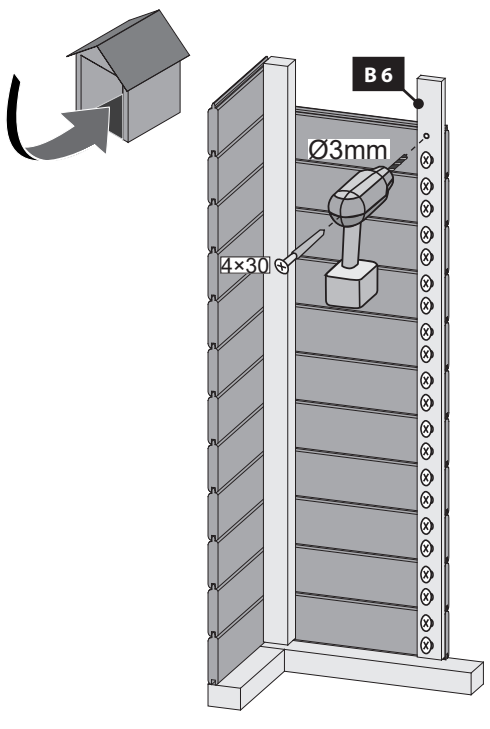
B6
Ø3mm
4×30

## 03.2

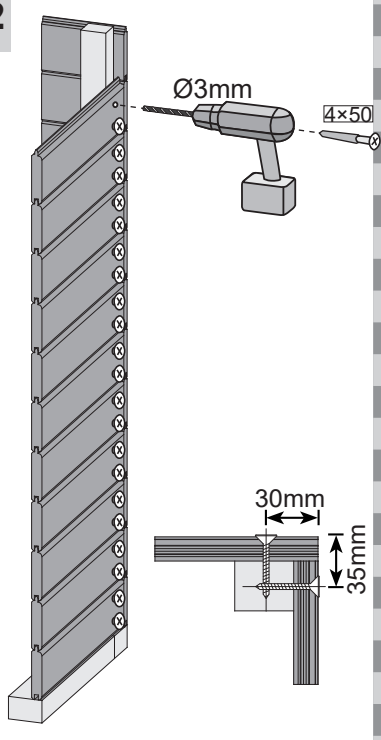
Ø3mm
4×50
30mm
35mm

04

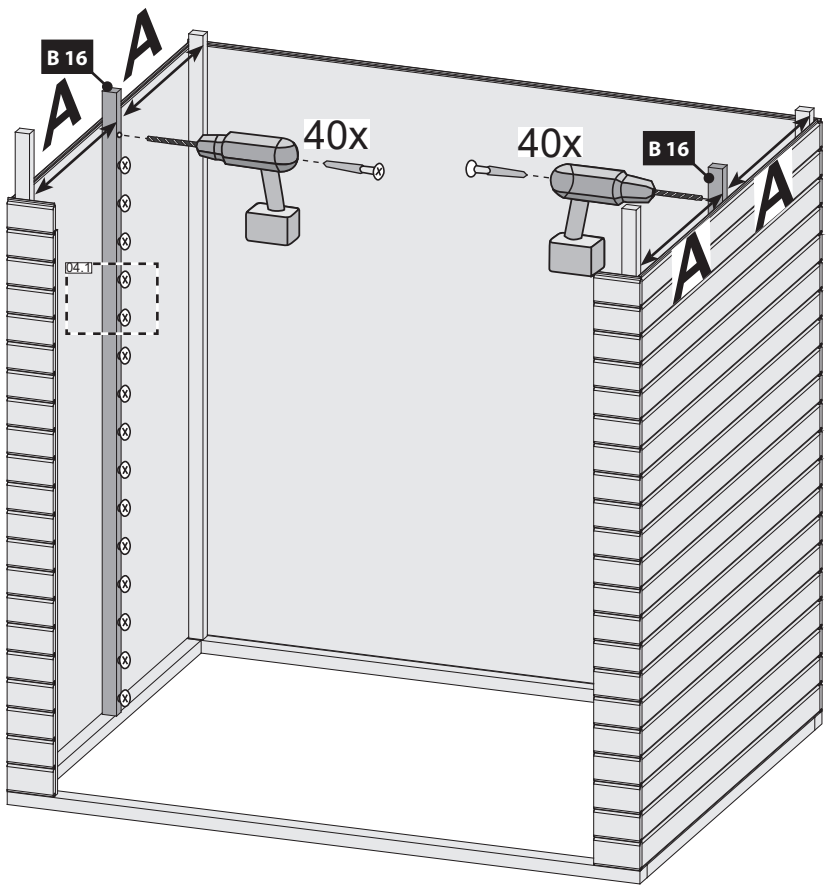





04.1

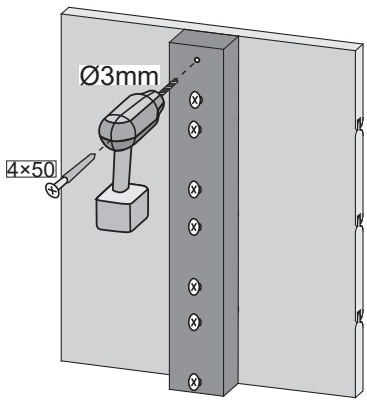


05

1x

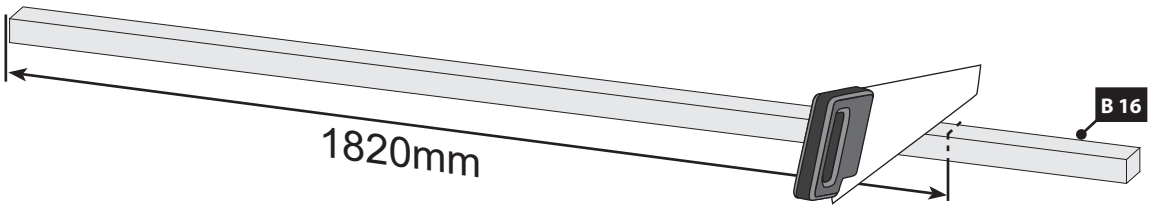


06

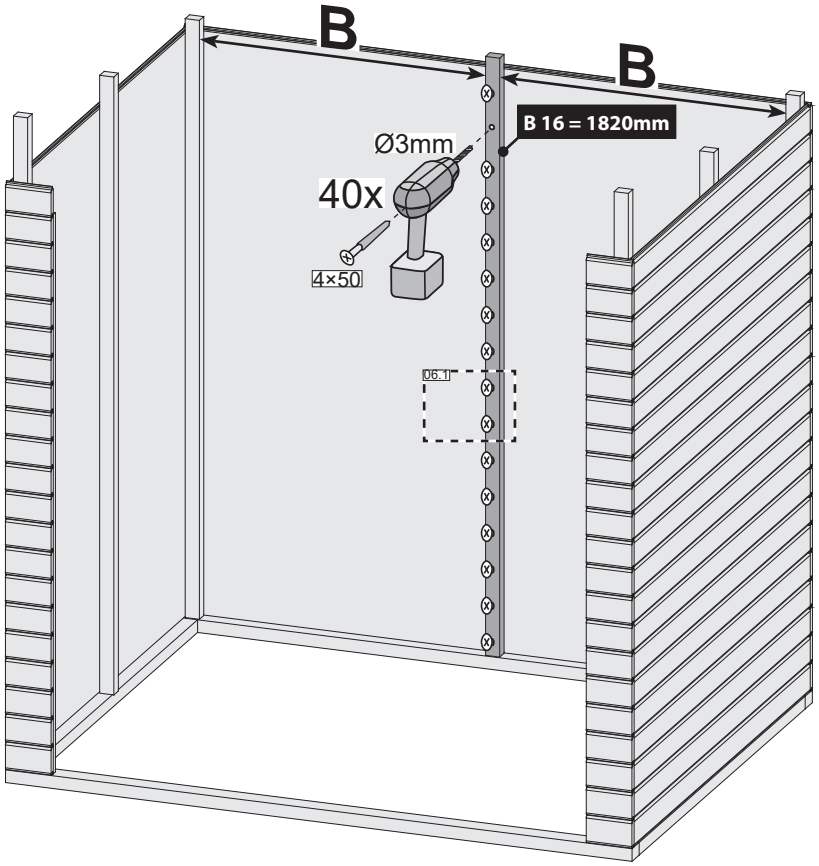





06.1

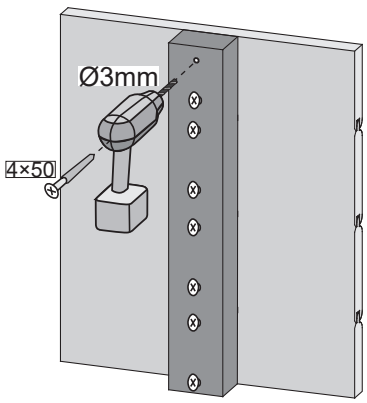

## 07

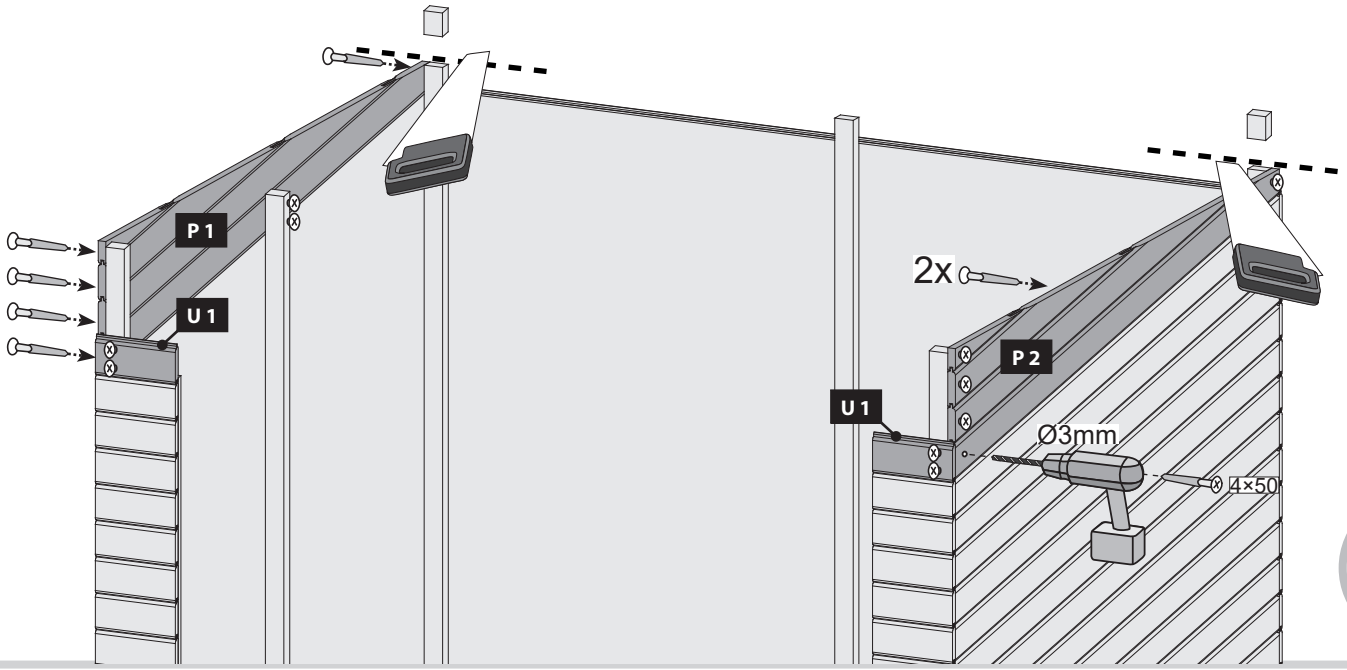


4×50
18x

## 08

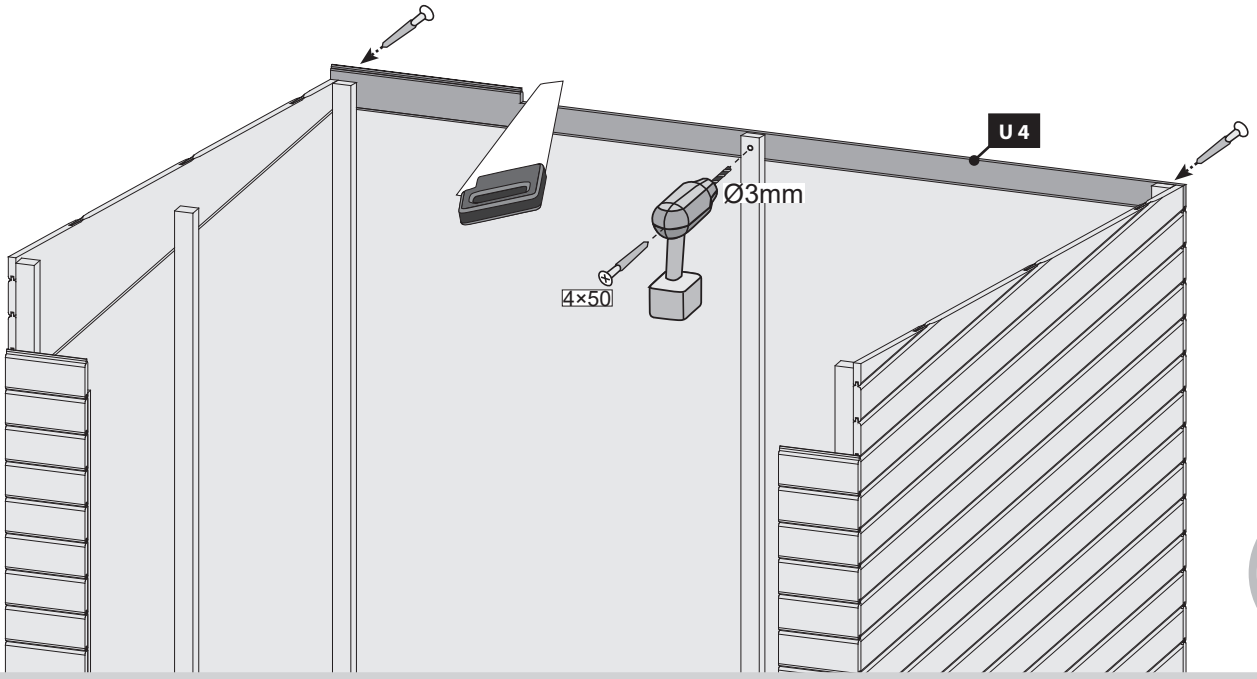


4×50
3x

## 09

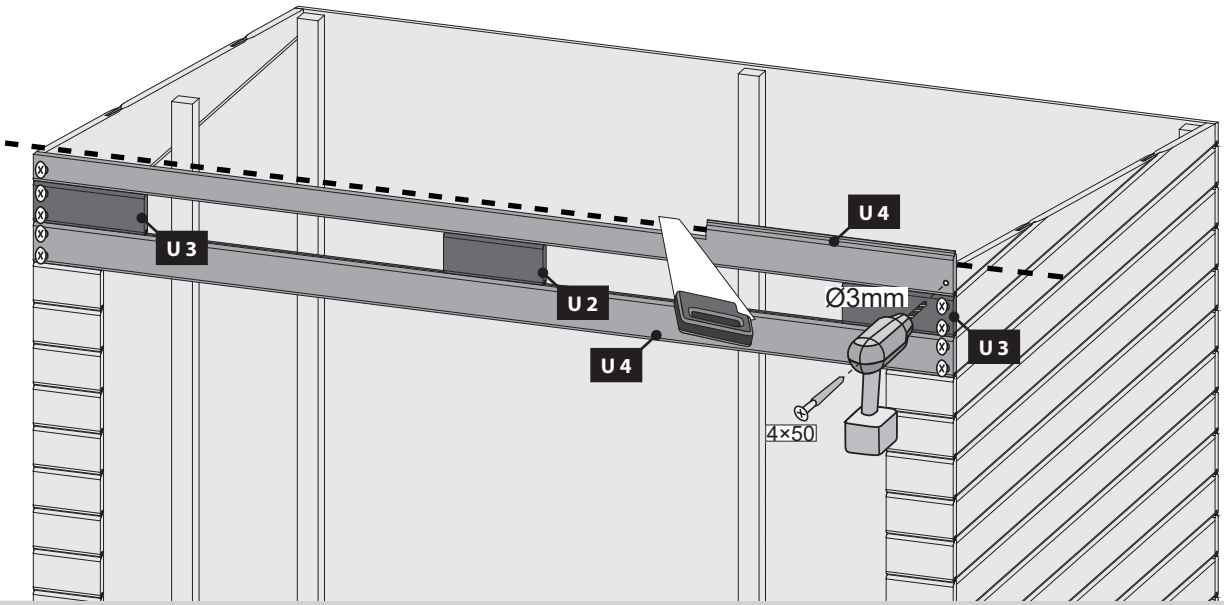


4×50
10x

10

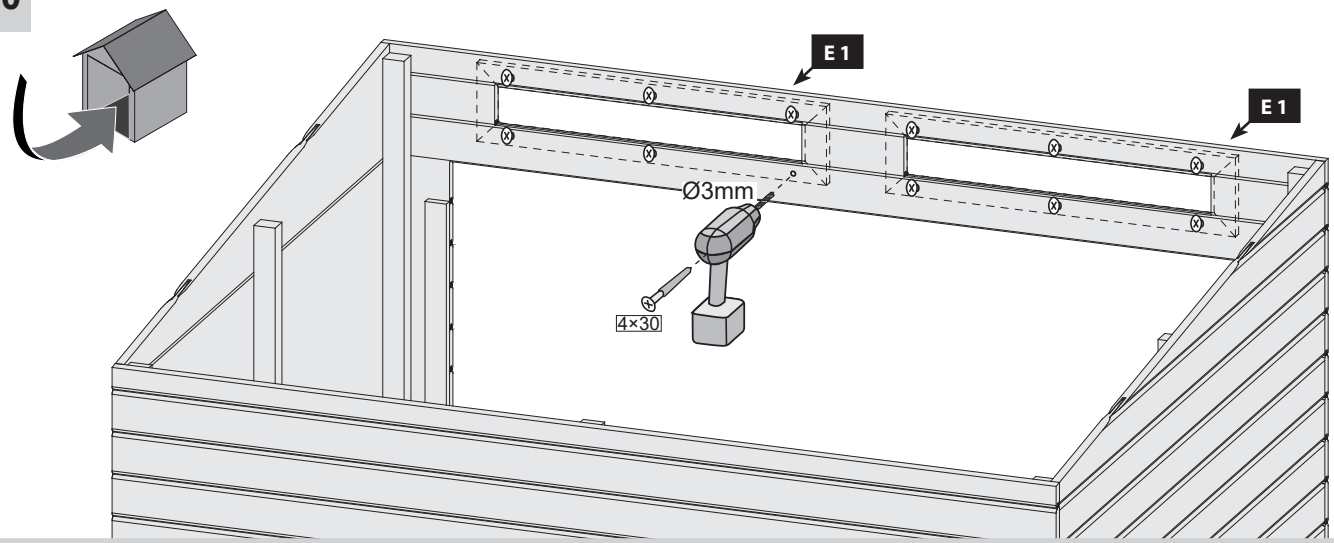


11

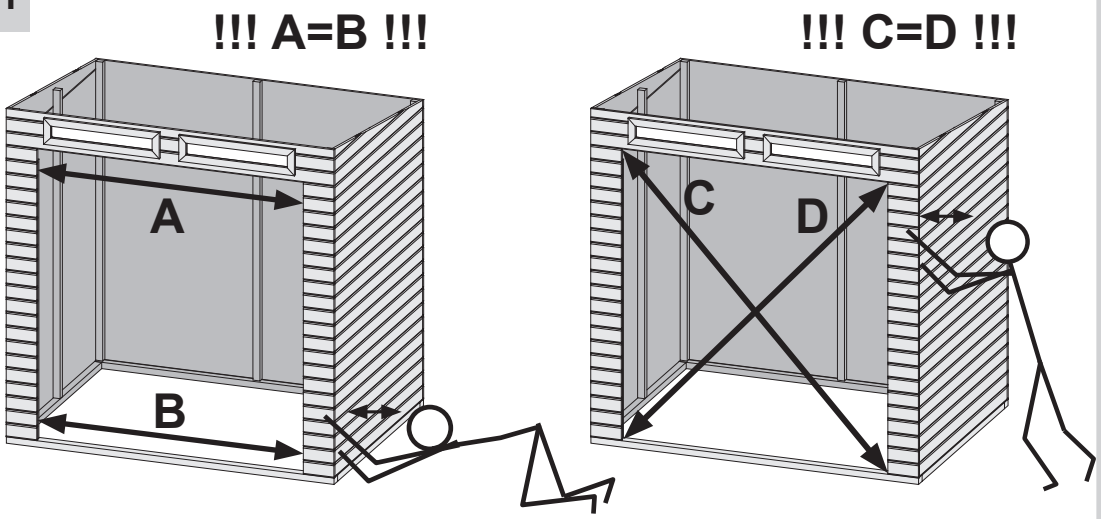


12

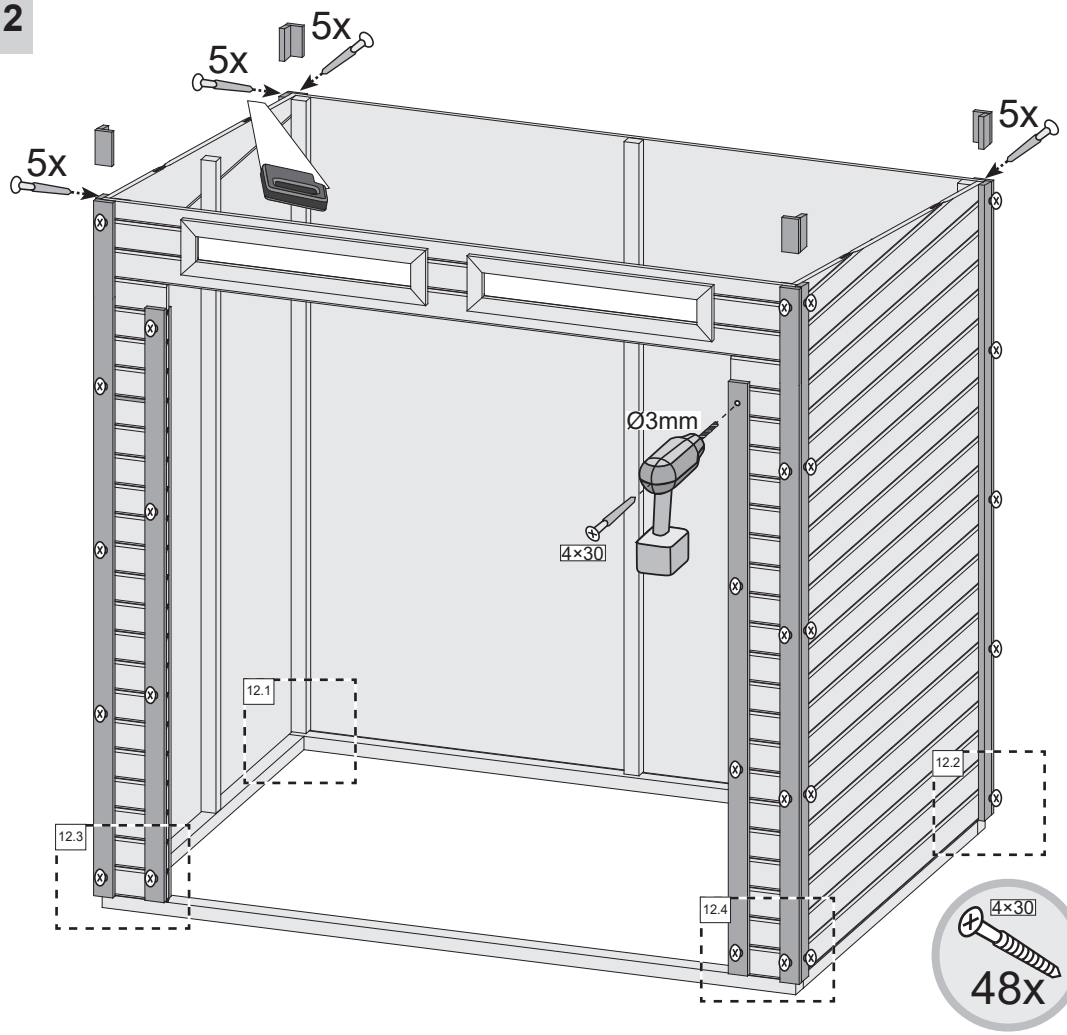


12.1

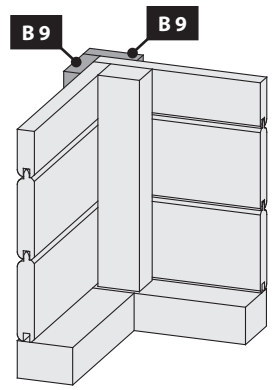


12.2

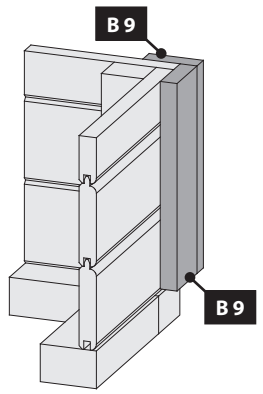


12.3

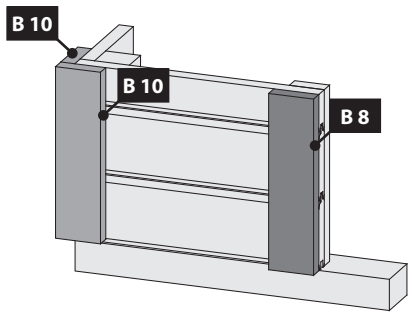


12.4

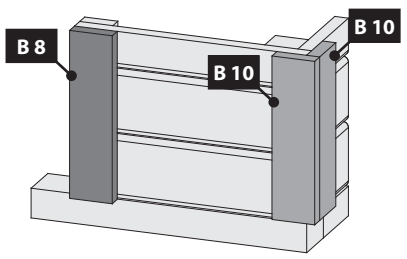

## 13

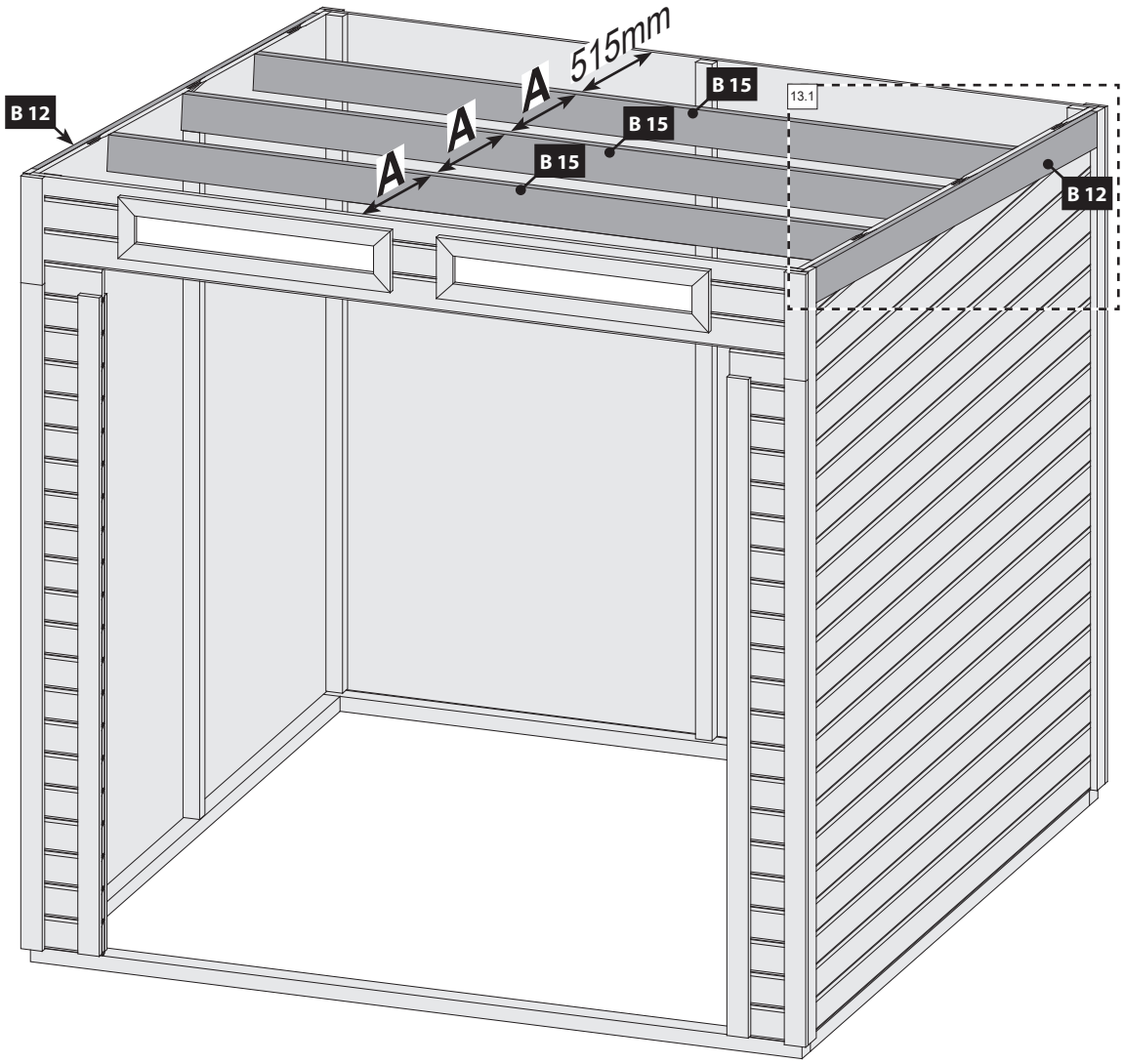
B 12
A
A
A
515mm
B 15
B 15
B 15
13.1
B 12


4×30
8x


4,5×80
24x

## 13.1-1

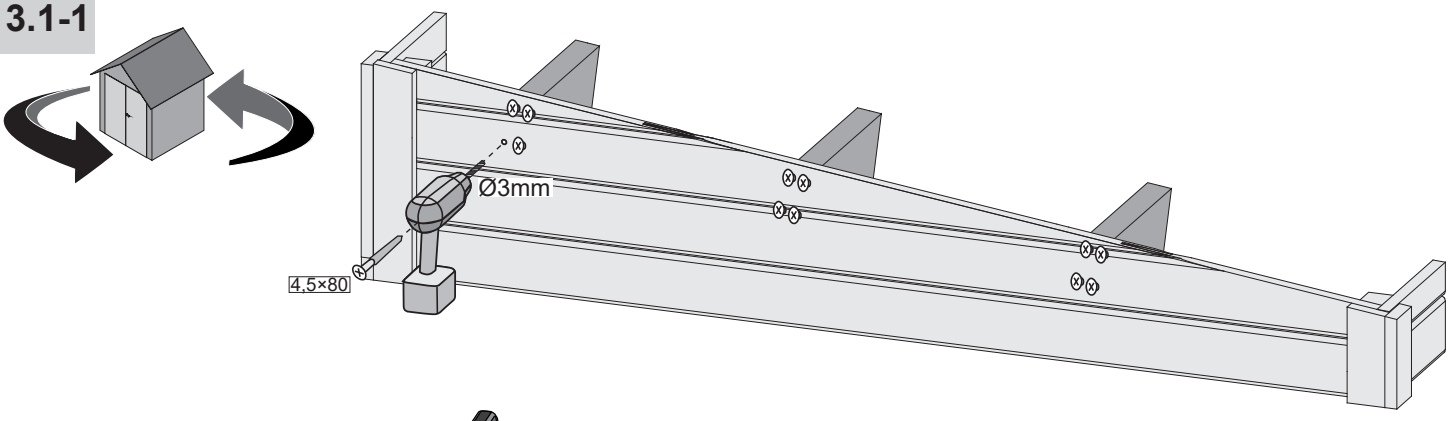
Ø3mm
4,5×80

## 13.1-2

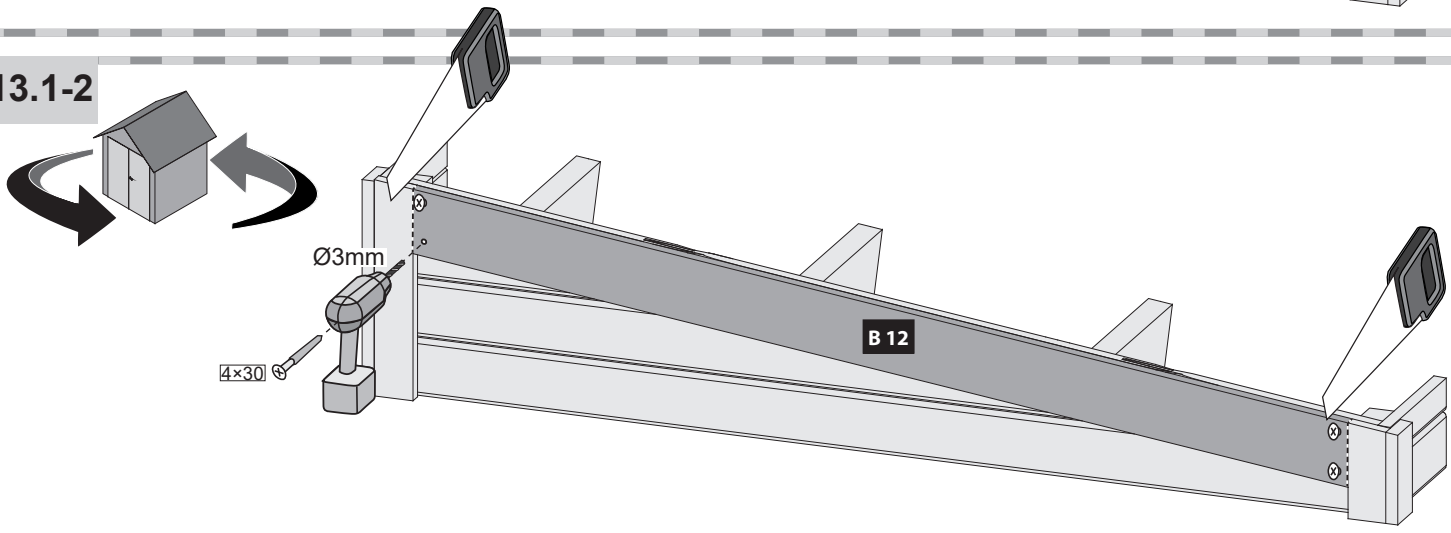
Ø3mm
4×30
B 12

14

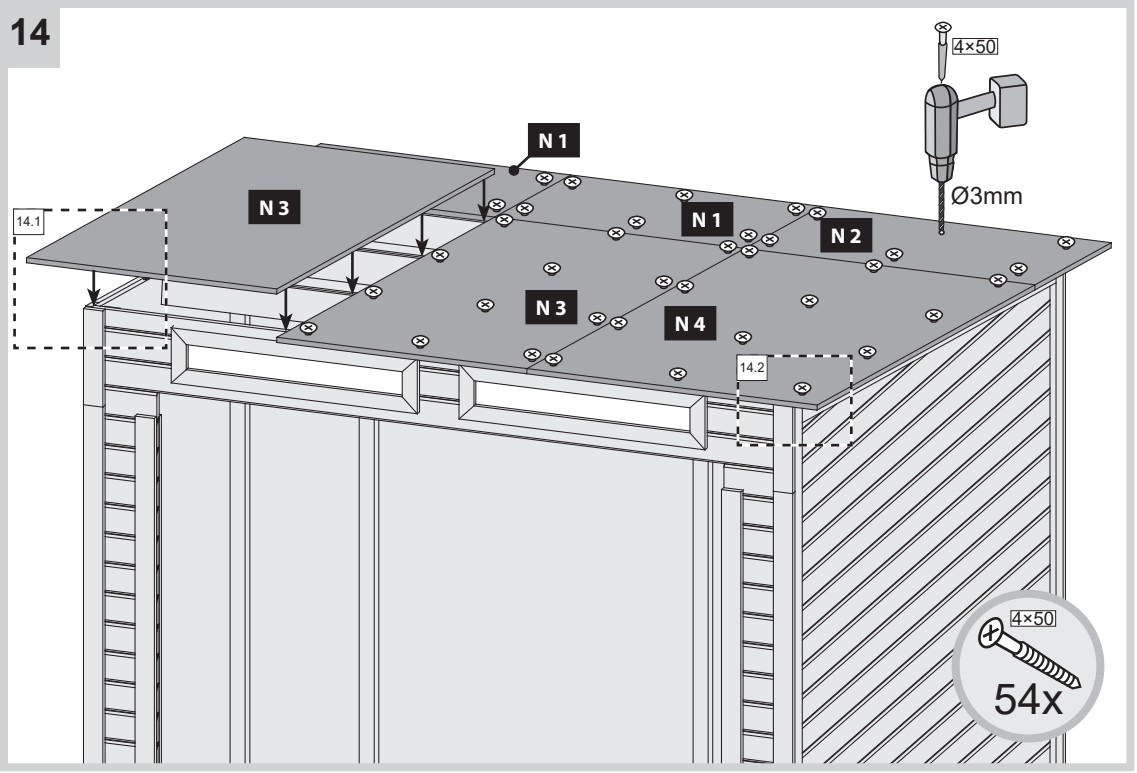


14.1

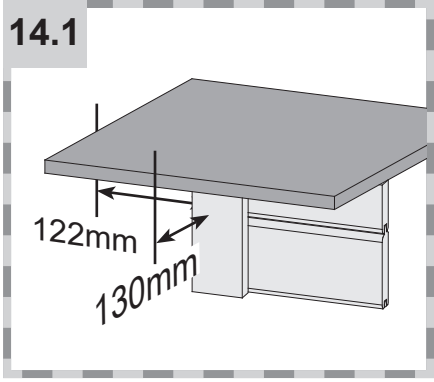


14.2

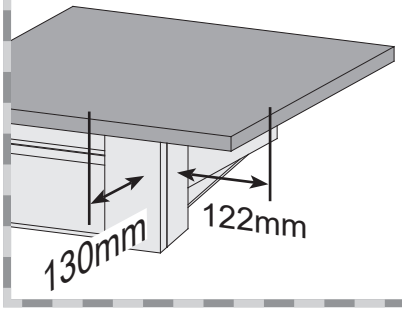


15 1x

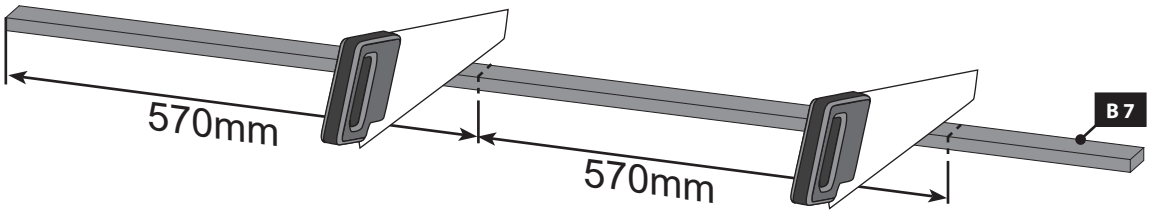


16

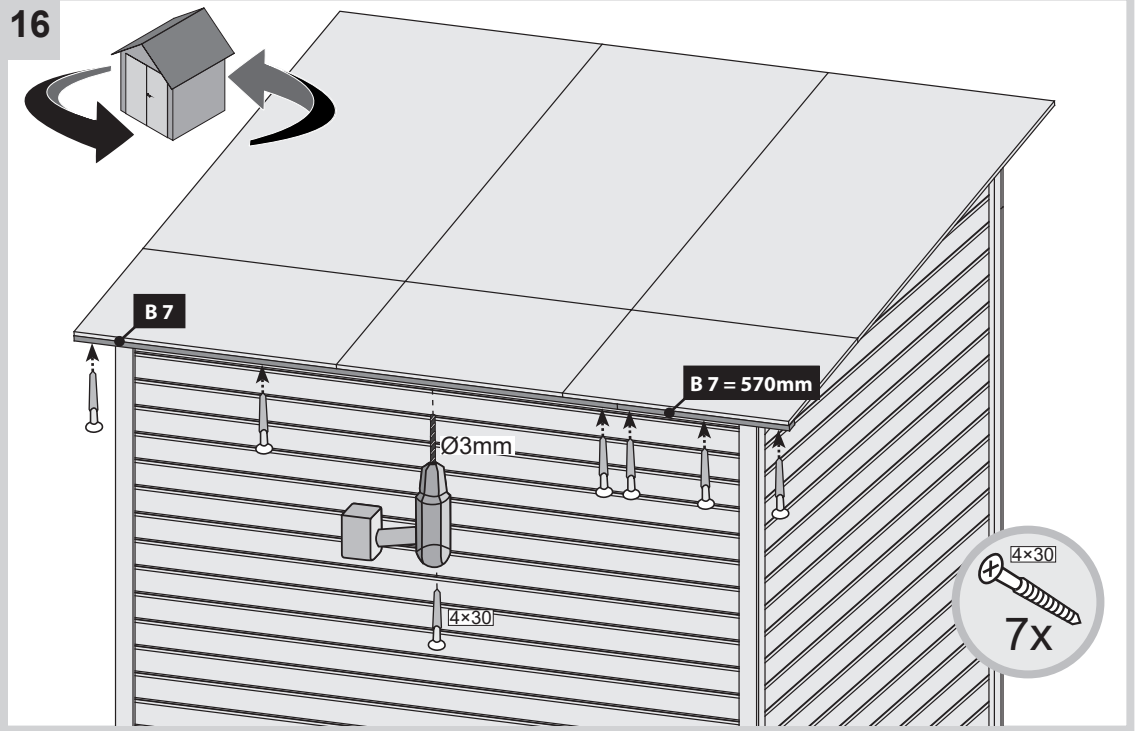


!!!

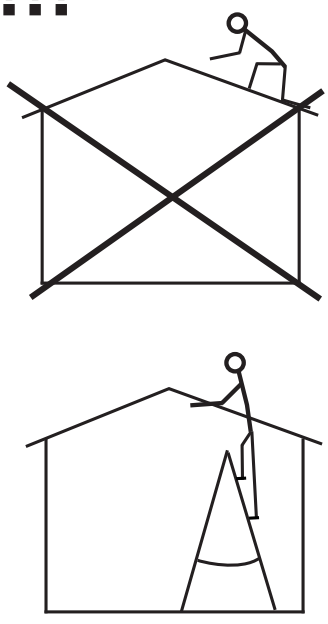

*

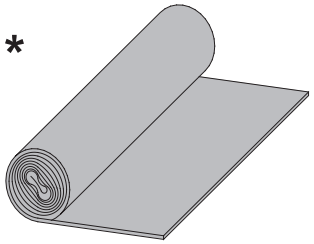

Montage Dachbelag
Installation of roof covering
Pose de la couverture de toiture
Montage van de dakbedekking
Montering af tagbelægning

Instalación del revestimiento del tejado
Posa della copertura del tetto
Montáž střešní krytiny
Montáž strešnej krytiny

Montaža strešne kritine
Montaż pokrycia dachowego
Postavljanje krovnog pokrova
A tetőburkolat felszerelése

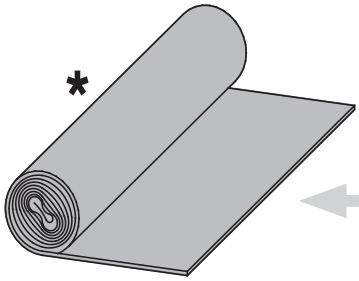




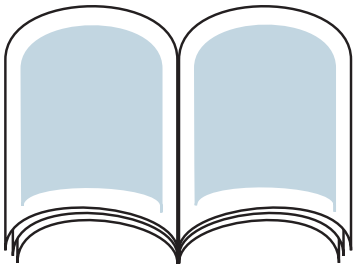

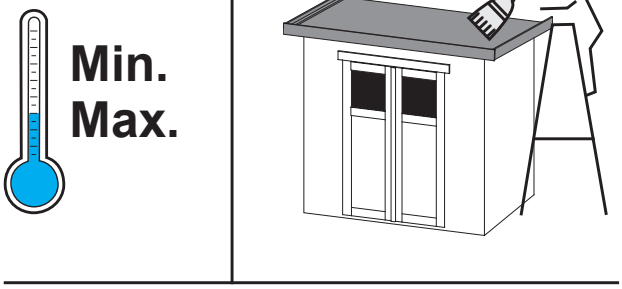


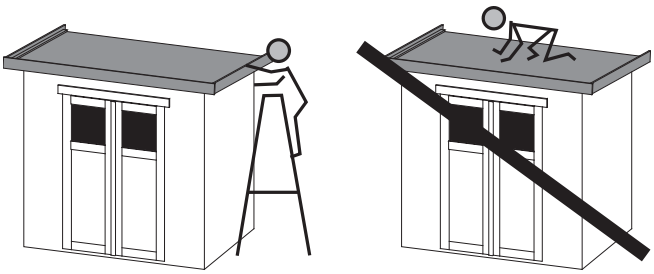

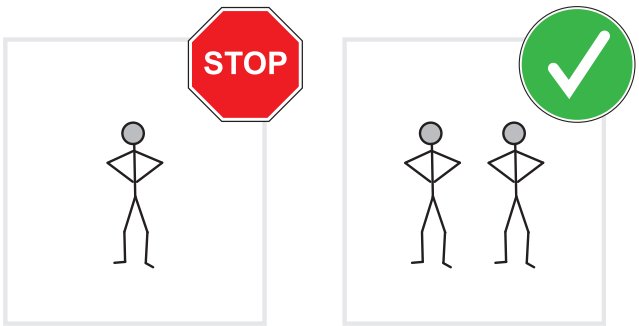

Montage Dachbelag
Installation of roof covering
Pose de la couverture de toiture
Montage van de dakbedekking
Montering af tagbelægning
Instalación del revestimiento del tejado
Posa della copertura del tetto
Montáž střešní krytiny
Montáž strešnej krytiny
Montaža strešne kritine
Montaż pokrycia dachowego
Postavljanje krovnog pokrova
A tetőburkolat felszerelése

Der Materialbedarf richtet sich nach Ihrer Hausgröße. Beachten Sie die Lagerungs- und Montagehinweise Ihres gewählten Dachbelags, insbesondere zu den erforderlichen Umweltbedingungen (z.B. Temperatur und Luftfeuchte) für eine erfolgreiche Montage. Das Dach ist nicht begehbar. Die Konstruktion ist für eine Gesamtbelastung (Schnee, Wind) und nicht für eine Punktbelastung ausgelegt. Zur Montage muss das Dach in jedem Fall sauber und trocken sein. Lose Bestandteile sind vorher zu entfernen.
Die Abdichtung der Dachflächen zu angrenzenden Bauteilen mit Bitumendichtmasse/Silikon ist bauseits zu lösen!

The amount of material required depends on the size of your house. Please follow the storage and installation instructions for your chosen roofing material, paying particular attention to the environmental conditions (e.g. temperature and humidity) required for successful installation. The roof is not accessible. The structure is designed to withstand a total load (snow, wind) and not a point load. The roof must always be clean and dry before installation. Any loose parts must be removed beforehand.
The client is responsible for sealing the roof surfaces where they meet adjacent building components using bituminous sealant/silicone!

La quantité de matériaux nécessaire dépend de la taille de votre maison. Respectez les consignes de stockage et de pose de la couverture de toiture que vous avez choisie, notamment en ce qui concerne les conditions environnementales requises (par exemple, la température et l‘humidité de l‘air) pour une pose réussie. Le toit n‘est pas praticable. La structure est conçue pour supporter une charge globale (neige, vent) et non une charge ponctuelle. Pour le montage, le toit doit impérativement être propre et sec. Les éléments non fixés doivent être retirés au préalable. L‘étanchéité des surfaces de toiture au niveau des éléments de construction adjacents, réalisée à l‘aide d‘un mastic bitumineux ou de silicone, doit être assurée par le maître d‘ouvrage !

De benodigde hoeveelheid materiaal is afhankelijk van de grootte van uw huis. Houd rekening met de opslag- en montage-instructies van de door u gekozen dakbedekking, met name wat betreft de vereiste omgevingsomstandigheden (bijv. temperatuur en luchtvochtigheid) voor een succesvolle montage. Het dak is niet beloopbaar. De constructie is ontworpen voor een totale belasting (sneeuw, wind) en niet voor een puntbelasting. Voor de montage moet het dak in ieder geval schoon en droog zijn. Losse onderdelen moeten vooraf worden verwijderd.
Het afdichten van de dakvlakken tegen aangrenzende bouwdelen met bitumenafdichtingsmiddel/siliconen dient door de opdrachtgever te worden uitgevoerd!

Materialebehovet afhænger af husets størrelse. Overhold opbevarings- og monteringsanvisningerne for det valgte tagbelægning, især hvad angår de nødvendige miljøforhold (f.eks. temperatur og luftfugtighed) for en vellykket montering. Taget er ikke begangbart. Konstruktionen er dimensioneret til en samlet belastning (sne, vind) og ikke til punktbelastning. Taget skal under alle omstændigheder være rent og tørt ved montering. Løse dele skal fjernes på forhånd.
Tætning af tagfladerne mod tilstødende bygningsdele med bitumen-tætningsmasse/silikone skal udføres af bygherren!

La cantidad de material necesaria depende del tamaño de su vivienda. Tenga en cuenta las instrucciones de almacenamiento y montaje del revestimiento de tejado que haya elegido, especialmente en lo que respecta a las condiciones ambientales necesarias (por ejemplo, temperatura y humedad del aire) para que el montaje se realice con éxito. No se puede pisar el tejado. La estructura está diseñada para soportar una carga total (nieve, viento) y no para una carga puntual. Para el montaje, el tejado debe estar siempre limpio y seco. Se deben retirar previamente los elementos sueltos.
¡El sellado de las superficies del tejado con los elementos constructivos adyacentes mediante masilla bituminosa o silicona debe ser realizado por el cliente!

Il fabbisogno di materiale dipende dalle dimensioni della vostra casa. Attenetevi alle istruzioni di stoccaggio e montaggio della copertura scelta, in particolare per quanto riguarda le condizioni ambientali necessarie (ad es. temperatura e umidità dell’aria) per un montaggio corretto. Il tetto non è calpestabile. La struttura è progettata per sopportare un carico complessivo (neve, vento) e non un carico puntuale. Per il montaggio, il tetto deve essere in ogni caso pulito e asciutto. Eventuali elementi non fissati devono essere rimossi in precedenza.
L’impermeabilizzazione delle superfici del tetto in corrispondenza degli elementi costruttivi adiacenti con mastice bituminoso/silicone è a carico del committente!

Montage Dachbelag
Installation of roof covering
Pose de la couverture de toiture
Montage van de dakbedekking
Montering af tagbelægning
Instalación del revestimiento del tejado
Posa della copertura del tetto
Montáž střešní krytiny
Montáž strešnej krytiny
Montaža strešne kritine
Montaż pokrycia dachowego
Postavljanje krovnog pokrova
A tetőburkolat felszerelése

Spotřeba materiálu závisí na velikosti vašeho domu. Dodržujte pokyny pro skladování a montáž zvolené střešní krytiny, zejména pokud jde o nezbytné podmínky prostředí (např. teplotu a vlhkost vzduchu) pro úspěšnou montáž. Střecha není přístupná. Konstrukce je navržena pro celkové zatížení (sníh, vítr), nikoli pro bodové zatížení. Pro montáž musí být střecha v každém případě čistá a suchá. Volné části je třeba předem odstranit. Utěsnění střešních ploch vůči sousedním stavebním prvkům pomocí bitumenové těsnicí hmoty/silikonu musí zajistit stavebník!

Potreba materiálu závisí od veľkosti vášho domu. Dodržiavajte pokyny na skladovanie a montáž zvolenej strešnej krytiny, najmä pokiaľ ide o nevyhnutné podmienky prostredia (napr. teplota a vlhkosť vzduchu) potrebné na úspešnú montáž. Na strechu sa nesmie vstúpiť. Konštrukcia je navrhnutá na celkové zaťaženie (sneh, vietor), nie na bodové zaťaženie. Pred montážou musí byť strecha v každom prípade čistá a suchá. Voľné časti je potrebné vopred odstrániť. Utesnenie strešných plôch voči susedným konštrukčným prvkom pomocou bitúmenovej tesniacej hmoty/silikónu je potrebné zabezpečiť na mieste!

Potrebna količina materiala je odvisna od velikosti vaše hiše. Upoštevajte navodila za skladiščenje in montažo izbrane strešne kritine, zlasti glede potrebnih okoljskih pogojev (npr. temperature in vlažnosti zraka) za uspešno montažo. Na streho ni mogoče stopiti. Konstrukcija je zasnovana za skupno obremenitev (sneg, veter) in ne za točkovno obremenitev. Za montažo mora biti streha v vsakem primeru čista in suha. Ohlapne dele je treba predhodno odstraniti. Tesnjenje stičnih površin strehe s sosednjimi elementi z bitumensko tesnilno maso/silikonom mora izvesti naročnik!

Ilość potrzebnego materiału zależy od wielkości domu. Należy przestrzegać wskazówek dotyczących przechowywania i montażu wybranego pokrycia dachowego, zwłaszcza w zakresie warunków środowiskowych (np. temperatury i wilgotności powietrza) niezbędnych do prawidłowego montażu. Po dachu nie można chodzić. Konstrukcja jest przystosowana do obciążenia całkowitego (śnieg, wiatr), a nie do obciążenia punktowego. Przed montażem dach musi być w każdym przypadku czysty i suchy. Należy wcześniej usunąć luźne elementy. Uszczelnienie powierzchni dachowych przylegających do elementów budowlanych za pomocą masy uszczelniającej na bazie bitumu/silikonu należy wykonać we własnym zakresie!

Količina potrebnog materijala ovisi o veličini vaše kuće. Molimo vas da slijedite upute za skladištenje i ugradnju odabranog krovnog materijala, obraćajući posebnu pozornost na uvjete okoliša (npr. temperaturu i vlažnost) potrebne za uspješnu ugradnju. Krov nije dostupan. Konstrukcija je projektirana za podnošenje ukupnog opterećenja (snijeg, vjetar), a ne točkastog opterećenja. Krov mora uvijek biti čist i suh prije ugradnje. Sve labave dijelove potrebno je ukloniti unaprijed. Kupac je odgovoran za brtvljenje krovnih površina na mjestima gdje se susreću s pripadajućim građevinskim elementima pomoću bitumenske brtvila ili silikona!

Az anyagszükséglet a ház méretétől függ. Kérjük, vegye figyelembe a választott tetőburkolat tárolási és szerelési utasításait, különös tekintettel a sikeres szereléshez szükséges környezeti feltételekre (pl. hőmérséklet és páratartalom). A tetőn nem lehet járni. A szerkezetet teljes terhelésre (hó, szél) tervezték, nem pedig pontszerű terhelésre. A szereléshez a tetőnek minden esetben tisztának és száraznak kell lennie. A laza alkatrészeket előzetesen el kell távolítani. A tetőfelületek és a szomszédos építőelemek közötti tömítést bitumenes tömítőanyaggal/szilikonnal a megrendelőnek kell elvégeznie!

17

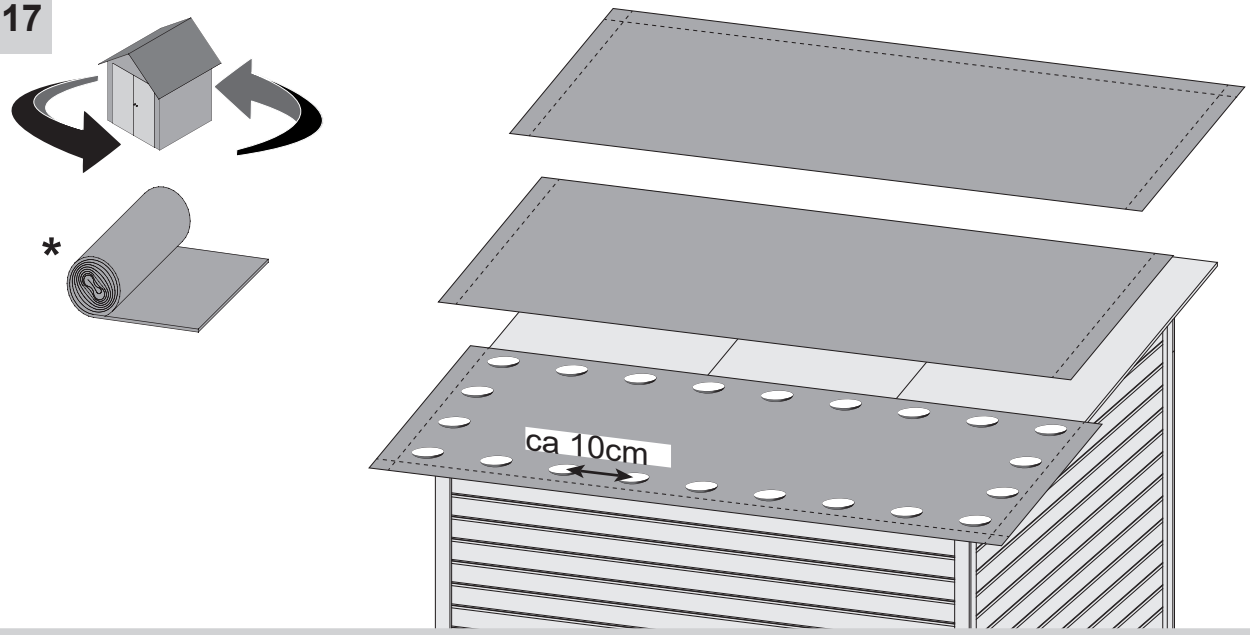


18

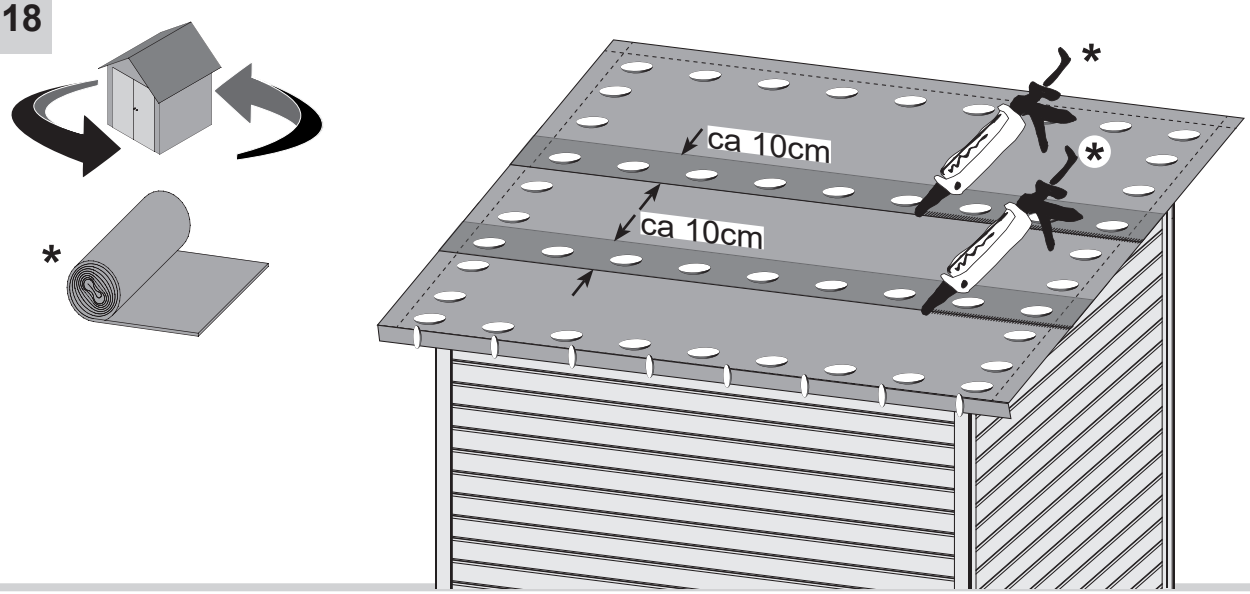


19

1x

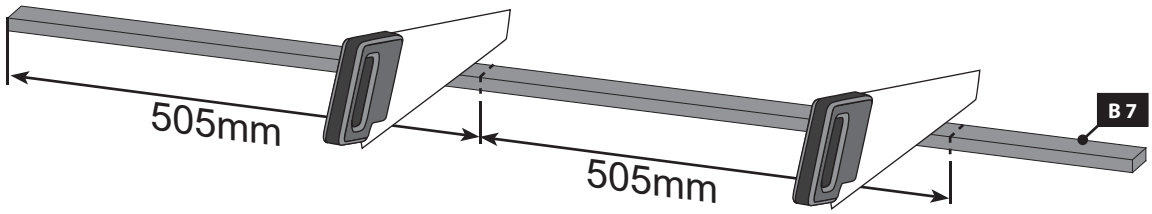


20

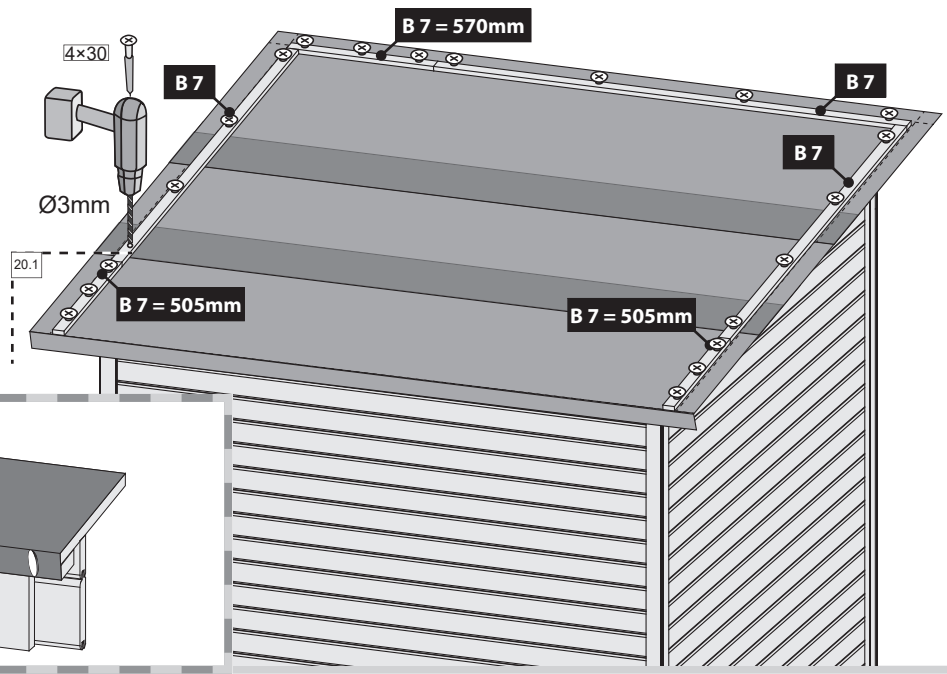


20.1

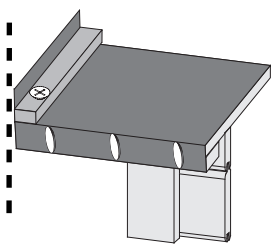



**21** 2x

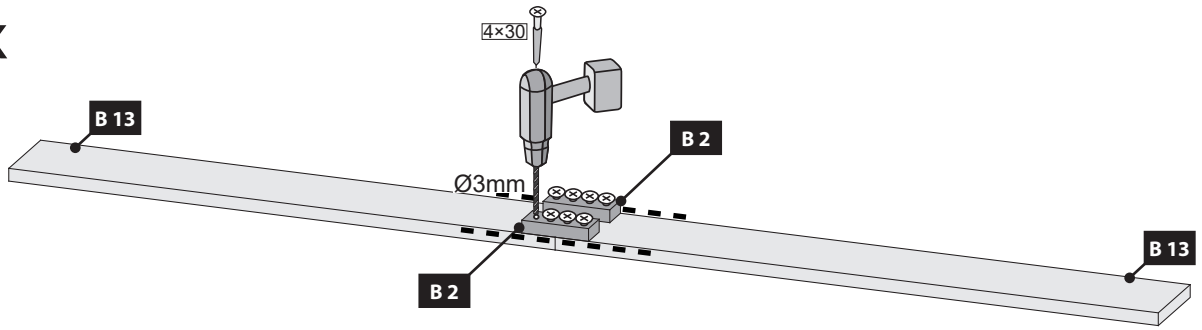


4×30
16x

**22**

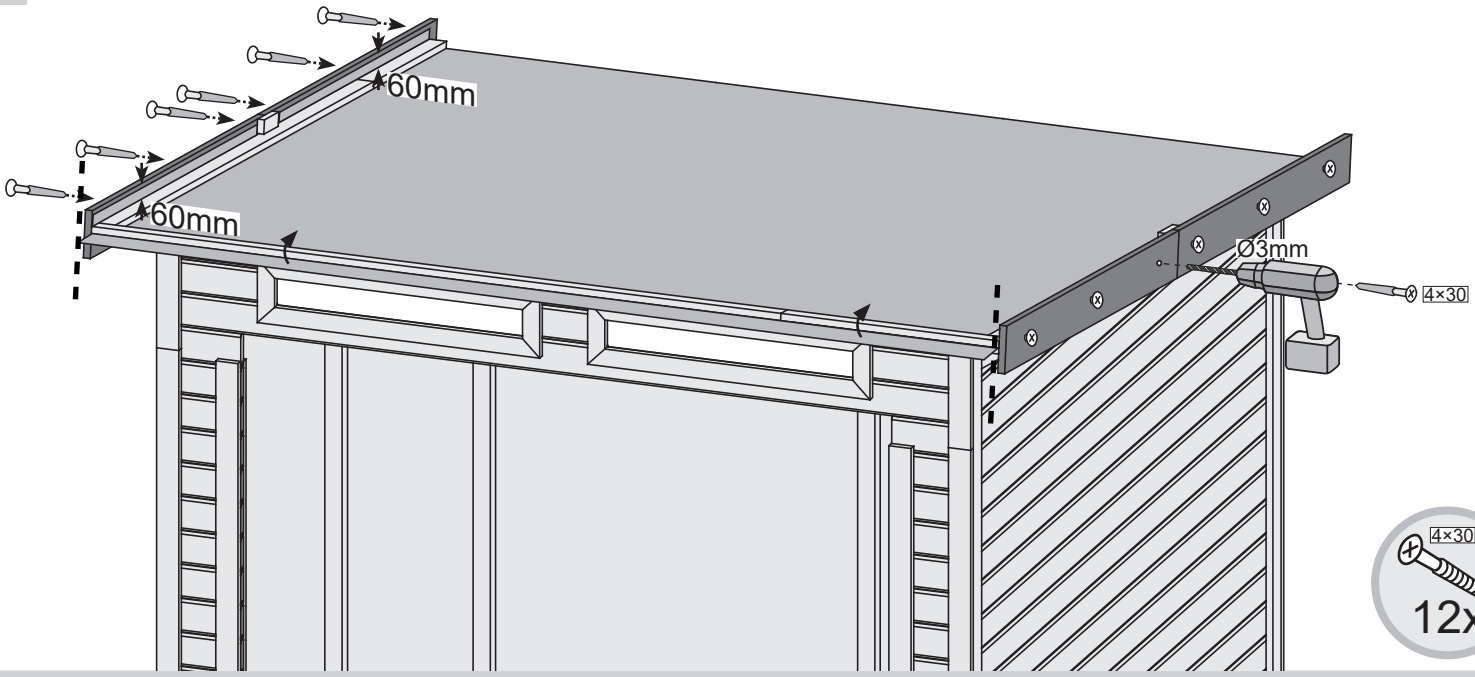


4×30
12x

**23**

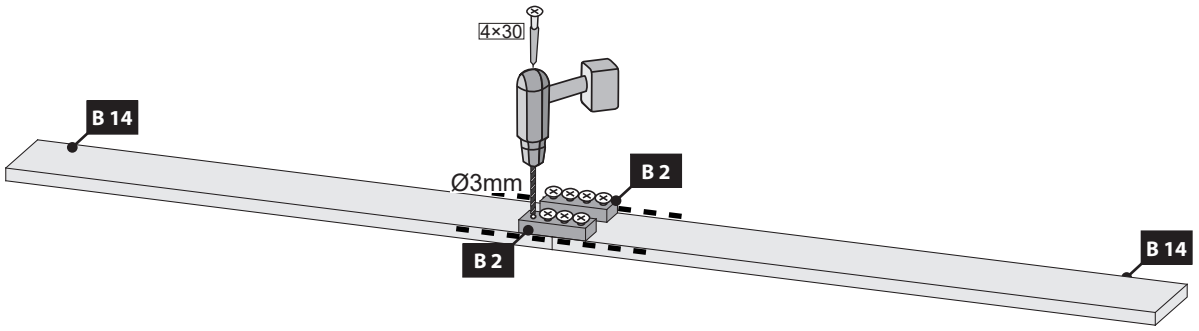


4×30
8x

**24**

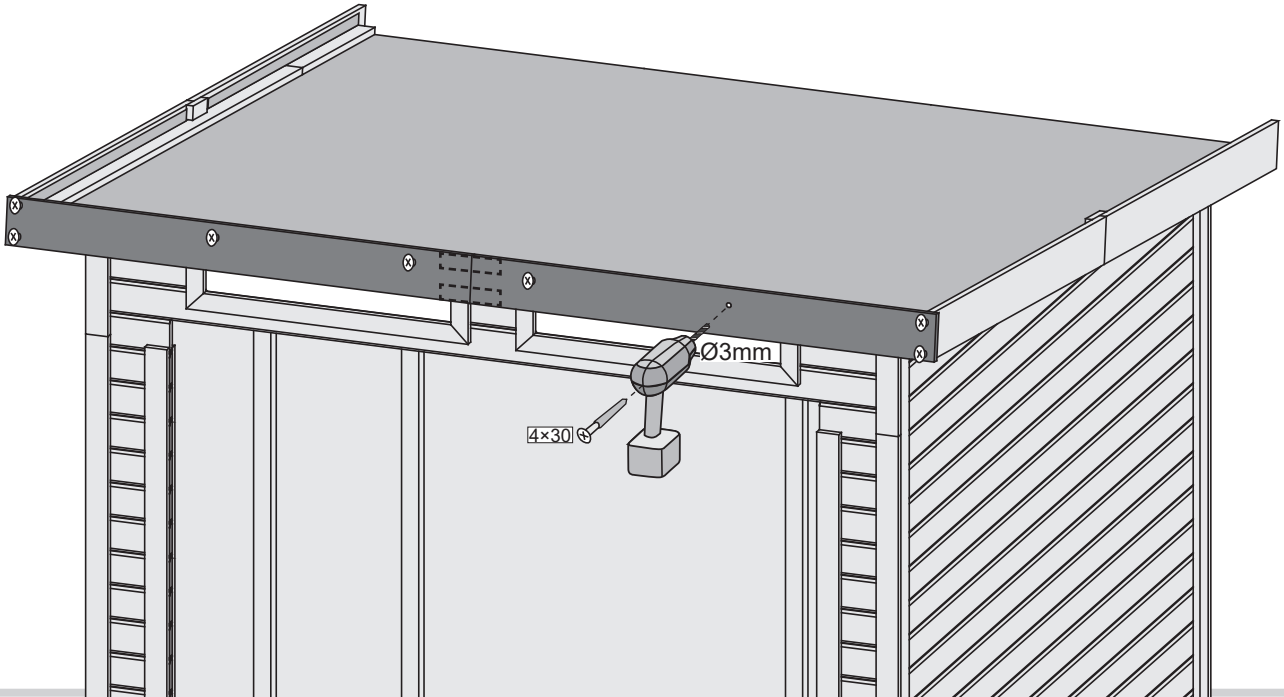


4×30
8x

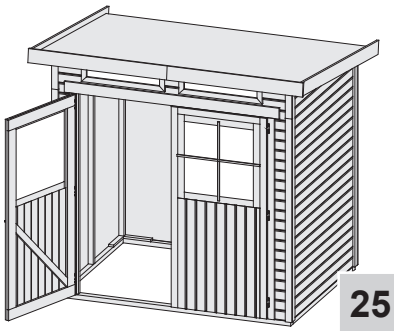

25 A + 26 A

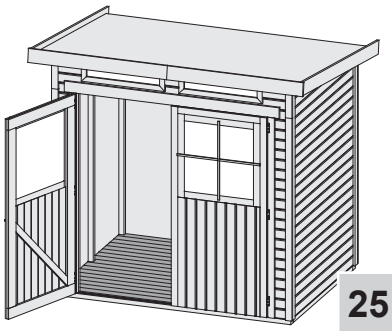

25 B + 26 B

## 25 A

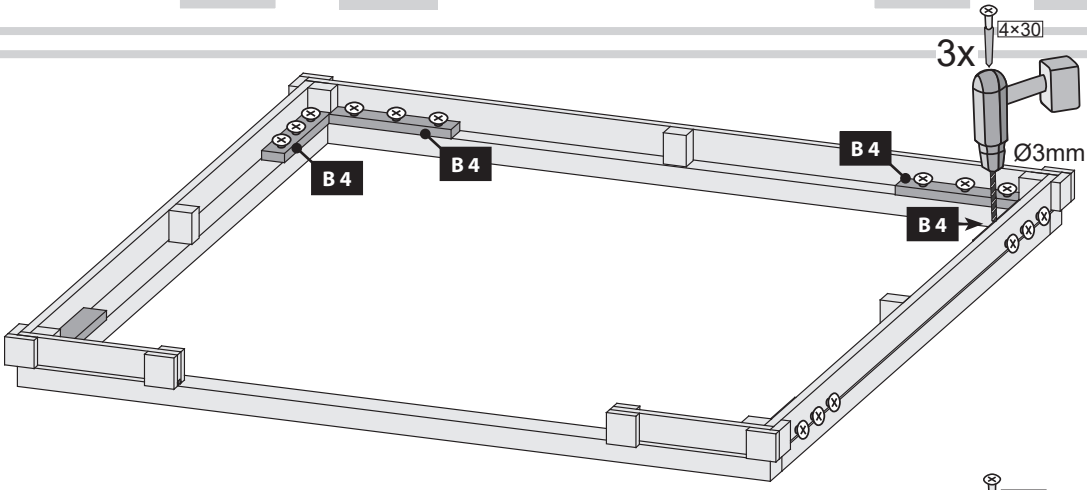





## 26 A

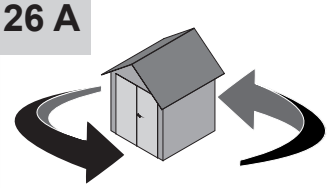

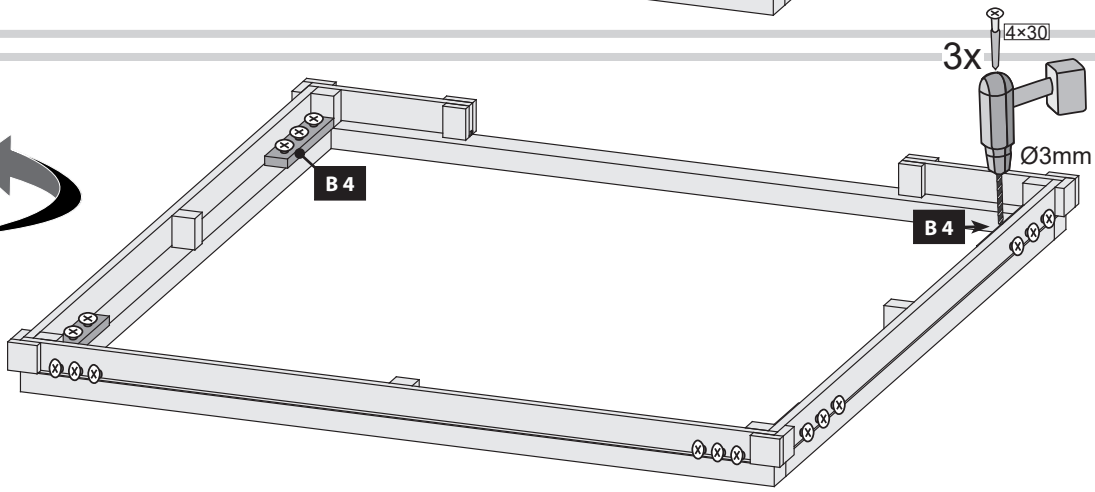





## 25 B

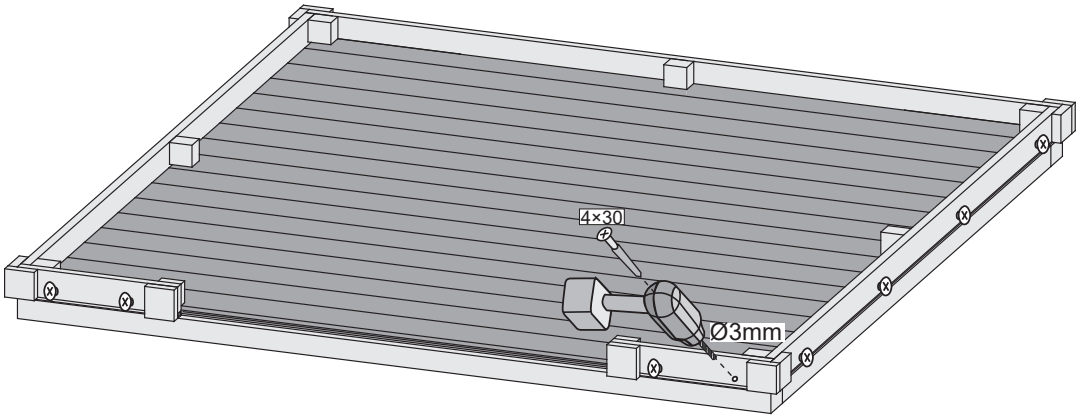





## 26 B

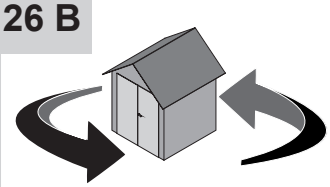

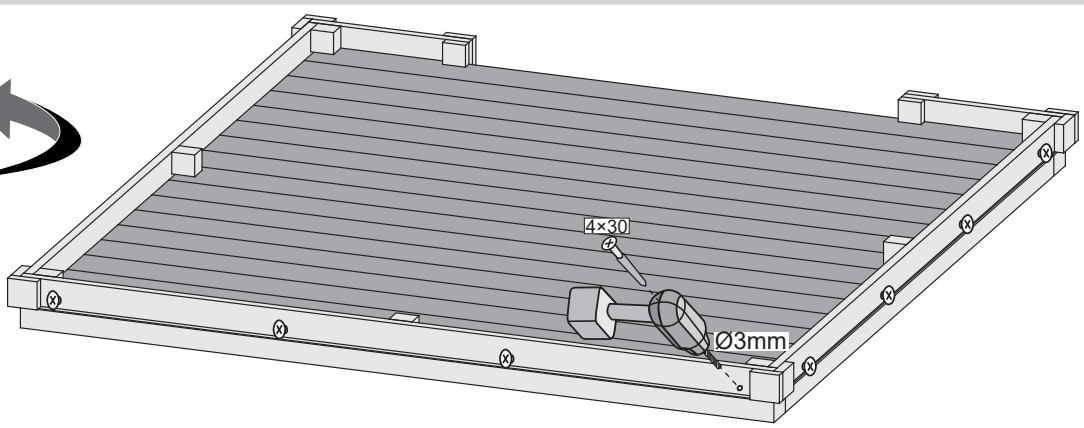




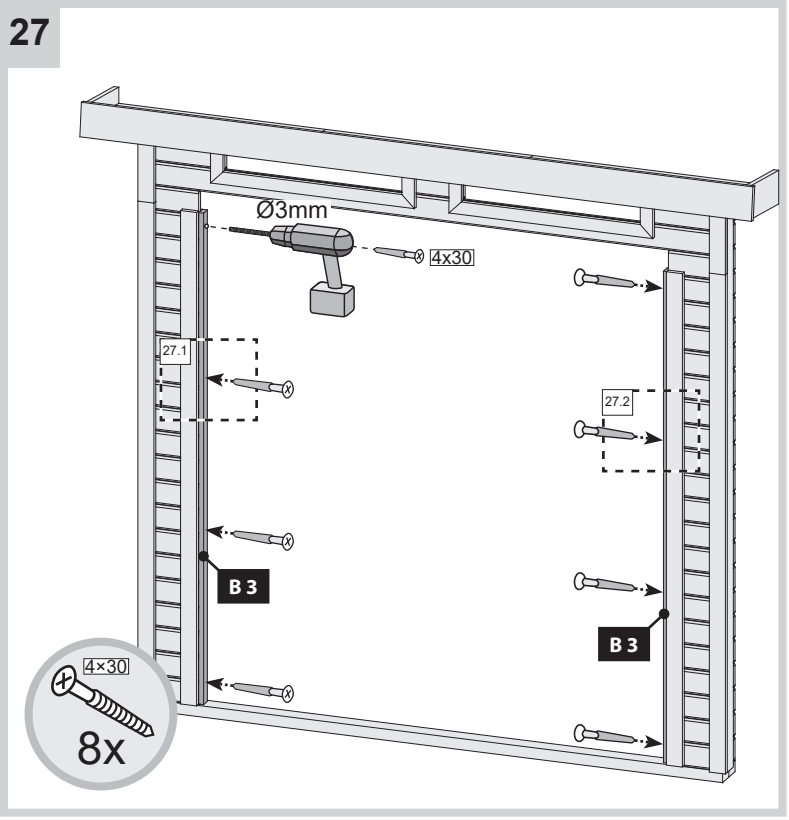
27
Ø3mm
4x30
27.1
27.2
B 3
B 3
4×30
8x

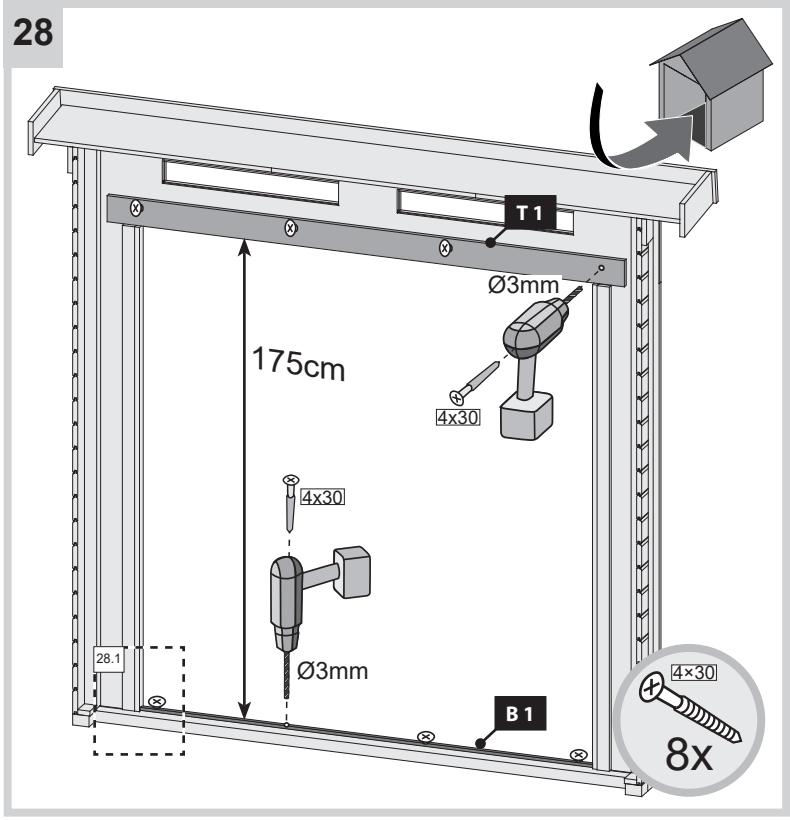
28
T 1
175cm
Ø3mm
4x30
4x30
Ø3mm
28.1
B 1
4×30
8x

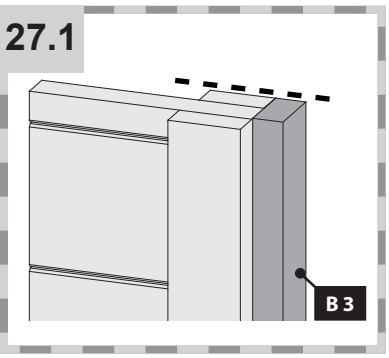
27.1
B 3

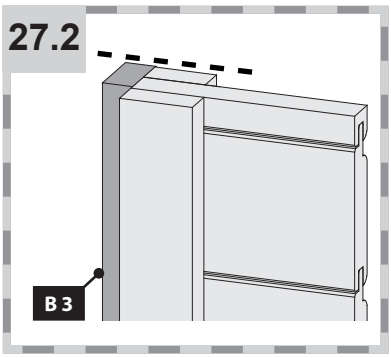
27.2
B 3

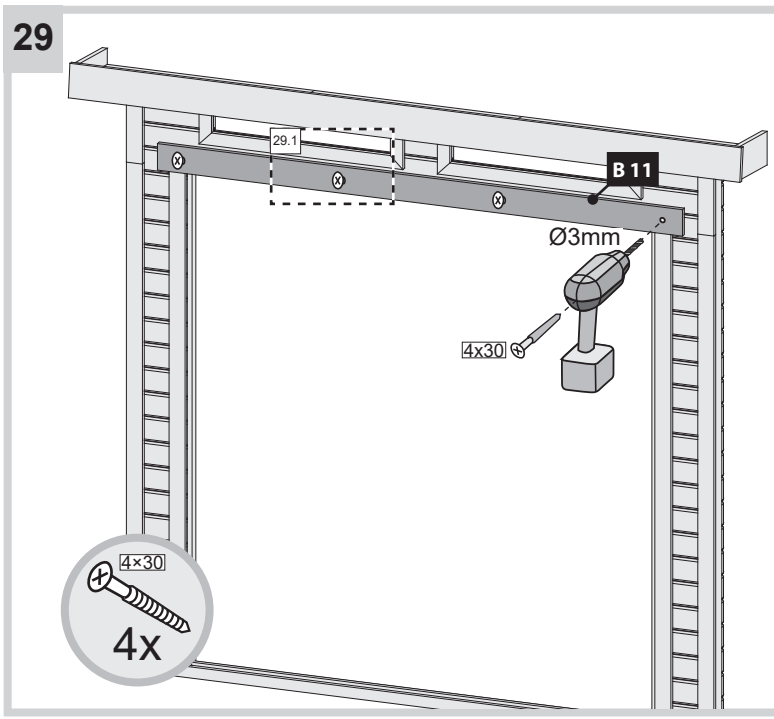
29
29.1
B 11
Ø3mm
4x30
4×30
4x

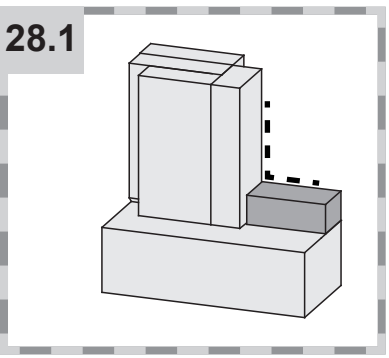
28.1

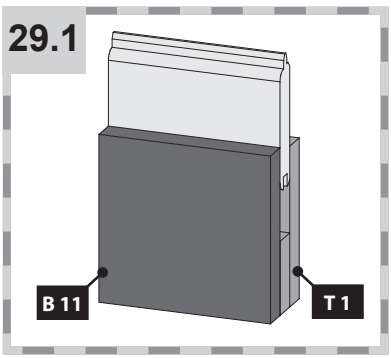
29.1
B 11
T 1

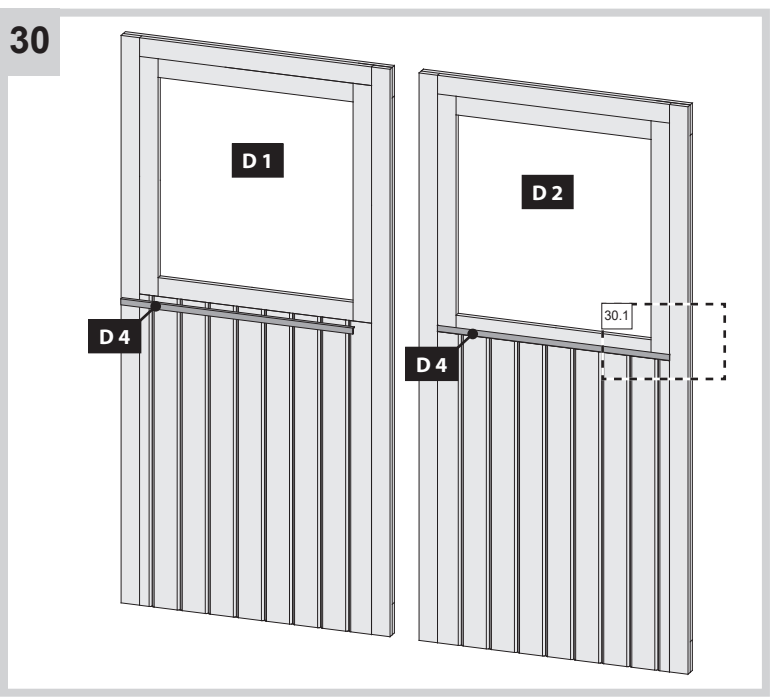
30
D 1
D 2
D 4
D 4
30.1

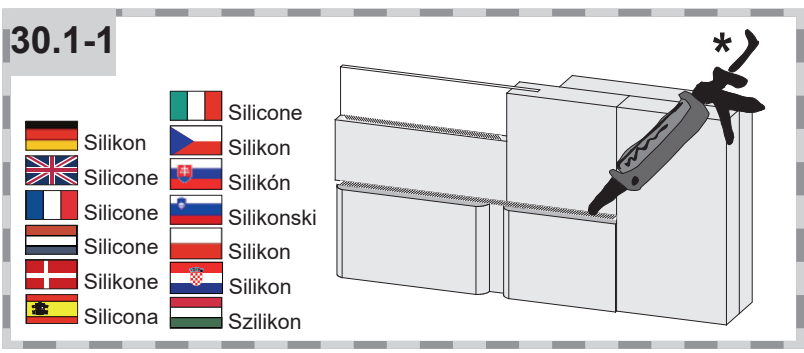
30.1-1
Silikon
Silicone
Silicone
Silicone
Silikone
Silicona
Silicone
Silikon
Silikón
Silikonski
Silikon
Silikon
Szilikon
*

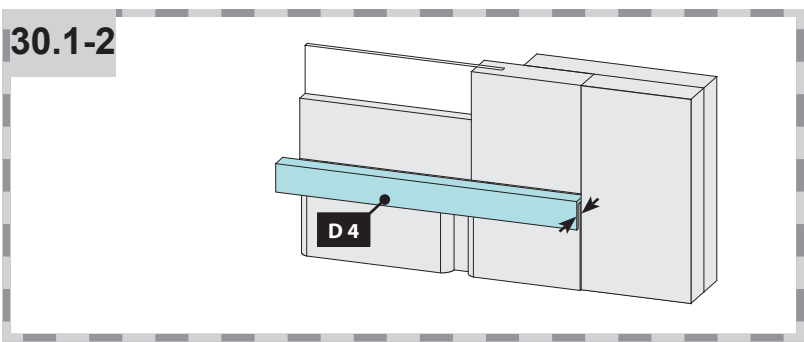
30.1-2
D 4

## 31



2x

*
- Leim
- Glue
- Colle
- Lijm
- Lim
- Pegamento
- Colla
- Klíh
- Lepidlo
- Lepilo
- Klej
- Drvna ljepila
- Fa ragasztó

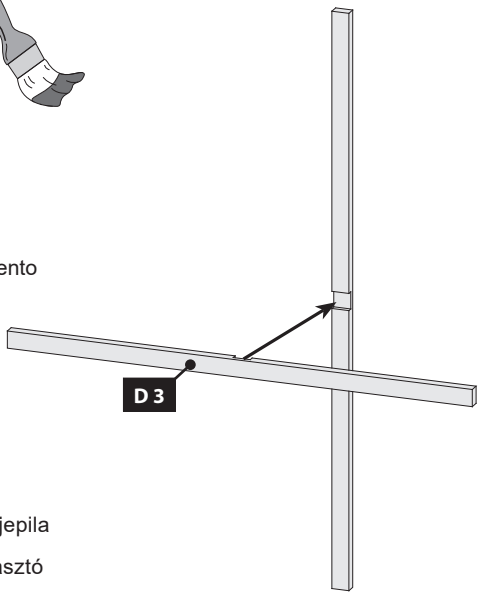


## 32

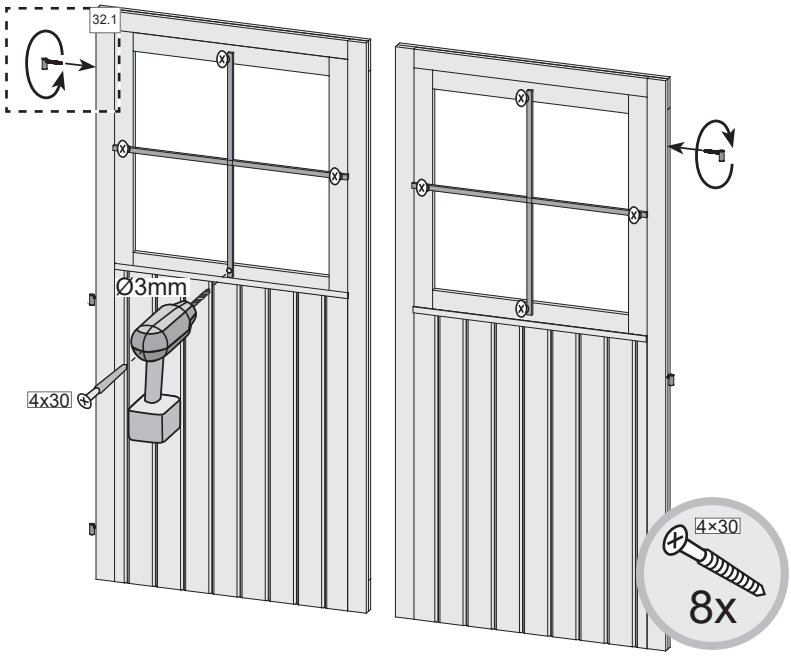


## 33

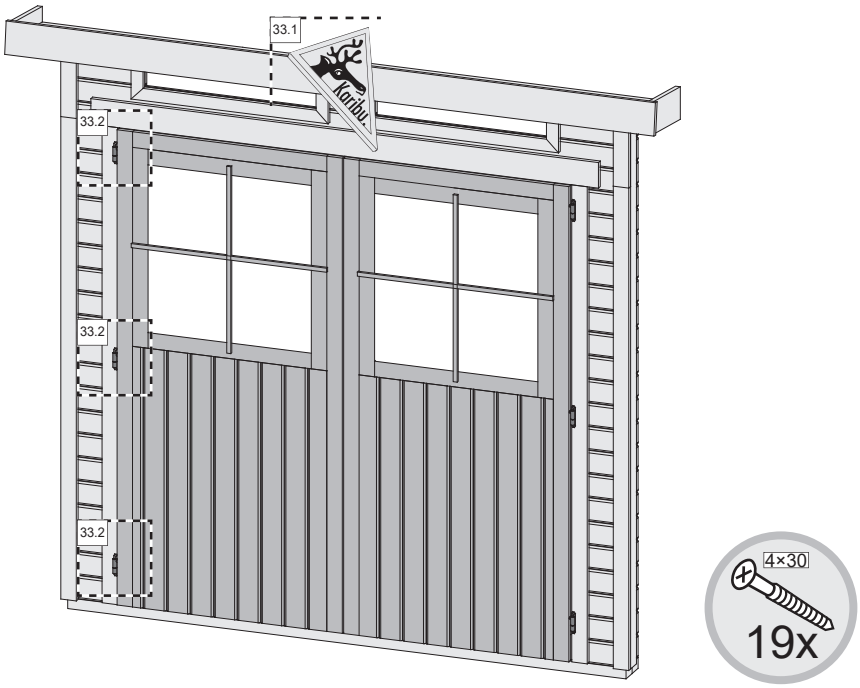





## 34

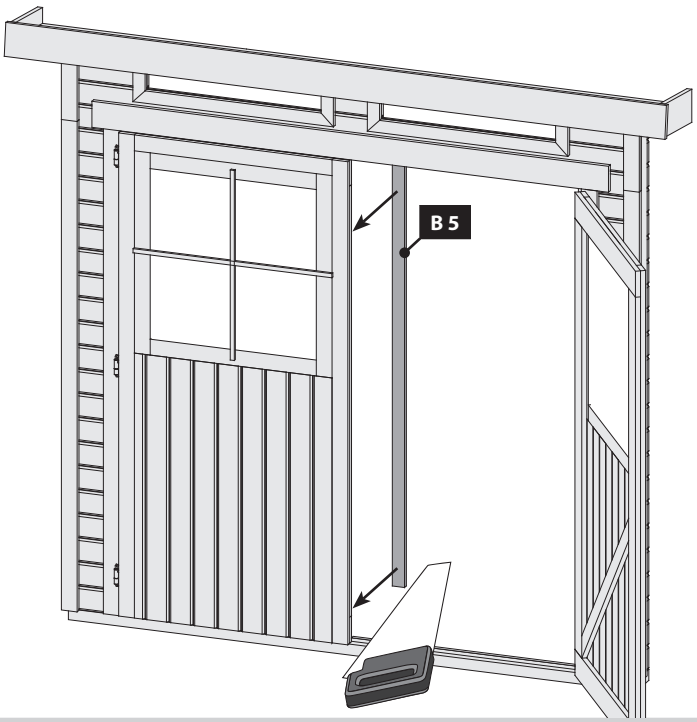


## 32.1-1

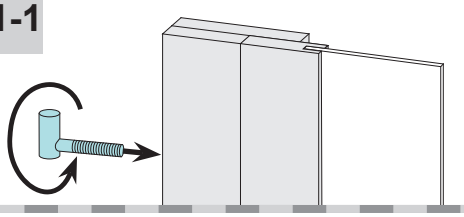

## 32.1-2

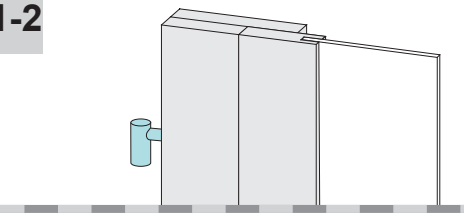

## 33.1

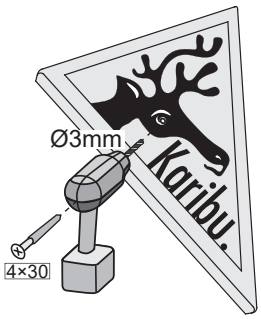


## 33.2-1

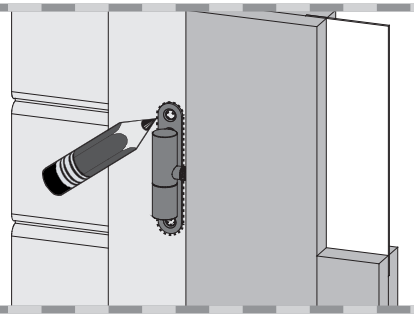

## 33.2-2

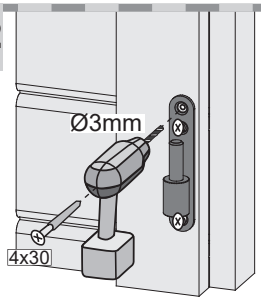

**35**

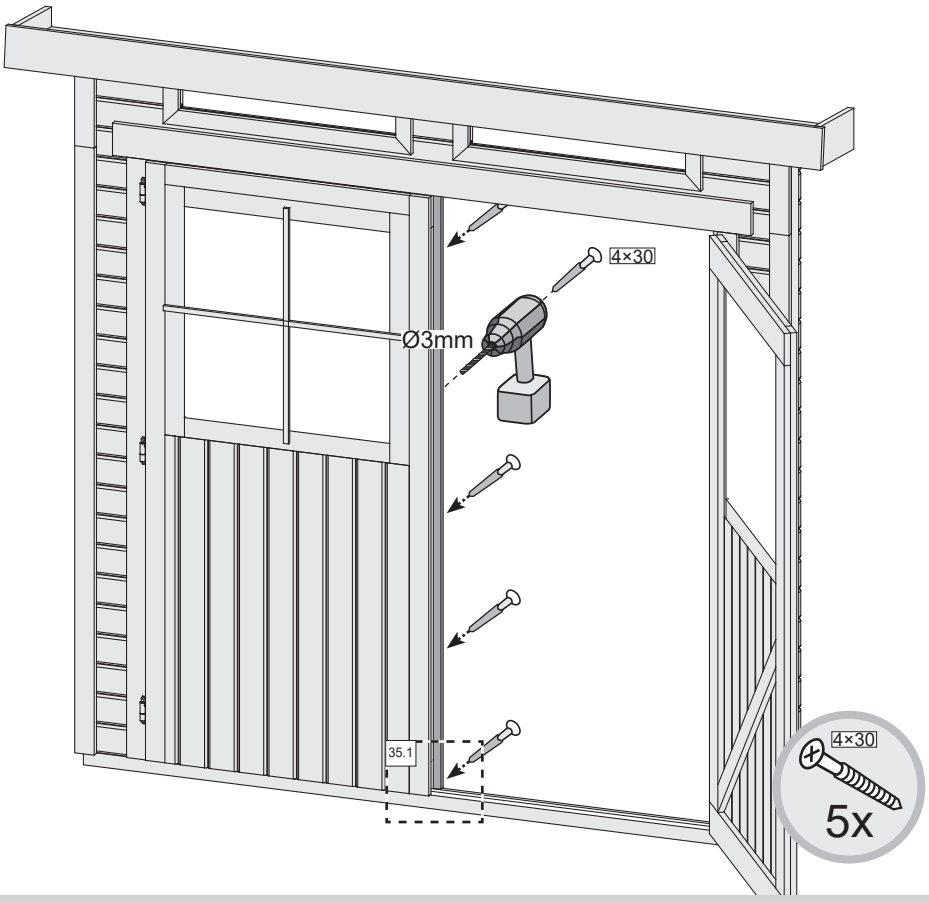


**35.1**

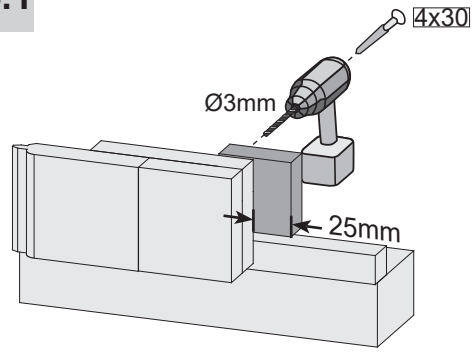


**36.1-1**

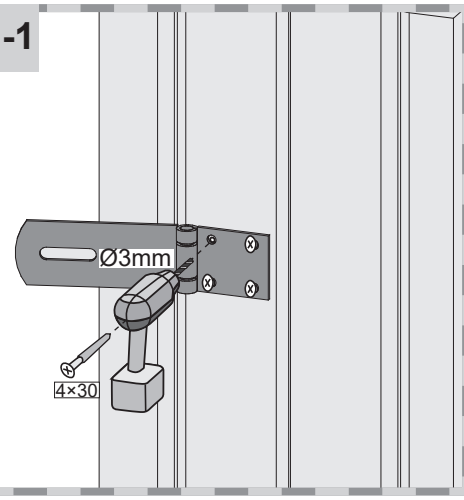


**36**

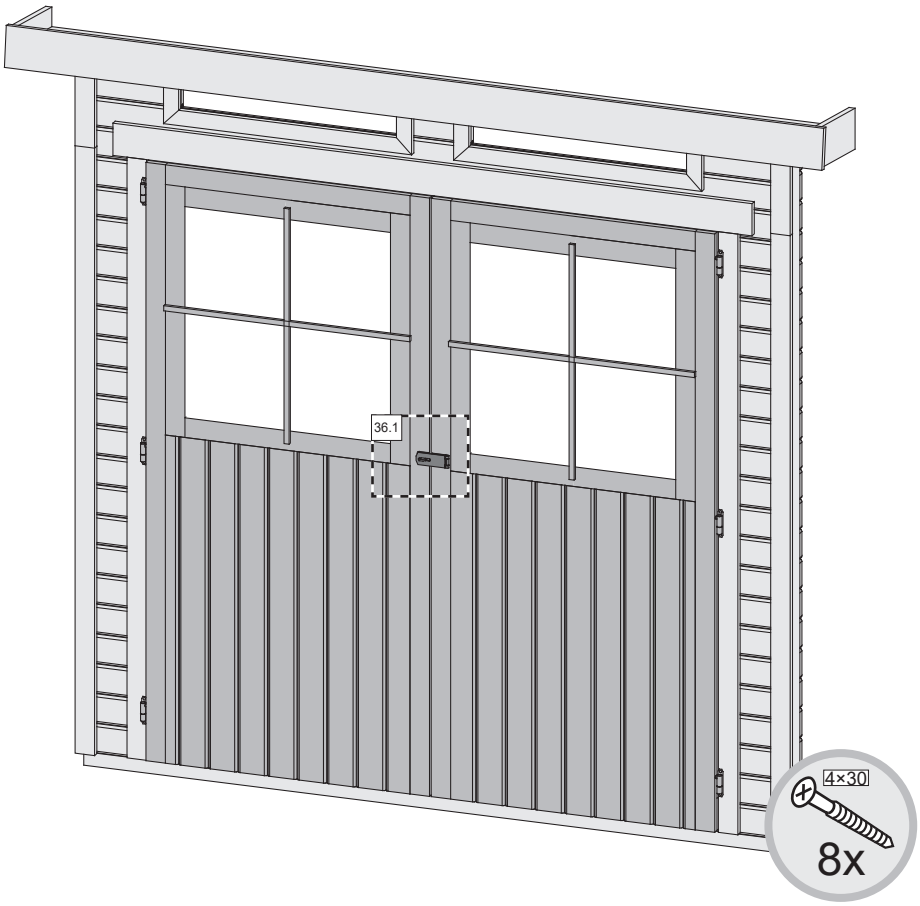


**36.1-2**

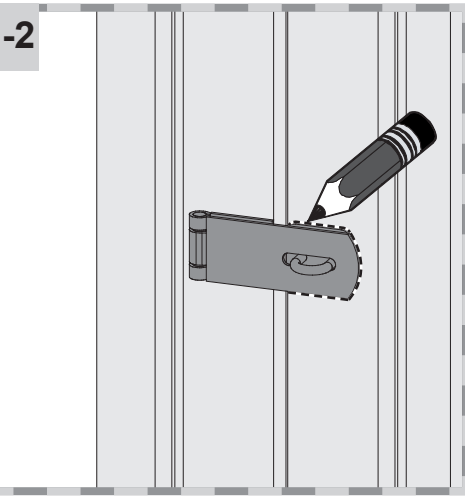

**36.1-3**

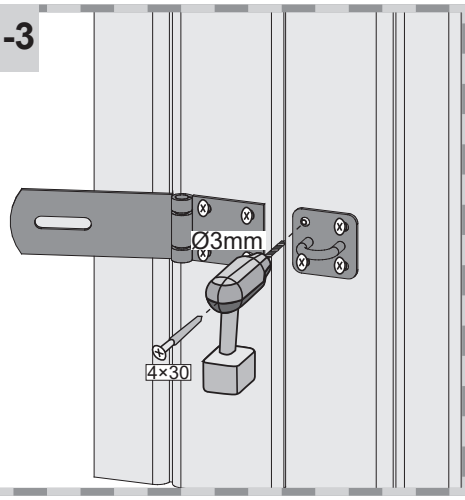

## 37

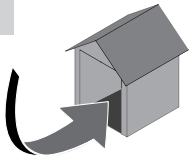

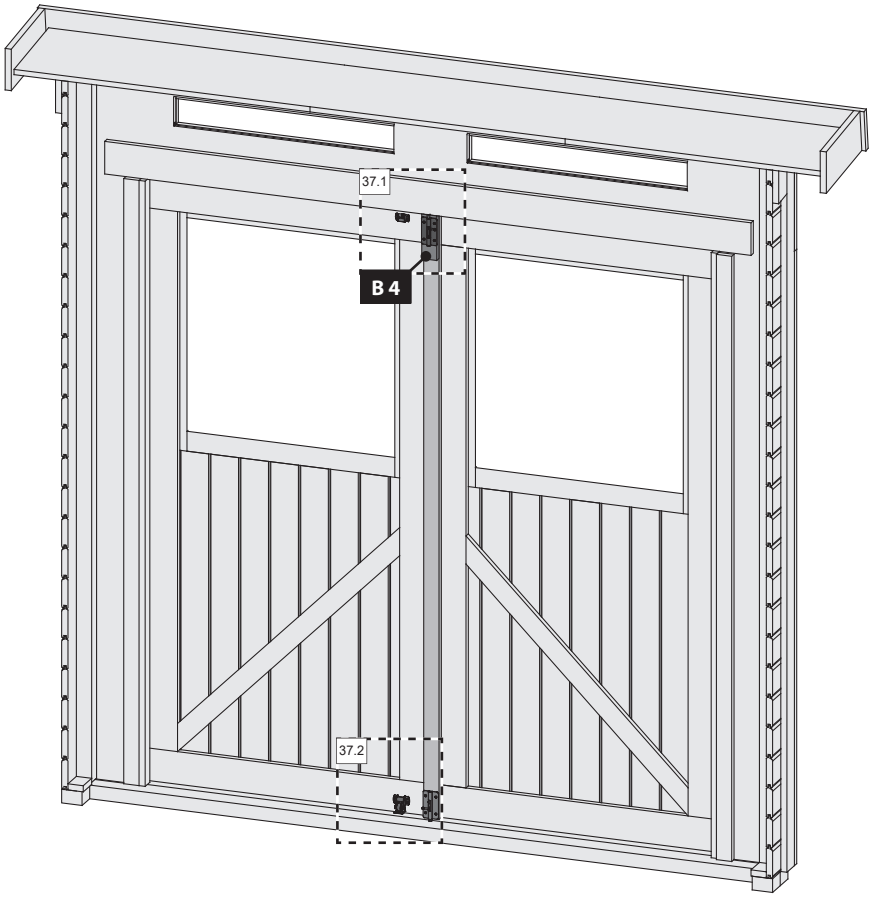








## 37.1-1

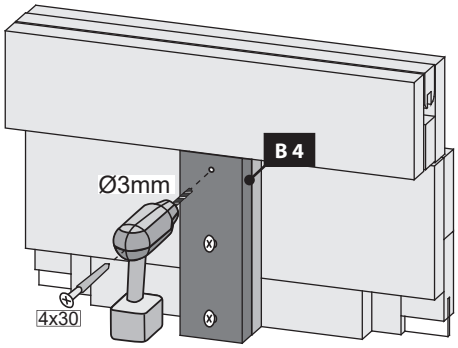


## 37.1-2

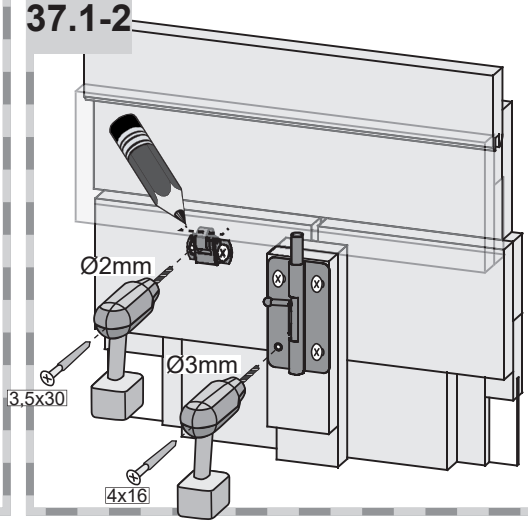


## 37.1-3

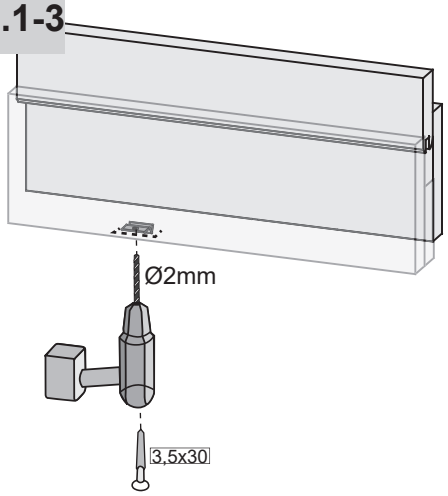


## 37.2-1

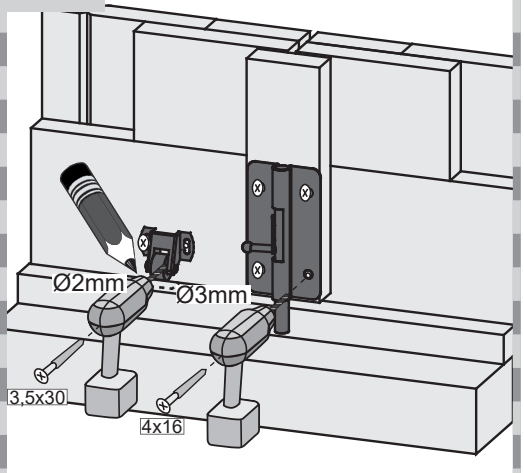


## 37.2-2

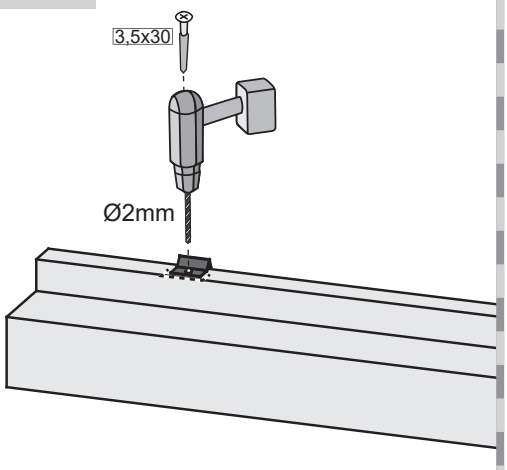

## Handling • Wartung • Pflege der Tür

**Instandhaltung ist Voraussetzung für eine Gewährleistung**

Zur nachhaltigen Sicherung der Gebrauchstauglichkeit und Werthaltigkeit, ist auch während des Gewährleistungszeitraumes eine fachgerechte Wartung und Pflege erforderlich, die nicht in die Gewährleistungsverpflichtung eingeschlossen ist. Defekte müssen sofort nach der Entdeckung behoben werden.

**Holzschutztechnische Behandlung der Tür**

Alle Bauteile der Tür müssen immer holzschutztechnisch behandelt werden. Die Stellen des Holzes, die später durch den Aufbau nicht mehr zugänglich sind sollten vor dem Aufbau vollständig behandelt werden.

Behandeln Sie das Produkt mit Bläuesperrgrund, anschließend versehen Sie es mit einem zweifachen Schutzanstrich einer offenporigen Holzschutzlasur. Spätestens alle zwei Jahre sollten Sie einen Schutzanstrich wiederholen.

Bei den Türen ist zu beachten, dass die eingesetzten Werkstoffplatten bei ungeeigneten Anstrichstoffen farbliche Abweichungen zu den Türen bekommen.

Bei farbigen und kesseldruckimprägnierten Häusern müssen lediglich die naturbelassenen Holzstellen (Sägeschnitte) und Teile nachbehandelt werden. Eine gleichmäßige Farbdeckung ist im Innenbereich durch einmaliges Überstreichen zu erreichen. Verwenden Sie dazu einen offenporigen Wasserdispersionslack auf Acrylharzbasis.

Um eine hohe Lebensdauer Ihres Produktes zu gewährleisten sollten beschädigte Stellen sofort repariert werden. Dazu die beschädigte Stelle leicht anschleifen und erneut mit Farbe versehen. Erkundigen Sie sich nach geeigneten Lasuren bei Ihrem Farbenfachberater.

Weiterhin kann man, um eine hohe Lebensdauer der Tür zu gewährleisten und die Schlagregendichtigkeit zu erhöhen, den Holz-Fensterscheibenübergang mit geeigneten Abdichtmassen versiegeln. Wurden diese Pflegemaßnamen nicht sachgemäß durchgeführt, kann es zu Formänderungen, Bläue, Pilzbefall der Türen und Zargen und Verlust der Gewährleistung kommen.

**Reinigung**

Regelmäßige Reinigung und Pflege ist eine Grundvoraussetzung zur Erhaltung der Lebensdauer und Funktionsfähigkeit hochwertiger Produkte. Es sind Außen- und Innenseiten und auch der Falzbereich zu reinigen. Die Reinigungsmittel müssen dabei auf das entsprechende Material abgestimmt sein, was vor Beginn der Arbeiten zu prüfen ist.

**Verformung der Tür**

Holz reagiert auf Umwelteinflüsse. So kommt es je nach Witterung zum Quellen und Schwinden des Holzes. Dadurch treten Maßabweichungen und leichte Verformungen auf. Um die Schließfähigkeit der Tür zu erhalten, muss je nach Witterung die Tür durch Rein- und Rausdrehen an der Bänder ausgerichtet werden. Ein Verzug der Türen ist zu akzeptieren, solange die Funktion durch die hier aufgeführten Einstellmöglichkeiten gewährleistet ist.

Für Schäden die durch Gewalteinwirkungen entstehen, besteht kein Gewährleistungsanspruch.

**Einstellen der Tür**

Die Tür muss genau ausgerichtet werden damit eine einwandfreie Funktion gegeben ist. Der Türrahmen muss rechtwinklig und lotrecht eingebaut sein. Weiterhin muss der Türrahmen so montiert sein, dass er oben und unten dieselbe Breite hat.

Schließt die Tür nicht, oder ein Türblatt hängt schief, kann dies durch leichtes Rein- oder Herausdrehen der Einschraubbänder berichtigt werden. Bis zu 5 Umdrehungen kann man diese Bänder rausdrehen. Wenn Sie eine Doppelflügeltür haben, muss der Feststellflügel stets nach oben und unten mittels der dafür vorgesehenen Beschlägen gesichert werden.

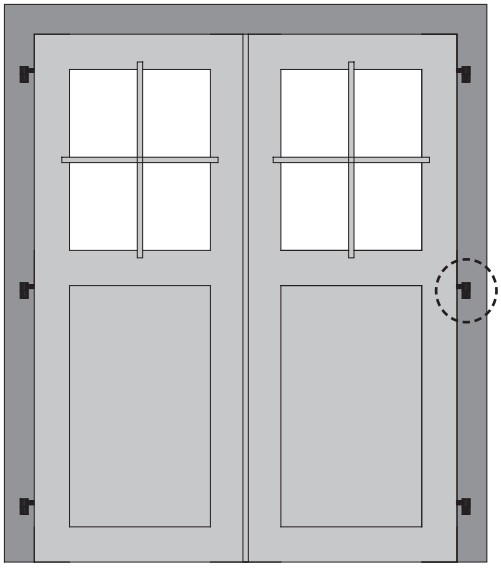

## Handling • Maintenance • Care of the door

**The guarantee is conditional on proper upkeep!**

For lasting protection of the value and suitability for use, professional care and maintenance is also recommended during the warranty period; this is not included in the warranty obligations. Defects must be repaired immediately upon detection.

**Wood protection treatment of the door**

All parts of the door must receive wood protection treatment. Those sections of the wood, which will not be accessable after installation, should receive complete treatment before installation.

Treat the product with a blue stain blocking coat; afterwards apply a double protective coating of an open-pored wood-protection glaze. Application of a protective coating should be repeated at least every two years.

Please beware that the inserted plates of other material may come to differ in colour to the doors if you use unsuitable coating material. With coloured and boiler pressure impregnated houses, only the exposed natural wood (saw cuts) and parts should need extra treatment.

You can obtain an even colour covering in inside areas with one coat of paint. For that you should use an open-pored, acrylic based water dispersed lacquer. In order to guarantee a long service life of your product you should repair damaged areas immediately. Do this by whetting the damaged area and apply a new coat of paint. Enquire about suitable glazes at your local paint retailer. Furthermore, you can seal the joining of the wood-window pane with a suitable sealant to guarantee a long service life of the door and prevent leakage from heavy rain. If these precautions of care are not properly carried out, it can result in deformation, blue stain, fungus infestation in the doors and frames and loss of warranty.

**Cleaning**

Regular cleaning and care is a prerequisite for preserving the service life and functionality of high-value products. Cleaning is to take place outside, inside and also in the rabbet-area. The cleaning agent used must be suitable for the relevant material; please do a test before you start cleaning.

**Deformation of the door**

Wood reacts to environmental influences. Weather exposure will lead to swelling and contraction of the wood. This causes variances of dimensions and slight deformation. Dependant on the weather exposure, the door may need realignment by turning the hinges in- or outwards. Some door warpage is acceptable as long as the door can be made to function through the alignment options specified here. The warranty does not cover damage caused by use of excessive force.

**Adjustment of the door**

The door must be accurately adjusted to ensure trouble-free operation. The door frames must be installed right-angled and perpendicular. Furthermore, they must be installed so the width of the frame is the same at the top and bottom. If the door doesn't close or if one panel is askew, this can be rectified by limited in- or outwards turning of the hinges. You can turn the hinges outwards up to 5 rotations. If you have a double-door, the door to be secured must always be correctly aligned at the top and bottom with the appropriate hinges.

**Beispiele für die Einstellung der Türen**
**Examples of the adjustment of the doors**

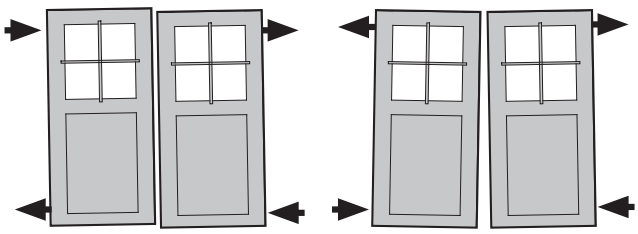

**Einschraubband**
**Hinge**

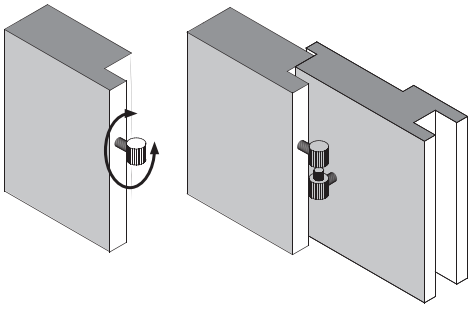

## Usage • Maintenance • Entretien de la porte

**La garantie liée au matériel est subordonnée à son entretien.**
Afin d'assurer au matériel un fonctionnement et une valeur durables, une maintenance et un entretien appropriés pendant toute la durée de la garantie sont nécessaires mais ne font pas partie intégrale de la garantie. Il convient de remédier aux anomalies ou aux défauts aussitôt après leur constatation.

**Technique de traitement pour la préservation du bois**
Les éléments de la porte au complet font l'objet d'une technique de traitement de préservation du bois. Après le montage, certaines parties du bois ne seront plus accessibles. Elles seront par conséquent traitées entièrement avant le montage. Apposer avec une couche d'anti-corrosif sur le bois puis passer deux couches de lasure à pores ouverts pour bois. Repasser une couche de lasure de protection au moins tous les deux ans. Noter qu'une peinture non appropriée pour les panneaux en contreplaqué peut donner ultérieurement une couleur différente de celle des portes. En ce qui concerne les maisonnettes prépeintes et autoclavées, seuls les emplacements où le bois brut apparaît, tels que les parties sciées et les divers éléments, doivent subir un traitement complet. Il suffit de passer une seule couche sur la surface intérieure pour obtenir une couleur homogène. Pour ce faire, il est conseillé d'utiliser une laque à dispersion aqueuse et à pores ouverts à base de résine acrylique. Afin d'assurer au produit une longévité maximum, il est recommandé de réparer immédiatement les parties endommagées qui seront légèrement poncées dans un premier temps puis enduites d'une nouvelle couche de peinture. Renseignez-vous sur les lasures appropriées auprès de votre magasin de peintures. Pour obtenir une longévité maximum de la porte et une optimisation de son imperméabilité contre les intempéries, colmater les espaces entre l'encadrement et la vitre de la fenêtre avec un mastic ou une pâte de colmatage adaptés. Ces mesures d'entretien, si elles ne sont pas appliquées de manière appropriée, peuvent provoquer des déformations, des attaques de corrosion, des attaques fongiques des portes et des encadrements et entraînent la perte de la garantie liée au produit.

**Nettoyage**
Un nettoyage et un entretien réguliers garantissent une longévité maximum et un excellent fonctionnement des produits de haute qualité. Nettoyer les parois extérieures et intérieures ainsi que les jointures. Les produits de nettoyage doivent être appropriés au matériel à traiter. Vérifier leur compatibilité avant le commencement des travaux.

**Déformation de la porte**
Le bois réagit sous l'influence de son environnement. C'est ainsi qu'il gonfle et qu'il se resserre selon le temps qu'il fait. Il peut en résulter des variations de proportions et des déformations. C'est pourquoi, afin d'obtenir la fermeture exacte d'une porte, il est nécessaire de procéder à un ajustement de la fixation au cours des changements de saison en enfonçant les fiches vers l'intérieur ou en les dévissant vers l'extérieur. Une déformation des portes est acceptable dans la mesure où son fonctionnement est assuré par les diverses possibilités de réglage décrites ici. Aucun droit de garantie ne sera reconnu en cas de dégâts provenant de manipulations violentes.

**Réglage de la porte**
Pour obtenir un fonctionnement parfait, la porte doit être assemblée avec précision. L'encadrement doit être assemblé à angle droit et à la verticale. Il doit également présenter la même largeur dans sa partie supérieure et dans sa partie inférieure. Si une porte ne ferme pas ou si un battant est de travers, enfoncer les fiches à visser ou les dévisser légèrement vers l'extérieur (5 rotations sont possibles). Dans le cas d'une porte à deux battants, le battant de verrouillage doit toujours être fixé en haut et en bas avec les ferrures prévues à cet effet.

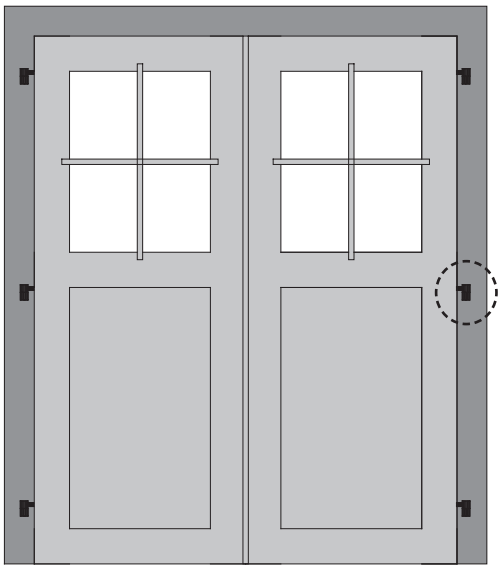

## Handling • Onderhoud • Schoonmaken van de deur

**Onderhoud is een voorwaarde voor garantie!**
Om de bruikbaarheid en waardevastheid duurzaam te waarborgen, is ook tijdens de garantieperiode deskundig onderhoud noodzakelijk; dit maakt geen deel uit van de garantieverplichting. Defecten moeten onmiddellijk na ontdekking ervan worden verholpen.

**Houtbeschermingstechnische behandeling van de deur**
Alle onderdelen van de deur moeten altijd houtbeschermingstechnisch worden behandeld. De plaatsen van het hout die later als het huisje is gemonteerd niet meer toegankelijk zijn, dient u vóór het opbouwen volledig te behandelen. Behandel de deur vóór het opbouwen met antiblauwmiddel, daarna voorzien van een dubbele beschermende coating van ademende houtbeschermende beits. Uiterlijk om de twee jaar dient u de deklaag over te schilderen. Bij de deurtjes moet in acht worden genomen dat de gebruikte platen materiaal in geval van ongeschikte soorten verf kleurafwijkingen t.o.v. de rest van de deurtjes krijgen. Bij geverfde en onder vacuümdruk geïmpregneerde huisjes hoeven alleen de naturel houten onderdelen (zaagkant) en houtdelen te worden nabehandeld. Een gelijkmatig dekkende kleur kan binnen door één keer overschilderen worden verkregen. Gebruik daarvoor een ademende watergedragen dispersielak op acrylharsbasis. Om een lange levensduur van uw product te garanderen, dienen beschadigde plaatsen onmiddellijk te worden gerepareerd. Daarvoor de beschadigde plaats licht opschuren en van een nieuwe verflaag voorzien. Informeer naar geschikte beitsen bij uw verfspeciaalzaak. Verder kunt u, om een lange levensduur van de deur te waarborgen en de slagregendichtheid te verbeteren, de overgang tussen het hout en de ruiten met een geschikte kit afdichten. Als deze onderhoudsmaatregelen niet oordeelkundig worden uitgevoerd, bestaat het risico van vormveranderingen, blauwheid, schimmelaantasting van de deuren en kozijnen en daarmee verlies van de garantie.

**Schoonmaken**
Regelmatig schoonmaken en onderhoud is een basisvoorwaarde voor het behoud van de levensduur en de goede werking van hoogwaardige producten. Binnen en buitenkanten alsmede de sponning moeten goed worden schoongehouden. Daarbij moeten de schoonmaakmiddelen zijn afgestemd op het betreffende materiaal, hetgeen vóór het begin van de werkzaamheden dient te worden gecontroleerd.

**Vervorming van de deur**
hout reageert op omgevingsinvloeden. Zo zal het hout afhankelijk van de weersomstandigheden opzwellen en krimpen. Daardoor treden er maatafwijkingen en lichte vervormingen op. Om ervoor te zorgen dat de deur goed blijft sluiten, moet afhankelijk van de weersgesteldheid de deur door in- en uitschroeven van de scharnieren worden afgesteld. Iets scheeftrekken van de deuren moet worden geaccepteerd zolang de werking door de hier genoemde instelmogelijkheden is gewaarborgd. Voor schade die ontstaat door het toepassen van geweld bestaat geen aanspraak op garantie.

**Instellen van de deur**
De deur moet nauwkeurig worden afgesteld om goed te kunnen werken. Het deurkozijn moet haaks en loodrecht zijn gemonteerd. Verder moet het frame zo zijn gemonteerd dat het boven en onder even breed is. Als de deur niet sluit of een deurblad hangt scheef, dan kan dit worden gecorrigeerd door de schroefscharnieren iets naar binnen of naar buiten te draaien. Deze scharnieren kunnen max. 5 slagen naar buiten worden gedraaid. Als u een dubbele openslaande deur heeft, moet het vaste gedeelte steeds naar boven toe en met behulp van het daarvoor bedoelde sluitwerk worden vastgezet.

**Exemples de réglage des portes**
**Voorbeelden voor het instellen van de deuren**

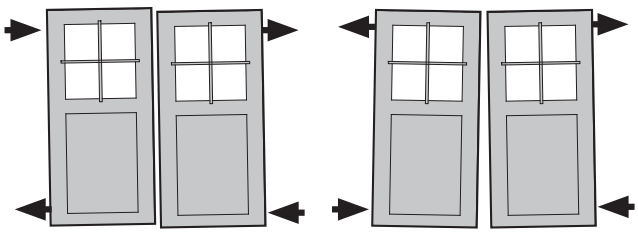

**Fiches à visser**
**Schroefscharnier**

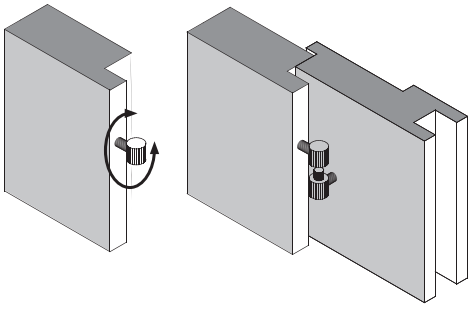

## Håndtering • Vedligeholdelse • Pleje af døren

**Vedligeholdelse er en forudsætning for en garanti**
For den varige forsikring af brugbarheden og varig værdi
også i garantiperioden er en professionel vedligeholdelse
og pleje påkrævet, hvilket ikke er omfattet af garantibeskyttelsen. Mangler skal udbedres umiddelbart efter opdagelsen.

**Træbeskyttelse af døren**
Alle dele af døren skal altid behandles med træbeskyttelse.
På steder hvor træet ikke længere vil være tilgængelige efter montering skal behandles fuldt ud inden konstruktion påbegyndes.
Behandl produktet med blokerende primer og derefter med en dobbelt gang beskyttende behandling af egnet træbeskyttelse.
Mindst hvert andet år skal overfladebehandlingen gentages.
Bemærk, at de indsatte plader af andet materiale kan komme til at variere i farver i forhold til dørene, hvis du bruger uegnet produkter til behandlingen.
For farvede og trykimprægnerede huse skal kun bruges træbeskyttelse på steder som er blottet til naturligt træ, f.eks. ved savsnit.
Du kan få en jævn farvelægning på indersiden med et lag maling. Hertil skal du bruge en akrylbaseret vanddispergeret lak. For at garantere en lang levetid for dit produkt skal du straks reparere beskadigede områder. Forhør dig altid om passende produkter til træbeskyttelse hos en farvehandler. Desuden kan du forsegle tilslutningen af trævinduet med en passende fugemasse for at sikre en lang levetid på døren og forhindre lækage fra kraftig regn. Hvis disse forholdsregler for pleje ikke udføres korrekt, kan det resultere i deformation, blå skimmel, svampeangreb i dørene og rammer og tab af garanti.

**Rengøring**
Regelmæssig rengøring og pleje er en forudsætning for at bevare levetiden og funktionaliteten af produkter med høj værdi. Rengøring skal foregå både udvendigt og indvendigt samt også i fals-området. Det anvendte rengøringsmiddel skal være egnet til det relevante materiale. Test venligst, inden du begynder at rengøre.

**Deformation af døren**
Træ reagerer på miljøpåvirkninger. Vejret eksponering vil føre til hævelse og sammentrækning af træet. Dette medfører variationer af dimensioner og mindre deformation. Afhængig af vejreksponeringen kan døren muligvis tilpasses ved at dreje hængslerne ind eller udad. Krumninger anses for acceptabel, så længe døren kan laves til at fungere gennem de justeringsoptioner, der er specificeret her. Garantien dækker ikke skader forårsaget af brug af overdreven kraft.

**Justering af døren**
Døren skal indstilles nøjagtigt for at sikre problemfri anvendelse. Dørrammerne skal installeres vinkelret og lodret. Desuden skal de installeres, så rammens bredde er den samme øverst og nederst. Hvis døren ikke lukker eller hvis den hænger skævt, kan det korrigeres ved begrænset ind- eller udadgående drejning af hængslerne. Du kan dreje hængslerne udad med op til 5 rotationer. Hvis du har en dobbeltdør, skal døren, der skal sikres, altid justeres korrekt øverst og nederst med de relevante hængsler.

## Manejo • Mantenimiento • Cuidado de la puerta

**Para cualquier garantía es condición previa que se realice la conservación!**
Para asegurar de forma duradera la utilidad y el valor también es necesario que se realice durante el periodo de validez de la garantía el mantenimiento y cuidado apropiados, que no están incluidos en las obligaciones de la garantía. Los defectos deberán ser reparados inmediatamente después de detectarse.

**Tratamiento técnico protector de madera de la puerta**
Todas las piezas constructivas de la puerta deberán tratarse siempre según la técnica para protección de madera. Aquellas partes o zonas de la madera que, tras el montaje, ya no serán accesibles deberán ser tratadas completamente antes de proceder a su montaje. Trate usted el producto con una imprimación protectora contra el hongo de azuleo, a continuación aplíquele dos manos de barniz protector de madera de poros abiertos. Como muy tarde cada dos años se debería aplicar de nuevo una mano de protección. En las puertas deberá tenerse en cuenta que las planchas utilizadas pueden presentar variaciones de color, si no se utilizan los materiales de pintura apropiados. En casas de colores e impregnadas por medio de caldera a presión solamente se deberán tratar posteriormente las zonas (cortes serrados) y piezas o partes de madera que se hayan dejado al natural. En el interior se deberá conseguir una cubrición de pintura homogénea mediante la aplicación de una sola mano. A fin de garantizar una larga duración de vida útil de su producto las zonas o partes dañadas se deberán reparar de inmediato. Para ello se lijarán un poco las zonas dañadas y se volverá a aplicar pintura. Infórmese sobre los barnices apropiados en su asesor técnico de colores. Para garantizar una larga duración de vida útil de la puerta y para aumentar la impermeabilidad a la lluvia que viene de lado por el viento se deberán sellar las transiciones entre la madera y el vidrio de la ventana con alguna masilla selladora adecuada. Si no se han llevado a cabo correctamente estas medidas de conservación y cuidado, podrán producirse deformaciones, hongos de azuleo y hongos en general en las puertas, bordes y cercos, con lo que se puede extinguir la garantía.

**Limpieza**
La limpieza y el cuidado periódicos son condición previa básica para mantener la vida útil y la funcionalidad de los productos de alta calidad. También se deberán limpiar las partes interiores y exteriores en la zona de los encajes y las ensambladuras. Los detergentes o agentes limpiadores deberán ser apropiados para cada material en cuestión. Se deberá comprobar la idoneidad de dichos agentes antes de comenzar el trabajo.

**Deformación de la puerta**
La madera reacciona a las influencias del medio ambiente. Así, según el clima que haga, pueden producirse hinchamientos y encogimientos de la madera. Debido a este fenómeno se producen variaciones o desviaciones de las medidas y dimensiones y, por tanto, ligeras deformaciones. Para mantener la capacidad de cierre de la puerta se adaptará la misma, según las condiciones climáticas y sus repercusiones, girando hacia fuera o hacia adentro los pernios. Se podrá aceptar una deformación de la puerta, siempre que su funcionamiento siga garantizado mediante las posibilidades de ajuste indicadas en las presentes instrucciones. No se asumirá garantía alguna por aquellos daños que hayan sido causados por acción violenta.

**Ajustar la puerta**
La puerta deberá estar exactamente alineada a fin de que su funcionamiento perfecto esté garantizado. El marco de la puerta deberá estar montado en ángulo recto y perpendicularmente. Asimismo el marco de la puerta deberá estar montado de manera que tenga el mismo ancho arriba que abajo. Si la puerta no cierra o una hoja de la misma está torcida, se podrá corregir roscando o desenroscando un poco los pernios. Estos pernios se pueden desenroscar hasta 5 vueltas. Si tiene usted una puerta de dos hojas, la hoja de retención siempre se deberá fijar tanto arriba como abajo con los herrajes correspondientes previstos para dicho fin.

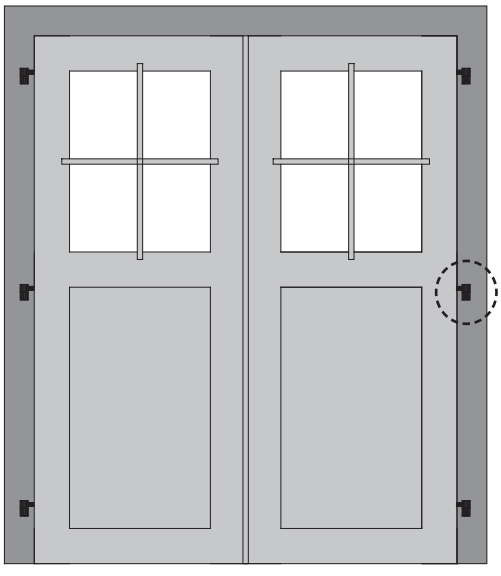

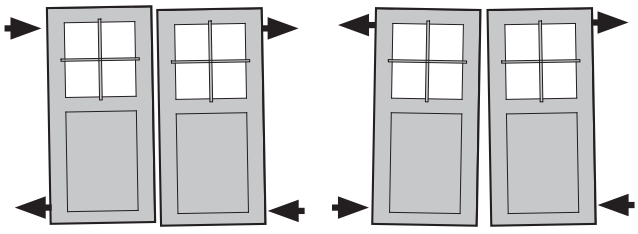

**Eksempel på justering af døre**
**Ejemplos para ajustar las puerta**

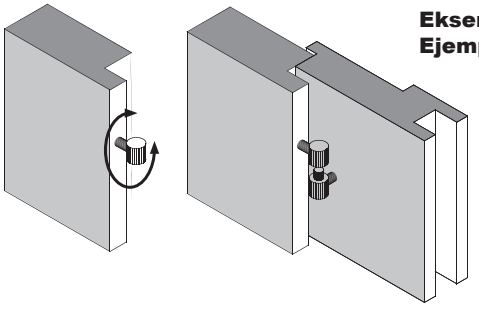

**Hængsel**
**Pernio de roscar**

## Installazione • Manutenzione • Cura del portoncino

**Una corretta manutenzione è la premessa per il ricorso alla garanzia**

Per garantire l'idoneità all'uso del portoncino e mantenerne inalterato il valore nel tempo, anche durante il periodo della garanzia sono necessarie una manutenzione e una cura adeguate che non sono comprese nell'obbligo della garanzia. Eventuali difetti devono essere corretti subito dopo il rilevamento.

**Trattamento protettivo del portoncino**

Tutte le parti in legno del portoncino devono essere sempre sottoposte a trattamento protettivo. Prima dell'installazione, è necessario eseguire il trattamento integrale dei punti che successivamente non risulteranno più accessibili. Nel caso venga utilizzato un prodotto contro il turchino, prevedere successivamente l'applicazione di un doppio strato di impregnante per legno a poro aperto. Si consiglia di ripetere l'applicazione dello strato protettivo al massimo ogni due anni. É necessario ricordare che, in caso di utilizzo di vernici non adatte, le placche in plastica inserite potranno presentare delle differenze cromatiche rispetto ai portoncini. Nel caso di edifici colorati e impregnati a pressione, il trattamento successivo interesserà solamente i punti e le parti in legno lasciati al naturale. Una copertura del colore uniforme nell'area interna deve essere raggiunta verniciando una volta la parte interna con una vernice a base di resine acriliche in dispersione acquosa a poro aperto. Per assicurare una lunga durata del prodotto, eventuali punti danneggiati devono essere riparati in modo tempestivo, carteggiando leggermente e applicando nuovamente il colore. Il vostro rivenditore di fiducia saprà consigliarvi degli impregnanti adatti. Per garantire una lunga durata del portoncino e aumentarne la tenuta all'acqua, è inoltre possibile sigillare la giunzione vetrolegno con un'apposita pasta.

Un'esecuzione non corretta delle operazioni indicate può determinare la comparsa di deformazioni, azzurramento e funghi sul legno di porte e telai e il conseguente decadimento della garanzia.

**Pulizia**

Una pulizia e una cura regolari sono essenziali ai fini della durata e dell'efficienza di prodotti pregiati. La pulizia deve essere effettuata sul lato interno, su quello esterno e anche nella scanalatura nel telaio. Prima di iniziare la pulizia, verificare la compatibilità dei detergenti con il materiale da pulire.

**Deformazione del portoncino**

Il legno reagisce alle condizioni ambientali. Il rigonfiamento e il ritiro, cui può essere soggetto il legno a seconda delle condizioni atmosferiche, comportano variazioni dimensionali e lievi deformazioni. Affinchè il portoncino continui a chiudersi correttamente, può rendersi necessario un intervento sulle cerniere, avvitandole o svitandole, a seconda delle condizioni atmosferiche. Finché il funzionamento viene garantito dalle possibilità di regolazione indicate, la deformazione del portoncino è considerata accettabile. La garanzia non copre danni derivanti dall'uso di forza.

**Regolazione del portoncino**

Per assicurare il corretto funzionamento del portoncino, lo stesso deve essere posizionato con precisione. Il telaio deve essere incassato in posizione perpendicolare al pavimento e ad angolo retto. Il telaio va inoltre montato in modo da avere la stessa larghezza sia superiormente che inferiormente. Se il portoncino non si chiude o un battente non è ben bilanciato, il problema può essere corretto intervenendo sulle cerniere a vite, avvitandole e svitandole fino a 5 giri. Nel caso di portoncini a doppio battente, il battente fisso deve essere sempre assicurato verso l'alto e verso il basso per mezzo degli appositi meccanismi.

## Ošetřování a údržba dveří

**Údržba je předpokladem pro zachování záruky!**

Pro udržení trvalé funkčnosti a dobrého stavu je třeba i během záruční lhůty provádět odbornou péči a údržbu, která není zahrnuta v záručních podmínkách. Veškerá poškození musí být ihned po jejich zjištění odstraněna.

**Ochranný nátěr dřevěných dveří**

Všechny části dveří musí být ošetřeny ochranným nátěrem. Místa, která budou po montáži nedostupná, je třeba ošetřit ještě před montáží. Nejprve ošetřete výrobek nátěrem pro ochranu dřeva proti zamodralosti, následně jej opatřete dvojí vrstvou ochranné lazury s otevřenými póry. Nejpozději každé dva roky byste měli ochranný nátěr nanést znovu. U dveří je třeba dát pozor na to, aby při použití nevhodných nátěrových látek nedošlo k barevným odlišnostem mezi použitými deskami a dveřmi. U barvených a tlakovou impregnací ošetřených domků je třeba ošetřit pouze ty části a díly, které nebyly dosud ošetřeny (např. Vámi provedené řezy). Souvislý barevný nátěr ve vnitřní části získáte jedním natřením. Použijte k tomu disperzní vodou ředitelný lak s otevřenými póry na bázi akrylové pryskyřice. Aby byla zachována dlouhá životnost produktu, měla by být poškozená místa ihned opravena. Poškozené místo byste měli nejprve lehce obrousit a poté znovu opatřit barevným nátěrem. Na použití vhodných lazur se informujte u odborníků. Pro udržení dlouhé životnosti dveří a zvýšení jejich odolnosti proti prudkému dešti je možno utěsnit přechod mezi tabulí skla a dřevem příslušnou těsnící hmotou.

Pokud nebudou tato opatření řádně provedena, může dojít u dveří a zárubní k deformacím, zamodrání, nebo napadení houbou a tím i ztrátě záruky.

**Čištění**

Pravidelné čištění a péče jsou základním předpokladem pro udržení dlouhé životnosti a funkčnosti produktu. Je třeba čistit vnitřní i vnější stranu, a stejně tak oblast záhybů. Je třeba používat čistící prostředky k tomu určené, což je třeba před započetím práce znovu překontrolovat.

**Deformace dveří**

Dřevo reaguje na vlivy okolního prostředí. Tím dochází k bobtnání a vysychání dřeva. Vznikají tak lehké rozměrové odchylky a deformace. Aby byla zachována těsnost dveří, je třeba dveře vyrovnat zašroubováním nebo vyšroubováním závěsů dveří. Pokřivení dřeva je akceptovatelné do té míry, pokud je možno pomocí výše uvedených úprav zaručit jeho funkčnost.

Na škody, které jsou způsobeny použitím síly se záruka nevztahuje.

**Nastavení dveří**

Dveře musí být přesně vyrovnány, aby byla zaručena jejich bezchybná funkčnost. Rám dveří musí být pravoúhlý a kolmý. Zároveň musí být rám umístěn tak, aby měl nahoře i dole stejnou šířku. Pokud nelze dveře zavřít, nebo jsou dveře nakřivo, je možné toto upravit zašroubováním nebo vyšroubováním závěsů dveří. Závěsy lze vyšroubovat až o 5 otočení. Pokud máte dvoukřídlé dveře, musí být pevně stojící křídlo vždy nahoře a dole zajištěno aretací.

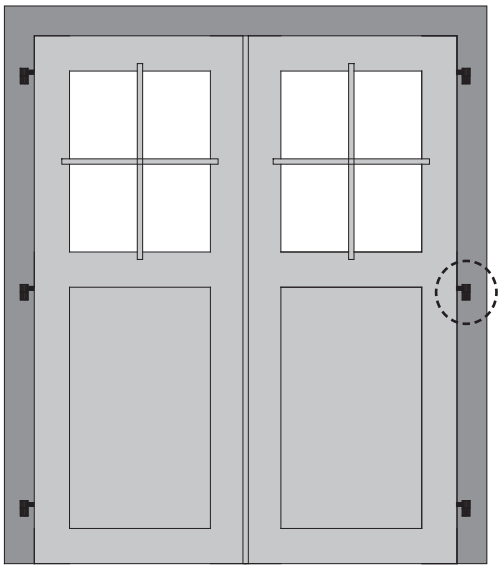

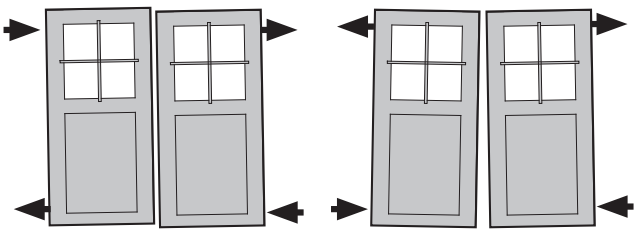

**Esempio di regolazione del portoncino**
**Příklady srovnání dveří**

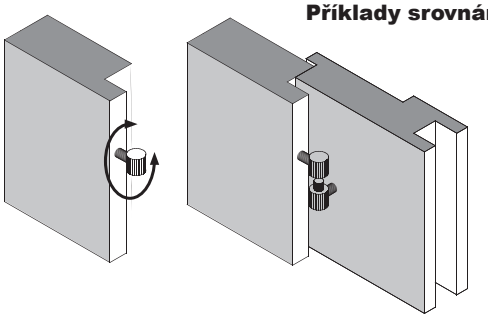

**Cerniera a vite**
**šroubovatelné závěsy dveří**

## Používanie • Údržba • Starostlivosť o dvere

**Údržba je podmienkou pre uplatnenie záruky**

Na trvalé zabezpečenie funkčnosti a zachovanie hodnoty je potrebná odborná údržba a starostlivosť aj počas záručnej lehoty, čo však nie je zahrnuté v záručných povinnostiach. Závady je potrebné odstrániť ihneď po ich zistení.

**Ošetrenie dverí prostriedkami na ochranu dreva**

Všetky časti dverí musia byť vždy ošetrené prostriedkami na ochranu dreva. Miesta na dreve, ktoré nebudú po montáži prístupné, by mali byť pred montážou úplne ošetrené.

Produkt ošetrite základným náterom proti modraniu, následne naneste dve vrstvy ochranného náteru v podobe laku na ochranu dreva s otvorenými pórmi. Ochranný náter by ste mali opakovať najneskôr každé dva roky.

Pri dverách je potrebné zohľadniť, že pri použití nevhodných náterových hmôt môžu dosky z použitých materiálov vykazovať farebné odchýlky od dverí.

V prípade farebných a tlakovo impregnovaných domov je potrebné dodatočne ošetriť iba miesta s prírodným vzhľadom dreva (rezné hrany) a príslušné časti.

Rovnomerné pokrytie farbou v interiéri dosiahnete jednorazovým natretím. Použite na to otvorenopórový vodou riediteľný lak na báze akrylovej živice.

Aby ste zaistili dlhú životnosť vášho výrobku, poškodené miesta by sa mali ihneď opraviť. Na to poškodené miesto jemne obrúste a znovu naneste farbu. Informujte sa u svojho odborného poradcu pre farby o vhodných lazúrach.

Okrem toho je možné, aby sa zabezpečila dlhá životnosť dverí a zvýšila odolnosť proti prudkému dažďu, utesniť prechod medzi drevom a sklenenou tabuľou vhodnými tesniacimi hmotami. Ak sa tieto opatrenia na údržbu nevykonali správne, môže dôjsť k deformáciám, modraniu, napadnutiu dverí a zárubní plesňou a k strate záruky.

**Čistenie**

Pravidelné čistenie a údržba sú základným predpokladom pre zachovanie životnosti a funkčnosti kvalitných výrobkov. Je potrebné čistiť vonkajšie a vnútorné strany, ako aj oblasť zárubne. Čistiace prostriedky musia byť prispôsobené príslušnému materiálu, čo je potrebné skontrolovať pred začatím prác.

**Deformácia dverí**

Drevo reaguje na vplyvy prostredia. V závislosti od počasia dochádza k napučaniu a zmršťovaniu dreva. V dôsledku toho dochádza k odchýlkam v rozmeroch a k miernemu deformovaniu. Aby sa zachovala schopnosť dverí zatvárať sa, je potrebné dvere v závislosti od počasia vyrovnať otáčaním dovnútra a von na pántoch. Deformáciu dverí je potrebné akceptovať, pokiaľ je funkčnosť zaručená pomocou tu uvedených možností nastavenia. Na škody spôsobené násilným pôsobením sa nevzťahuje záruka.

**Nastavenie dverí**

Dvere musia byť presne vyrovnané, aby bola zaručená bezchybná funkcia. Dverový rám musí byť namontovaný v pravom uhle a kolmo. Okrem toho musí byť dverový rám namontovaný tak, aby mal hore aj dole rovnakú šírku. Ak sa dvere nezatvárajú alebo je krídlo dverí nakrivo, dá sa to napraviť jemným dotiahnutím alebo povolením skrutkových pántov. Tieto pánty je možné povoliť až o 5 otáčok. Ak máte dvojkrídlové dvere, musí byť pevné krídlo vždy zaistené hore a dole pomocou príslušných kovaní.

## Uporaba • Vzdrževanje • Nega vrat

**Vzdrževanje je pogoj za garancijo**

Za trajno zagotavljanje uporabnosti in ohranjanje vrednosti sta tudi med garancijskim obdobjem potrebna strokovno vzdrževanje ter nega, ki ju garancija ne krije. Napake je treba odpraviti takoj po odkritju.

**Zaščita lesa vrat**

Vsi deli vrat morajo biti obdelani s tehnično zaščito lesa.

Mesta na lesu, ki pozneje zaradi vgradnje ne bodo več dostopna, je treba pred vgradnjo v celoti obdelati.

Izdelek obdelajte s sredstvom proti modri plesni, nato pa z dvojnim zaščitnim premazom lazure za les z odprtimi porami.

Najmanj vsaki dve leti zaščitni premaz obnovite.

Pri vratih upoštevajte, da se lahko uporabljene plošče pri neprimernih premazih obarvajo drugače od vrat.

Pri barvnih in tlačno impregniranih hišah je treba naknadno obdelati le neobdelane dele lesa (rezi z žago) in lesene kose.

Enakomerno pokritje z barvo v notranjosti dosežete z enkratnim barvanjem. V ta namen uporabite vodni disperzijski premaz za les z odprtimi porami na osnovi akrilne smole.

Za zagotovitev dolge življenjske dobe izdelka je treba poškodovana mesta takoj popraviti. Poškodovano mesto v ta namen rahlo obrusite in znova pobarvajte. Glede primernih lazur se posvetujte s svojim svetovalcem za barve.

Poleg tega lahko za zagotovitev dolge življenjske dobe vrat in tesnjenja proti dežju prehod med lesom ter okenskimi stekli zatesnite s primernimi tesnilnimi masami. Če teh ukrepov za nego ne opravite strokovno, lahko pride do spreminjanja oblike, modre in drugih plesni na vratih ter podboju in do izgube garancije.

**Čiščenje**

Redno čiščenje in nega sta pogoj za dolgo življenjsko dobo ter brezhibnost kakovostnih izdelkov. Čistiti je treba zunanjo in notranjo stran, pa tudi območje pregibov. Čistila morajo biti usklajena z materialom, kar preverite pred začetkom dela.

**Deformacije vrat**

Les se odziva na vplive iz okolja. Zaradi različnih vremenskih vplivov pride zato do nabrekanja in krčenja lesa. S tem prihaja do odstopanj od mer in rahlih deformacij. Da je vrata vseeno mogoče zaklepati, je treba glede na vremenske vplive vrata izravnati z odvijanjem ali privijanjem tečajev. Zamiki vrat so sprejemljivi, dokler je mogoče s tukaj opisanimi nastavitvami zagotoviti delovanje.

Za škodo, ki bi nastala zaradi učinkovanja sile, ne dajemo garancije.

**Nastavitev vrat**

Vrata je treba natančno izravnati, da je zagotovljeno nemoteno delovanje. Podboj vrat mora biti vgrajen pravokotno in navpično.

Podboj vrat mora biti poleg tega vgrajen tako, da ima enako širino zgoraj in spodaj.

Če se vrata ne zapirajo ali visijo, lahko to popravite z manjšim privijanjem ali odvijanjem vijačnih tečajev. Te tečaje lahko odvijete za do 5 obratov. Če imate dvokrilna vrata, morate fiksno krilo vedno najprej zapahniti na zgornjem in šele nato na spodnjem okovu.

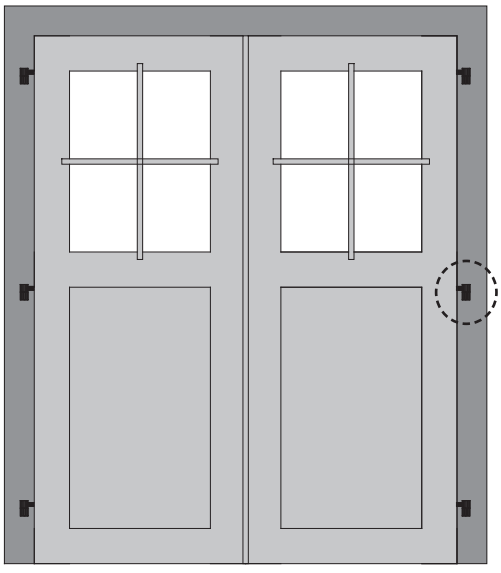

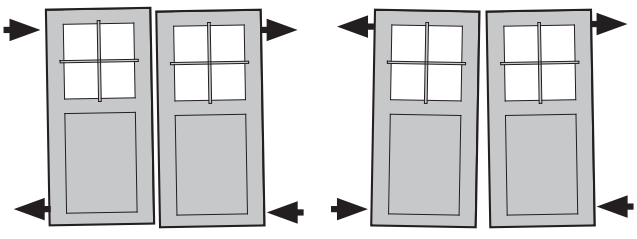

**Príklady nastavenia dverí**
**Primeri nastavitve vrat**

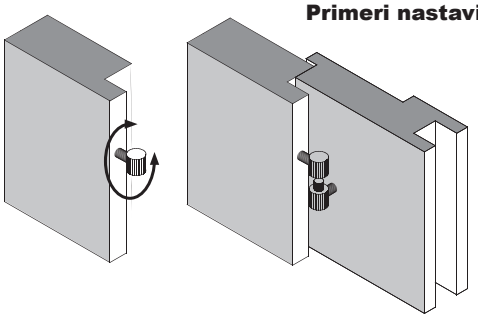

**skrutkové pánty**
**vijakni tečaj**

## Użytkowanie • Konserwacja • Pielęgnacja drzwi

**Konserwacja jest warunkiem zachowania gwarancji**

Aby zapewnić długotrwałą sprawność użytkową i utrzymanie wartości, również w okresie gwarancyjnym konieczna jest profesjonalna konserwacja i pielęgnacja, które nie są objęte zobowiązaniem gwarancyjnym. Usterki należy usuwać natychmiast po ich wykryciu.

**Ochrona drewna w drzwiach**

Wszystkie elementy konstrukcyjne drzwi należy zawsze zabezpieczyć środkami do ochrony drewna. Miejsca na drewnie, które po montażu nie będą już dostępne, należy całkowicie zabezpieczyć przed montażem. Produkt należy pokryć podkładem zapobiegającym sinieniu, a następnie nałożyć dwie warstwy ochronnej bejcy do drewna o otwartych porach. Co najmniej co dwa lata należy powtórzyć nakładanie warstwy ochronnej. W przypadku drzwi należy pamiętać, że zastosowane płyty materiałowe mogą wykazywać różnice kolorystyczne w stosunku do drzwi, jeśli użyte zostaną nieodpowiednie materiały malarskie.

W przypadku domów z drewna barwionego i impregnowanego ciśnieniowo w kotle wystarczy poddać dodatkowej obróbce jedynie naturalne fragmenty drewna (miejsca cięcia piłą) oraz pozostałe elementy. Równomierne pokrycie kolorem we wnętrzach można uzyskać poprzez jednokrotne pomalowanie. W tym celu należy użyć lakieru dyspersyjnego na bazie żywicy akrylowej o otwartych porach. Aby zapewnić długą żywotność produktu, uszkodzone miejsca należy natychmiast naprawić. W tym celu należy delikatnie przeszlifować uszkodzone miejsce i ponownie pomalować. Informacje na temat odpowiednich lakierów można uzyskać u doradcy ds. farb. Ponadto, aby zapewnić długą żywotność drzwi i zwiększyć ich odporność na ulewny deszcz, można uszczelnić miejsce styku drewna z szybą odpowiednimi masami uszczelniającymi. Jeśli te czynności konserwacyjne nie zostaną wykonane prawidłowo, może dojść do odkształceń, sinienia, porażenia grzybami drzwi i ościeżnic oraz utraty gwarancji.

**Czyszczenie**

Regularne czyszczenie i pielęgnacja to podstawowy warunek zachowania trwałości i sprawności wysokiej jakości produktów. Należy czyścić zarówno powierzchnie zewnętrzne, jak i wewnętrzne, a także obszar przylgowy. Środki czyszczące muszą być dostosowane do danego materiału, co należy sprawdzić przed rozpoczęciem prac.

**Odkształcenie drzwi**

Drewno reaguje na czynniki środowiskowe. W zależności od warunków pogodowych drewno pęcznieje i kurczy się. Powoduje to odchylenia wymiarowe i niewielkie odkształcenia. Aby zachować zdolność zamykania drzwi, należy je wyrównać w zależności od warunków pogodowych poprzez obracanie do wewnątrz i na zewnątrz przy zawiasach. Należy zaakceptować wypaczenie drzwi, o ile ich działanie jest zapewnione dzięki wymienionym tutaj możliwościom regulacji. W przypadku uszkodzeń spowodowanych użyciem siły nie przysługuje prawo do gwarancji.

**Regulacja drzwi**

Drzwi muszą być dokładnie wyrównane, aby zapewnić ich prawidłowe działanie. Ościeżnica musi być zamontowana pod kątem prostym i pionowo. Ponadto ościeżnica musi być zamontowana tak, aby miała taką samą szerokość u góry i u dołu. Jeśli drzwi się nie zamykają lub skrzydło drzwiowe jest krzywe, można to skorygować poprzez lekkie wkręcenie lub wykręcenie zawiasów śrubowych. Zawiasy te można wykręcić maksymalnie o 5 obrotów. W przypadku drzwi dwuskrzydłowych skrzydło stałe należy zawsze zabezpieczyć u góry i u dołu za pomocą przeznaczonych do tego celu okuć.

## Rukovanje • Održavanje • Njega vrata

**Održavanje je preduvjet za jamstvo.**

Kako bi proizvod ostao prikladan za namjenu i dugoročno zadržao svoju vrijednost, potrebno je pravilno održavanje i briga, čak i tijekom jamstvenog roka; oni nisu pokriveni jamstvom. Svi nedostaci moraju se otkloniti odmah po otkrivanju.

**Tretman zaštite drva vrata**

Sve komponente vrata uvijek moraju biti obrađene sredstvom za zaštitu drva. Svaki dio drva koji će nakon ugradnje biti nedostupan treba temeljito obraditi prije ugradnje. Obradite proizvod temeljnom bojom za sprječavanje plavljenja, a zatim nanesite dva sloja glazure za zaštitu drva s otvorenim porama. Zaštitni sloj trebate ponovno nanijeti barem svake dvije godine. Kod vrata imajte na umu da se na panelima koji se koriste mogu pojaviti razlike u boji u usporedbi s vratima ako se koriste neprimjereni premazi. Za obojene i tlakom obrađene kuće potrebno je ponovno obraditi samo neobrađene drvene dijelove (površine reza). Jednolika boja u zatvorenom prostoru može se postići nanošenjem jednog sloja. U tu svrhu upotrijebite akrilni lak na bazi vode s otvorenim porama. Kako biste osigurali dug vijek trajanja vašeg proizvoda, oštećena područja treba odmah popraviti. Da biste to učinili, lagano obrusite oštećeno područje i ponovno nanesite boju. Pitajte svog stručnjaka za boje za savjet o prikladnim glazurama. Nadalje, kako bi vrata imala dug vijek trajanja i veću otpornost na pljusak, spoj između drva i stakla može se zapečatiti odgovarajućim brtvama. Ako se ove mjere održavanja ne provedu ispravno, može doći do iskrivljenja, plavih mrlja, rasta plijesni na vratima i okvirima te gubitka jamstva.

**Čišćenje**

Redovito čišćenje i održavanje ključni su za očuvanje vijeka trajanja i funkcionalnosti visokokvalitetnih proizvoda. Potrebno je očistiti i vanjske i unutarnje površine, kao i područje utora. Koristena sredstva za čišćenje moraju biti prikladna za odgovarajući materijal, što treba provjeriti prije početka rada.

**Iskrivljenje vrata**

Drvo reagira na vanjske uvjete. Ovisno o vremenskim prilikama, drvo se može naduti ili smanjiti. To može dovesti do promjena u dimenzijama i blagog iskrivljavanja. Kako bi se osiguralo pravilno zatvaranje vrata, potrebno ih je podesiti okretanjem šarki prema unutra ili van, ovisno o vremenskim prilikama. Određeno savijanje vrata je očekivano, pod uvjetom da je ispravan rad osiguran pomoću ovdje navedenih mogućnosti podešavanja. Nema osnove za reklamaciju za štetu uzrokovanu nasilnim udarcem.

**Podešavanje vrata**

Vrata moraju biti precizno poravnata kako bi ispravno funkcionirala. Okvir vrata mora biti postavljen pod pravim kutom i okomito. Nadalje, okvir vrata mora biti postavljen tako da je jednake širine na vrhu i na dnu. Ako se vrata ne zatvaraju ispravno ili se krilo vrata nepravilno naginje, to se može ispraviti blagim zatezanjem ili popuštanjem vijčanih šarki. Šarke se mogu popustiti za najviše pet okretaja. Ako imate vrata s dvostrukim krilom, fiksno krilo uvijek mora biti pričvršćeno na vrhu i na dnu pomoću za to predviđenih pričvrsnih elemenata.

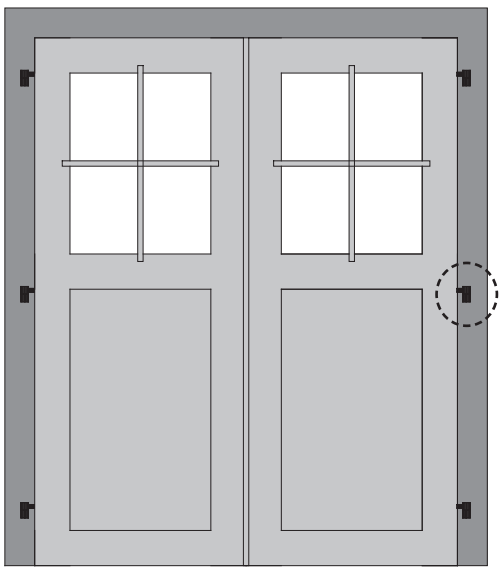

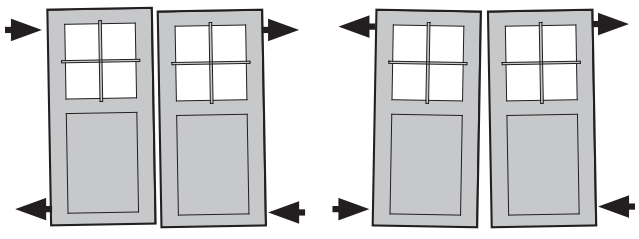

**Przykłady regulacji drzwi**
**Primjeri podešavanja vrata**

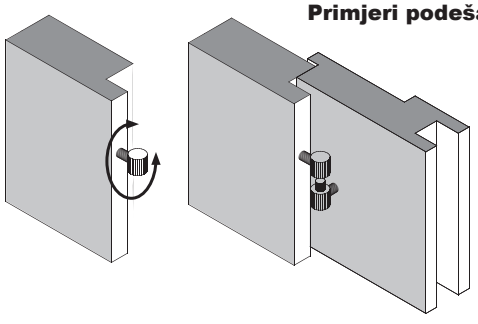

**Zawias śrubowy**
**Šarka**

### A karbantartás a jótállás feltétele

A termék működőképességének és értékének tartós biztosítása érdekében a jótállási időszak alatt is szakszerű karbantartásra és ápolásra van szükség, amely nem tartozik a jótállási kötelezettség hatálya alá. A meghibásodásokat a felfedezésüket követően haladéktalanul orvosolni kell.

### Az ajtó faanyagvédelmi kezelése

Az ajtó minden alkotóelemét minden esetben faanyagvédő kezeléssel kell ellátni. A faanyag azon részeit, amelyek a szerelés után már nem lesznek hozzáférhetők, a szerelés előtt teljesen be kell kezelni. A terméket kezelje kékfolt-gátló alapozóval, majd vigyen fel rá két réteg nyílt pórusú faanyagvédő lakkot. A védőbevonatot legkésőbb kétévente meg kell ismételni. Az ajtók esetében figyelembe kell venni, hogy a beépített anyaglemezek nem megfelelő festékek használata esetén színeltéréseket mutathatnak az ajtókkal szemben. Színes és nyomásos impregnálással kezelt házak esetében csak a természetes fa felületeket (fűrészvágások) és alkatrészeket kell utólag kezelni. Beltéren egyenletes színfedést lehet elérni egyszeri átfestéssel. Ehhez használjon nyílt pórusú, akrilgyanta alapú vízbázisú lakkot. A termék hosszú élettartamának biztosítása érdekében a sérült részeket azonnal javítani kell. Ehhez a sérült részt enyhén csiszolja le, majd újra festse be. Kérdezze meg festék szakértőjét a megfelelő lakkokról.

Ezenkívül az ajtó hosszú élettartamának biztosítása és az esővízállóság javítása érdekében a fa és az üveg közötti illesztést megfelelő tömítőanyaggal lehet lezárni. Ha ezeket a karbantartási intézkedéseket nem megfelelően hajtják végre, az az ajtók és keretek alakváltozásához, kékedéshez, gombásodáshoz, valamint a jótállás elvesztéséhez vezethet.

### Tisztítás

A rendszeres tisztítás és ápolás elengedhetetlen feltétele a kiváló minőségű termékek élettartamának és működőképességének megőrzésének. A külső és belső felületeket, valamint a hajtás területét is meg kell tisztítani. A tisztítószereket az adott anyaghoz kell igazítani, amit a munka megkezdése előtt ellenőrizni kell..

### Az ajtó deformálódása

A fa reagál a környezeti hatásokra. Az időjárás függvényében a fa megduzzadhat vagy összezsugorodhat. Ez méreteltéréseket és enyhe deformációkat okozhat. Az ajtó záróképességének megőrzése érdekében az időjárás függvényében az ajtót a zsanérokon kifelé és befelé forgatva kell beállítani. Az ajtók elgörbülése elfogadható, amennyiben a működés a itt felsorolt beállítási lehetőségekkel biztosítható. Erőhatások által okozott károkra nem vonatkozik a jótállás.

### Az ajtó beállítása

Az ajtót pontosan be kell állítani a hibátlan működés érdekében. Az ajtókeretet derékszögben és függőlegesen kell beszerelni. Ezenkívül az ajtókeretet úgy kell felszerelni, hogy felső és alsó szélessége megegyezzen. Ha az ajtó nem záródik be, vagy az ajtólap ferde, ezt a csavaros zsanérok enyhe be- vagy kicsavarásával lehet kijavítani. Ezeket a zsanérokat legfeljebb 5 fordulattal lehet kicsavarni. Ha kettős szárnyú ajtója van, a rögzített szárnyat mindig felül és alul is rögzíteni kell a erre a célra szolgáló szerelvényekkel.

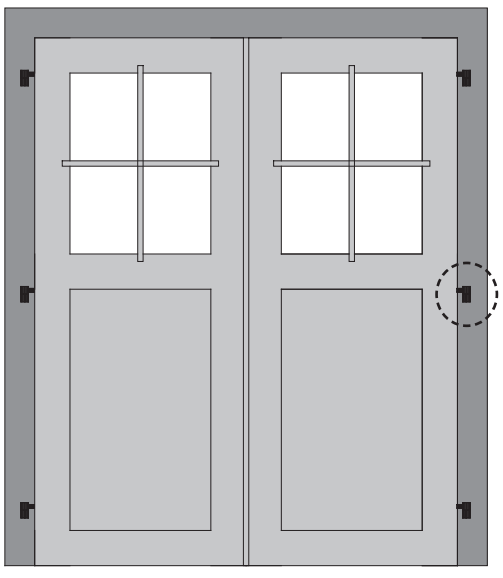

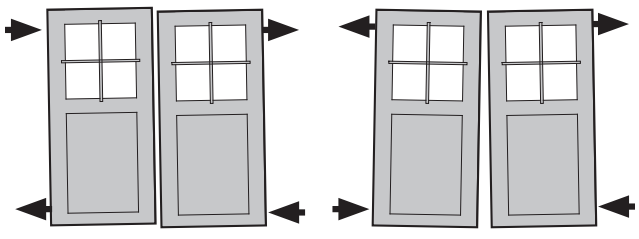

**Példák az ajtók beállítására**

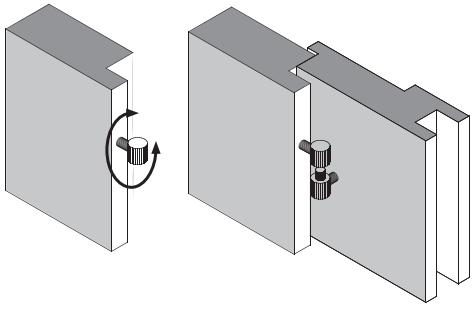

**Zsanér**