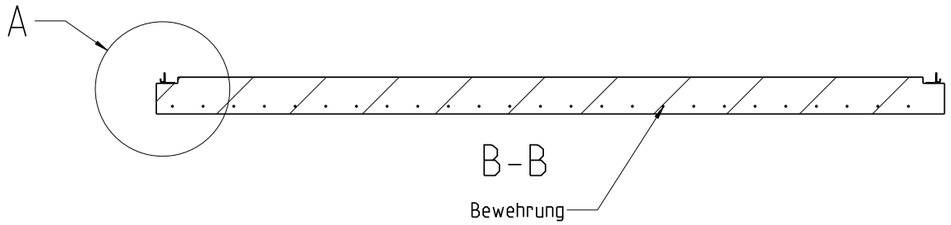

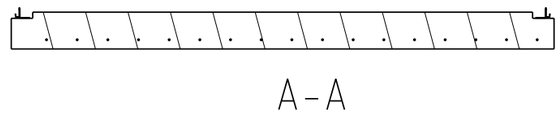

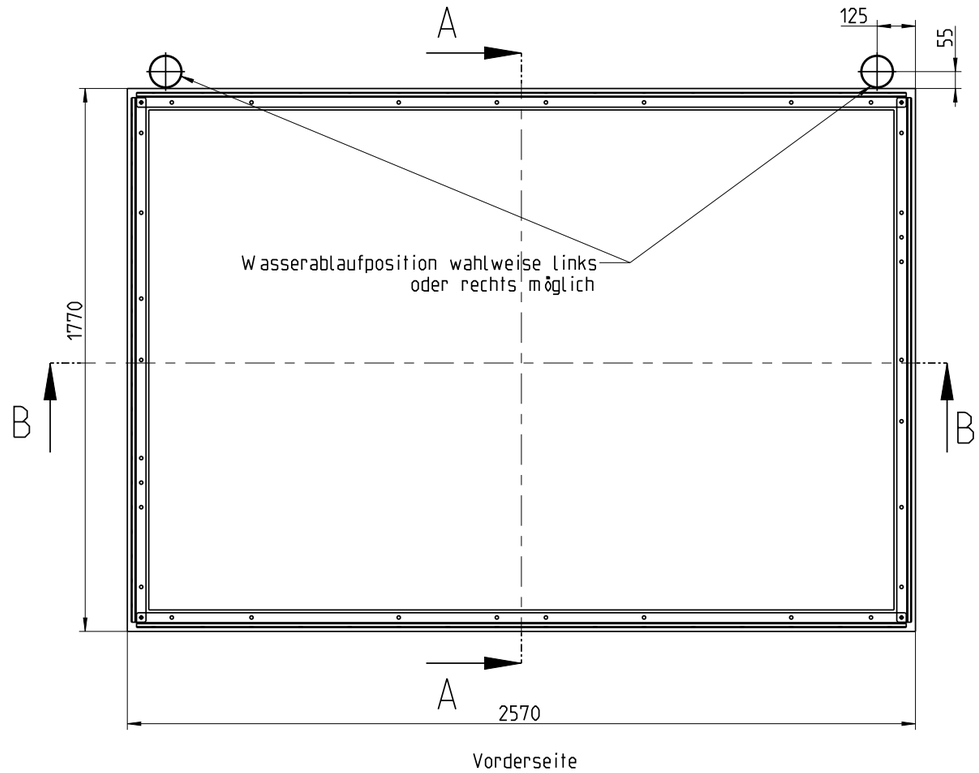

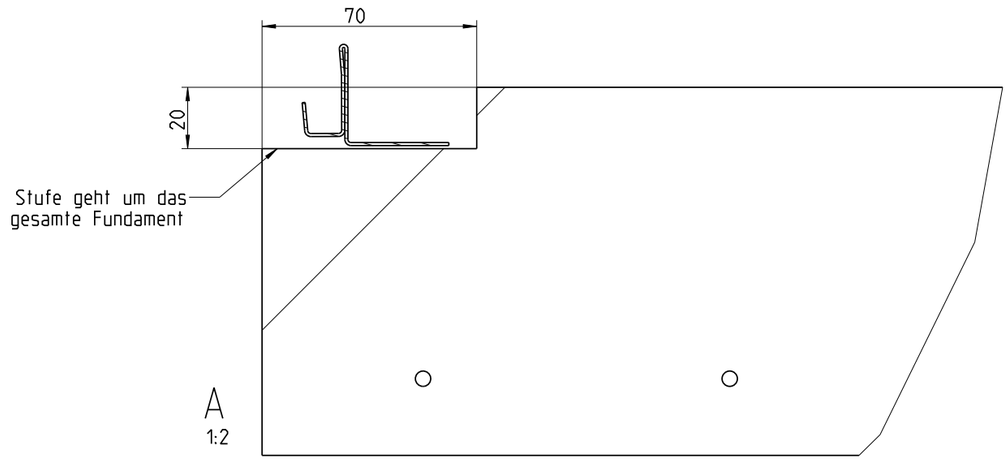

Gilt für alle 4 Seiten

Dateiname des Zeichnungsobjektes: BETONFUNDAMENT_GESAMT_GHA_A5		Dateityp: ASSEM	Dateiname der Zeichnung: BETONFUNDAMENT_GESAMT_GHA_A5
	Allgemeintol. DIN ISO 2768-m-S	Kanten DIN ISO 13715	Maßstab **1:20** Gew.:
			Werkstoff: Halbzeug: -
	Datum	Name	Benennung:
	Bear. 03.08.2021	Saxinger	**GH_AvantGarde Fundamentplan_Gr_A5**
	Gepr.		
	Norm		
	Druck: 03.08.2021	A3	
	BIOHORT		Zeichnungsnummer: Blatt 1 / 1 Bl.
Zust. Änderung Datum Nam.	(Urspr.)		(Ers.f.:) (Ers.d.:)