www.weka-holzbau.com

Zubehör - selbstklebende Dachbahnen

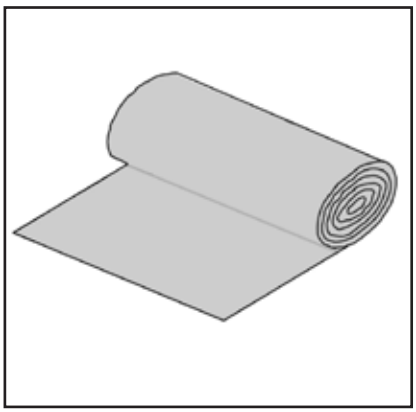

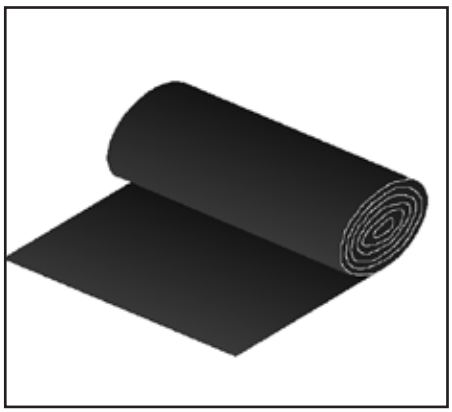

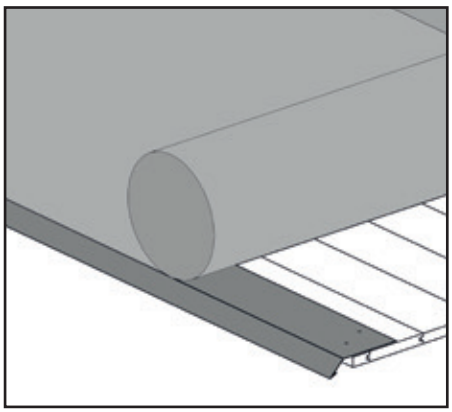

Art.-Nr.:	**100.1040.05.00**	**100.1042.05.00**	**100.0210.04.00**
Oberfläche:	**Alu-kaschiert**	**Besandet**	**Rinneneinhangblech**
Abbildungen:	**A1 -A 3**	**B4 - B5**	**A1.1 & B4.1**
			Montage siehe
			800.0286.18.54

Montage-, Bedienungs- und Wartungsanleitung

Stand: 2031

Symbole /Symbols:

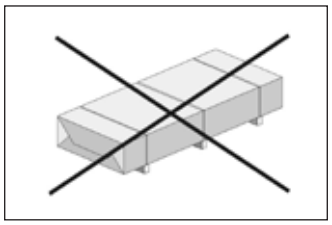

DE - nicht im Lieferumfang enthalten!
EN - not included in scope of delivery!
FR - non compris dans la fourniture !
IT - non inclusi nella fornitura!
ES - ¡no incluido en el suministro!
HU - nem tartalmazza csomag!
NL - niet meegeleverd!
CS - není součástí dodávky!
HR - nije dio opsega isporuke!
SL - ni v obsegu dobave!
SK - nie je obsahom dodávky!

Stückliste

Pos	100.1040.05.00 Art.-Nummer	Bild	Abmessung (cm) / Menge	Anzahl (Stück)
1	100.1040.05.00	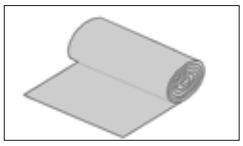	100 x 500	1
2	100.1040.10.10	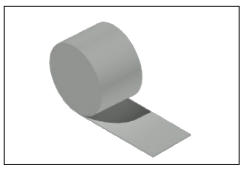	10 x 1000	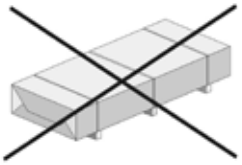

Pos	100.1042.05.00 Art.-Nummer	Bild	Abmessung (cm) / Menge	Anzahl (Stück)
3	100.1042.05.00	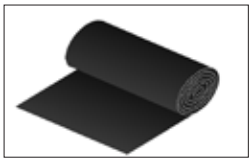	100 x 500	1
4	100.1042.05.10	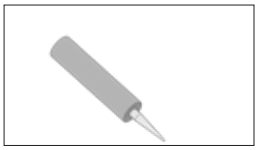	290g	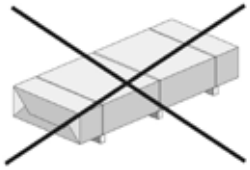

Pos	100.1042.05.00 100.1040.05.00 Art.-Nummer	Bild	Abmessung (cm) / Menge	Anzahl (Stück)
5	100.0210.04.00	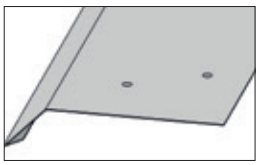	11,5/4/200 2 Stück	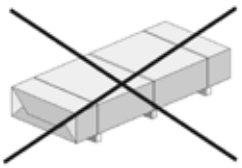

 © Copyright HRB 3662

A1

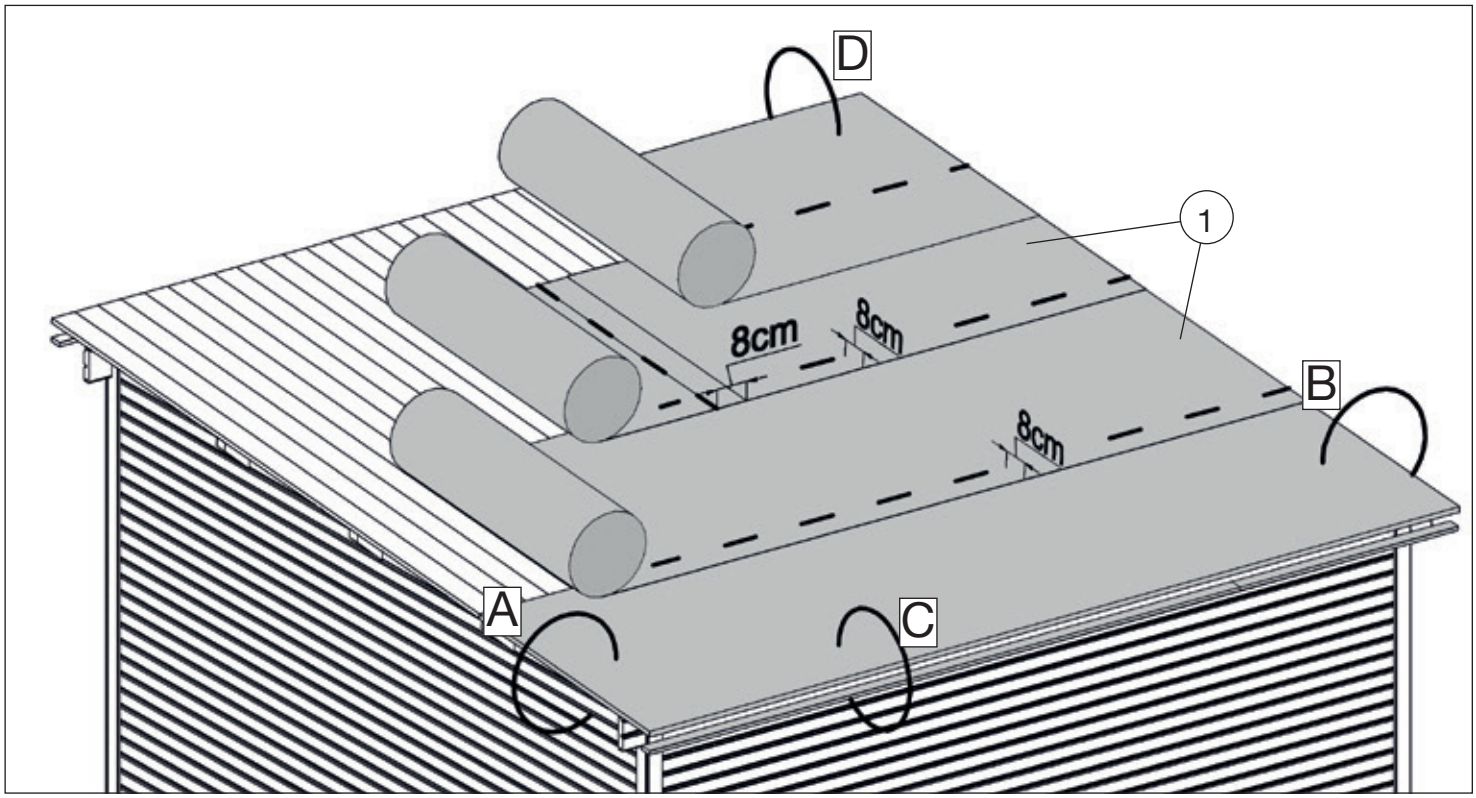

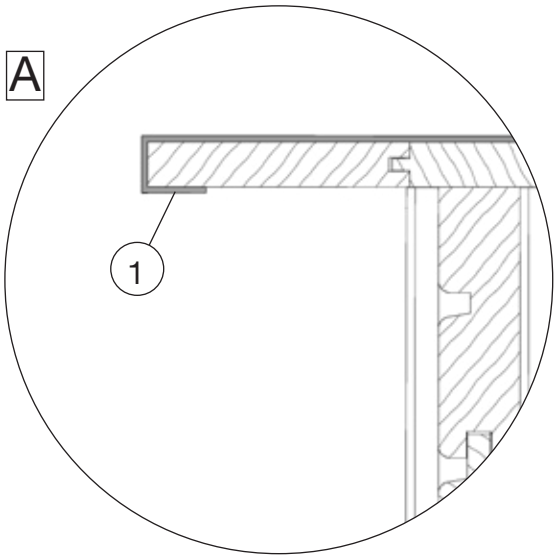

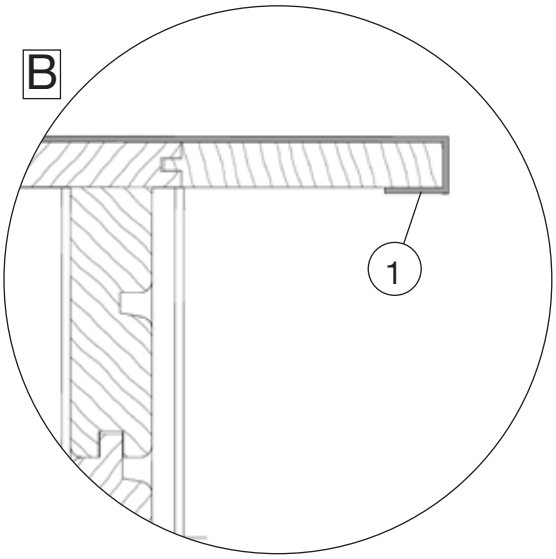

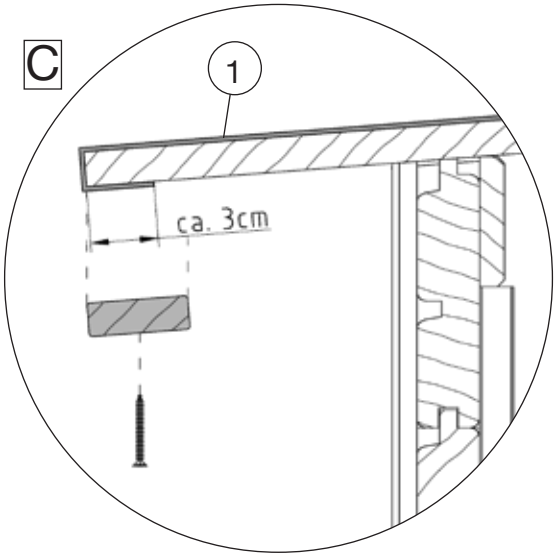

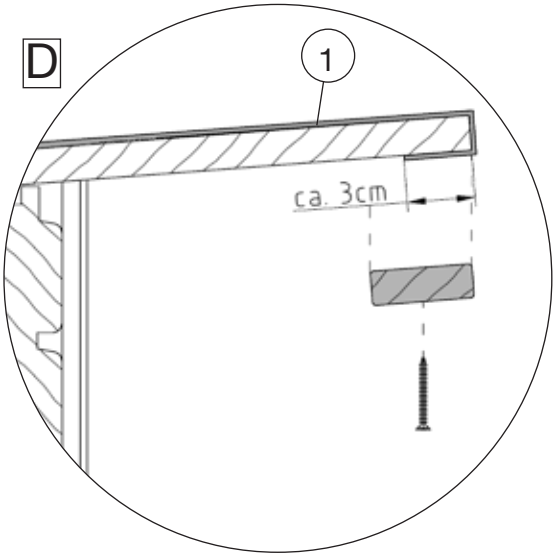

 © Copyright HRB 3662

A1.1

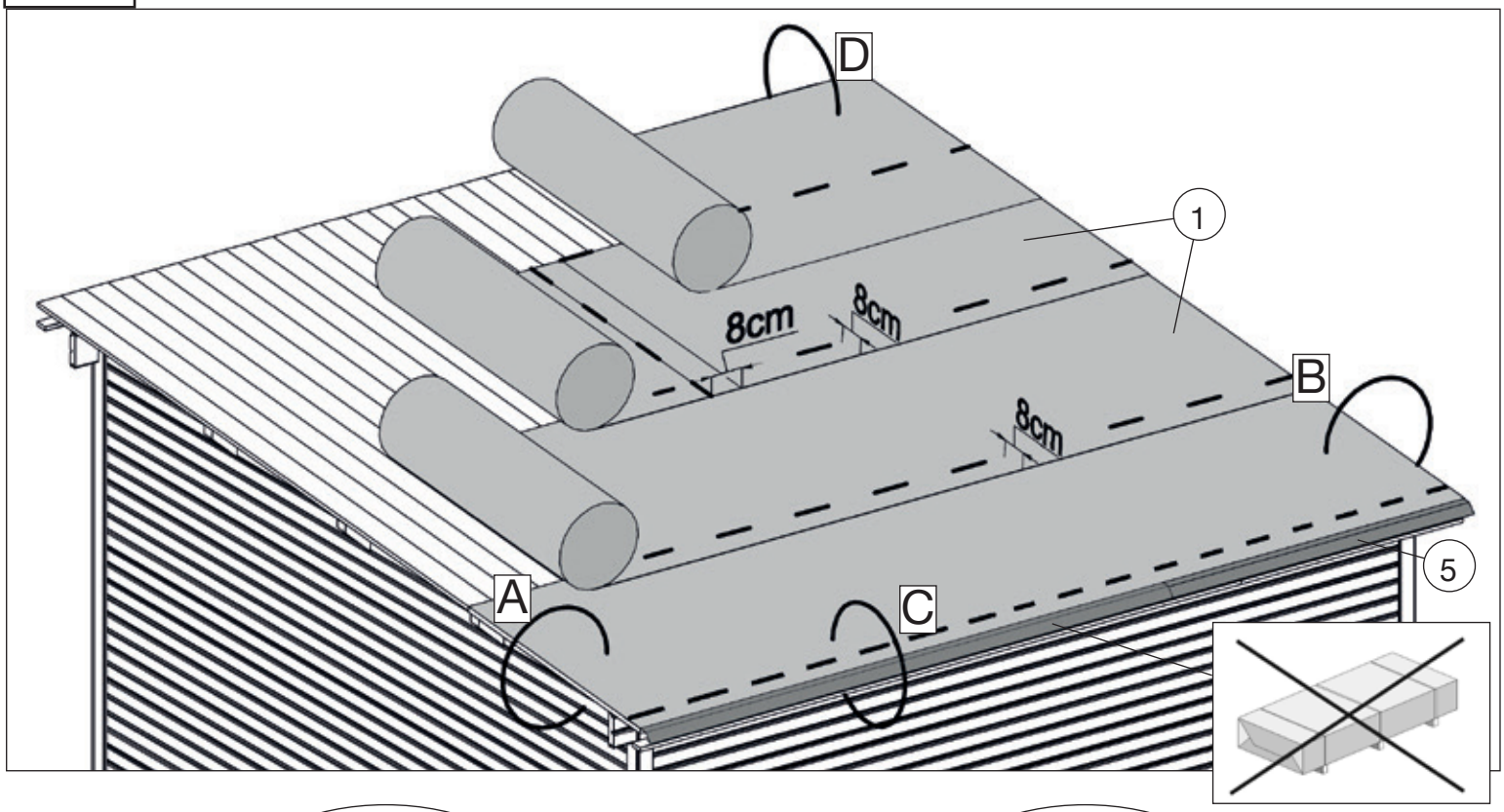

800.0286.18.54

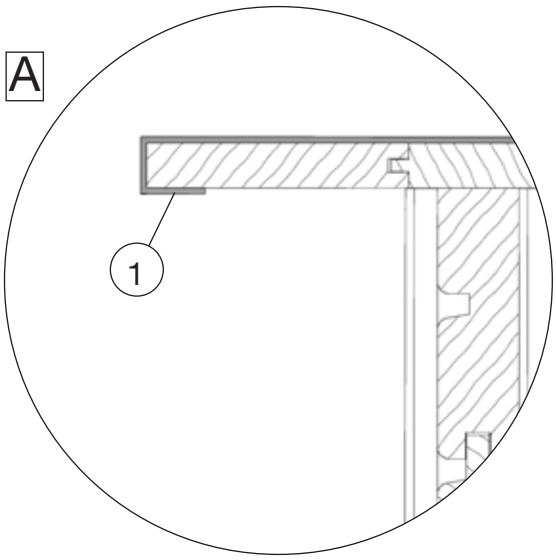

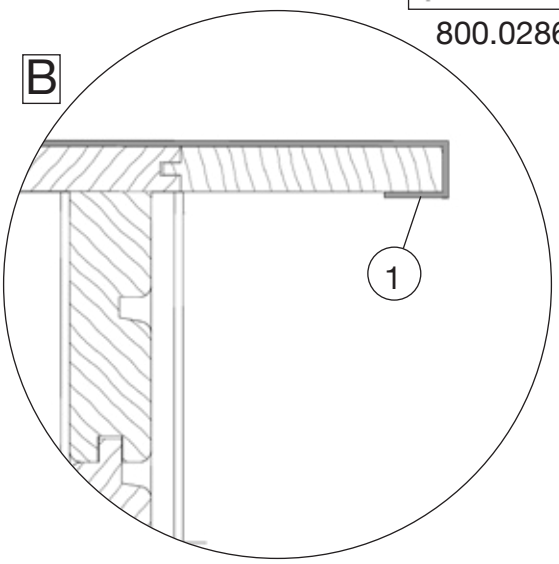

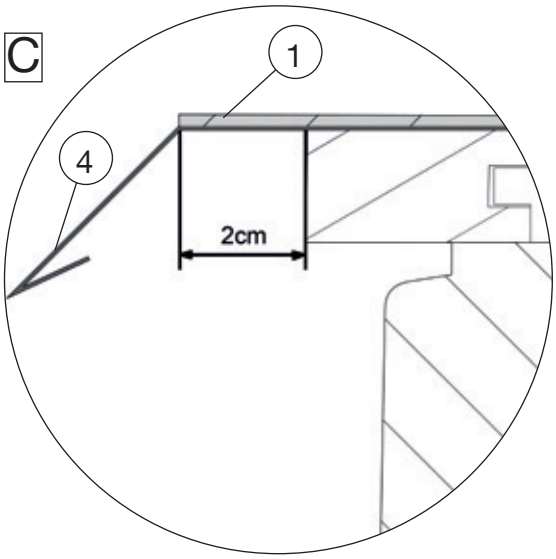

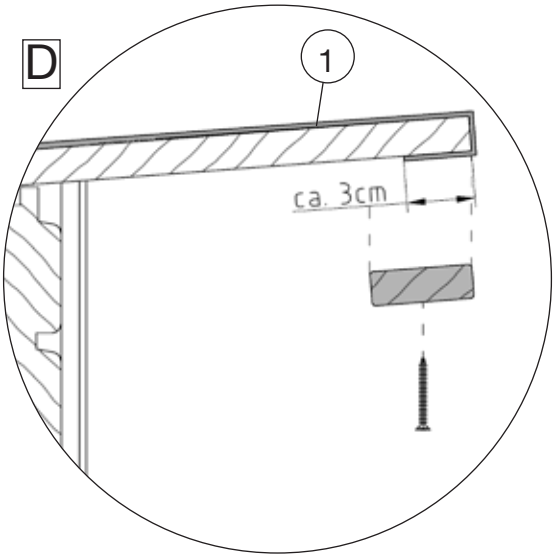

 © Copyright HRB 3662

A2

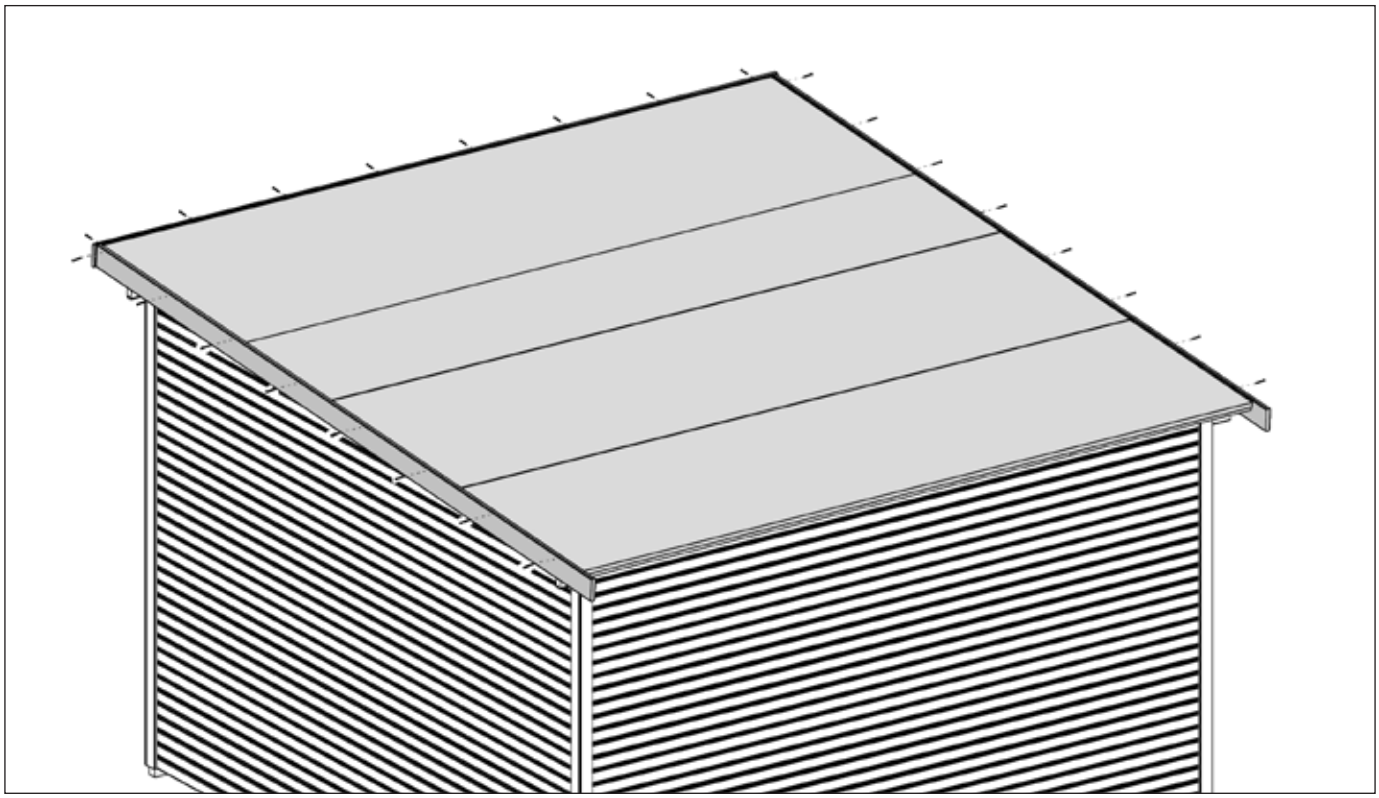

A3

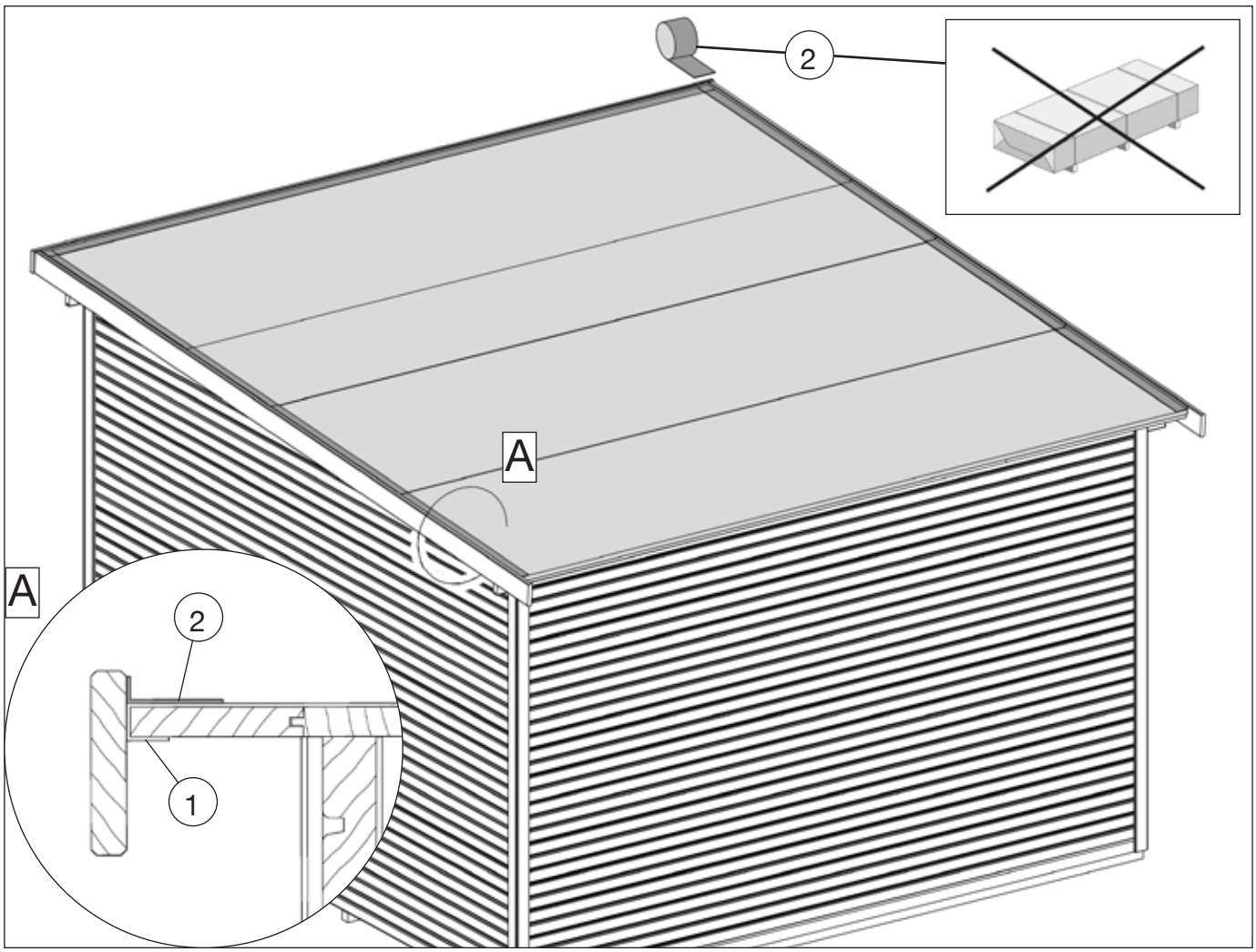

 © Copyright HRB 3662

B4

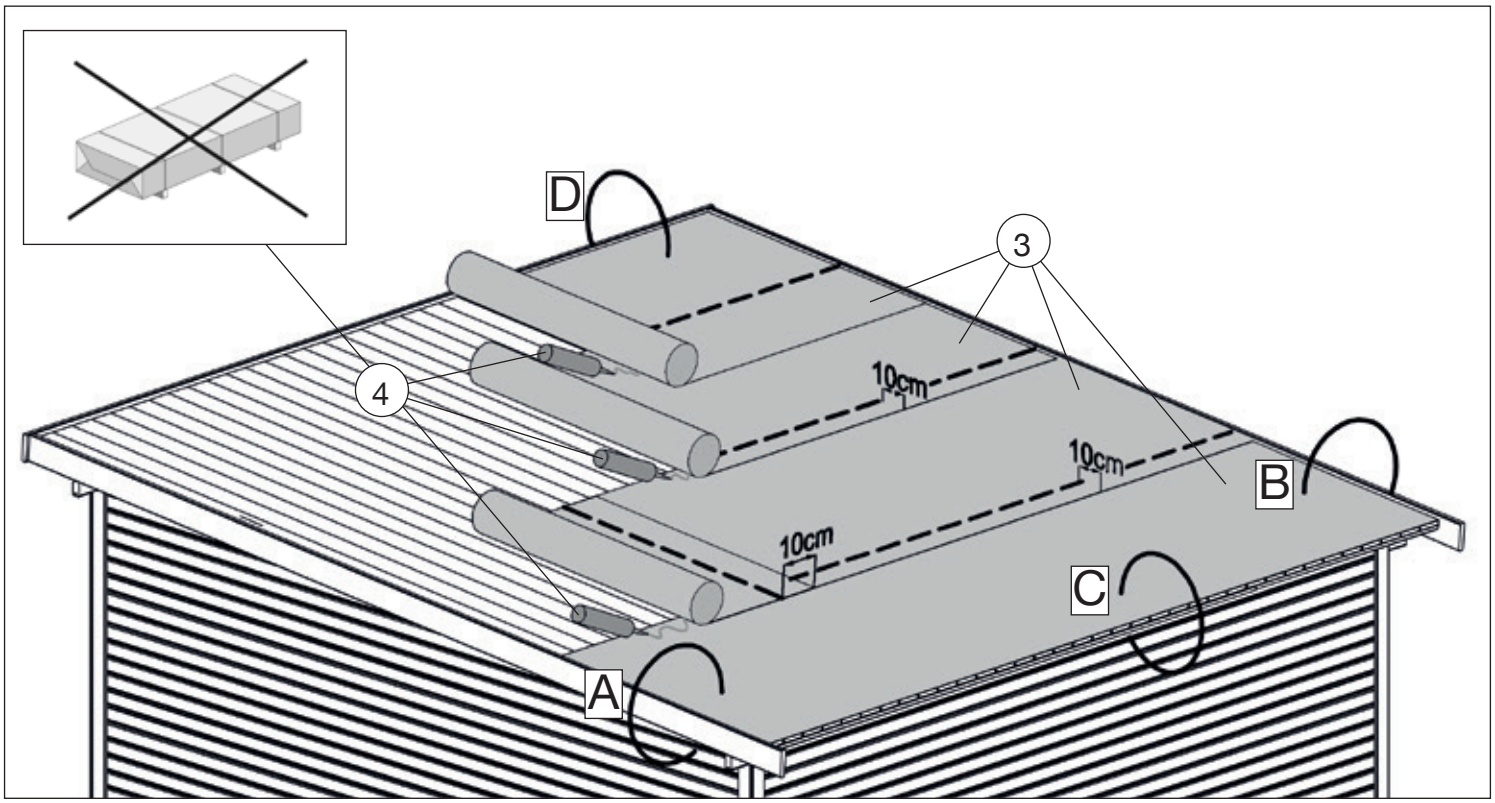

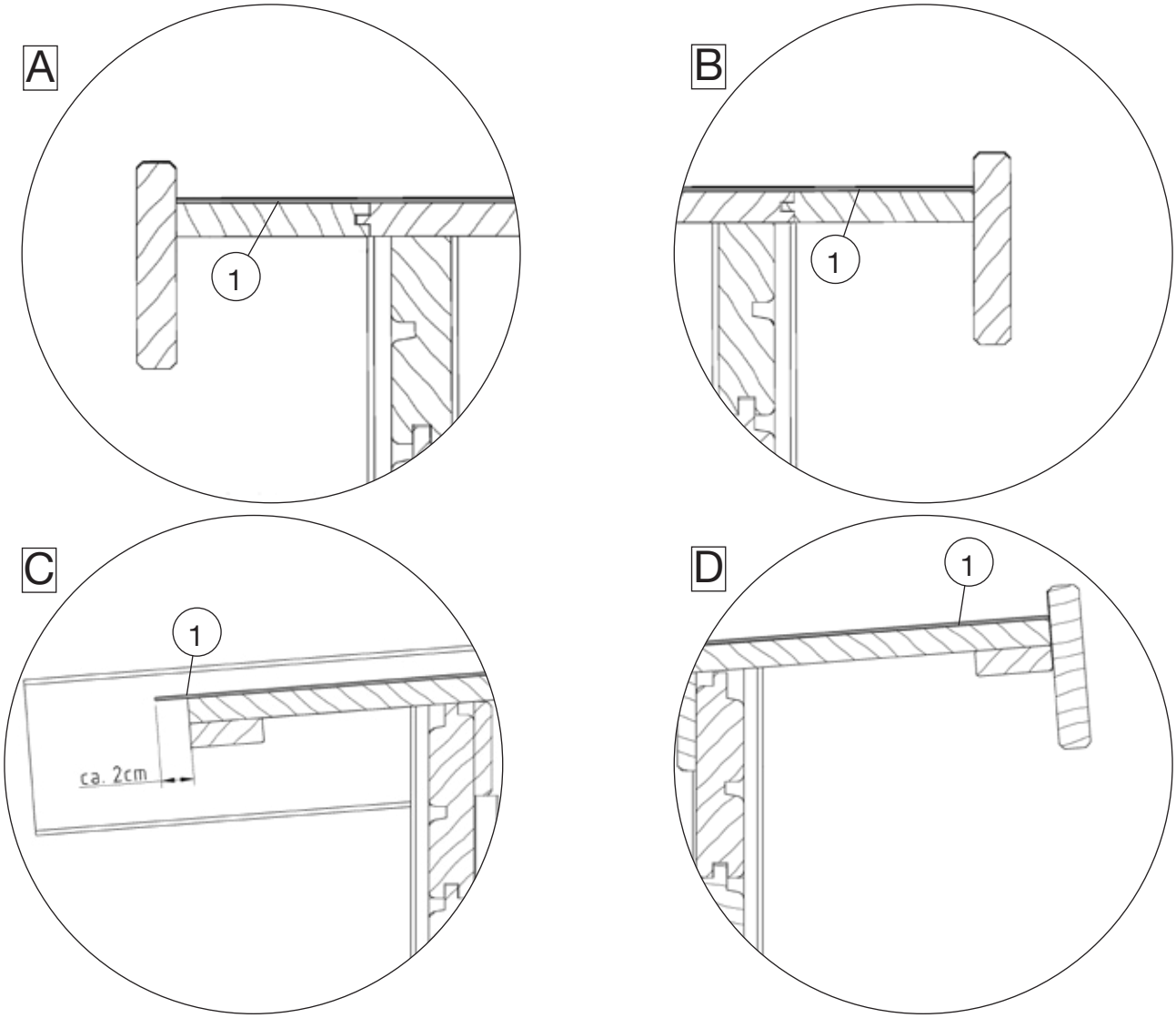

 © Copyright HRB 3662

B4.1

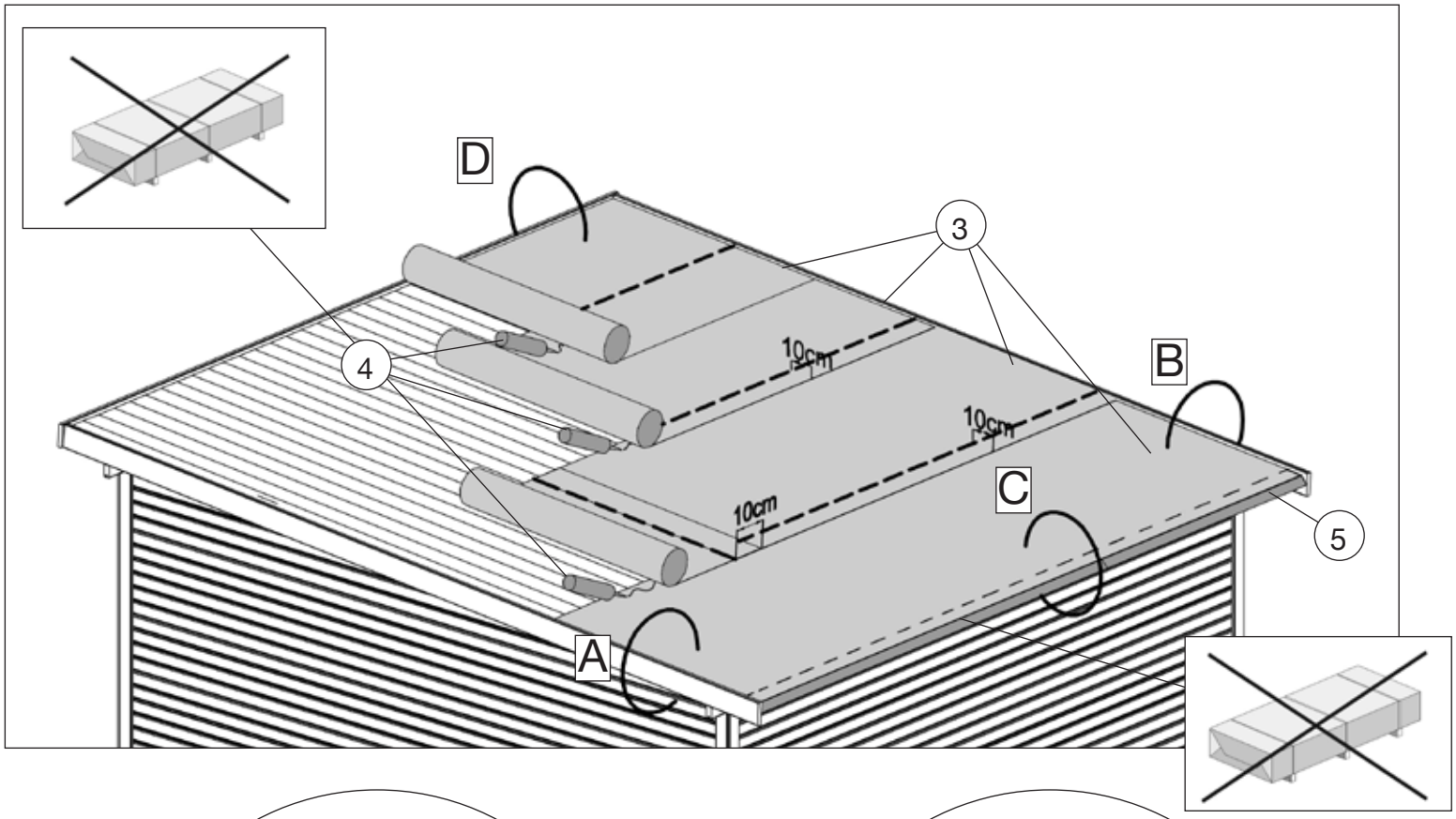

800.0286.18.54

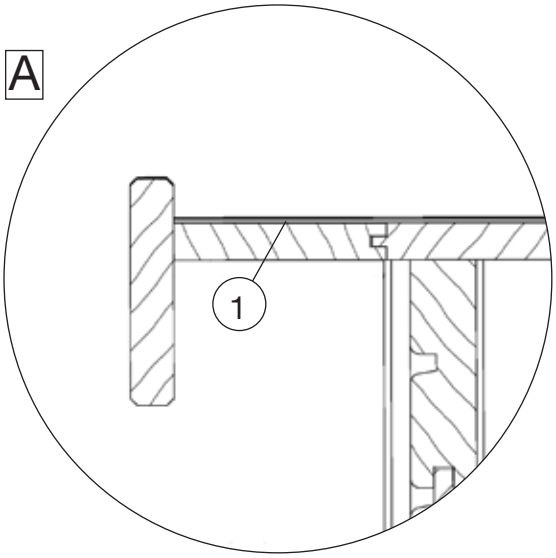

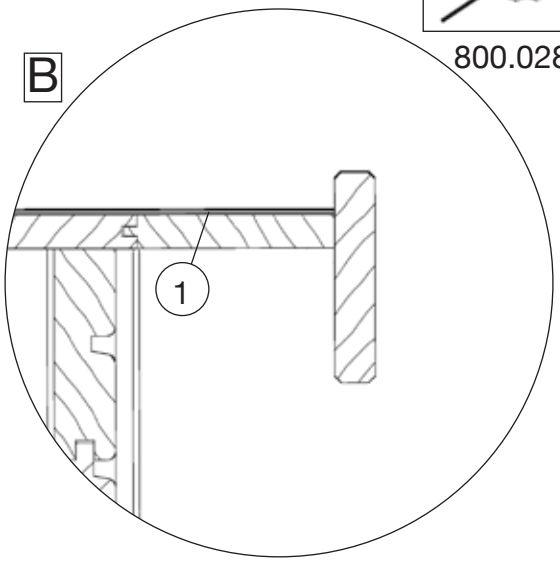

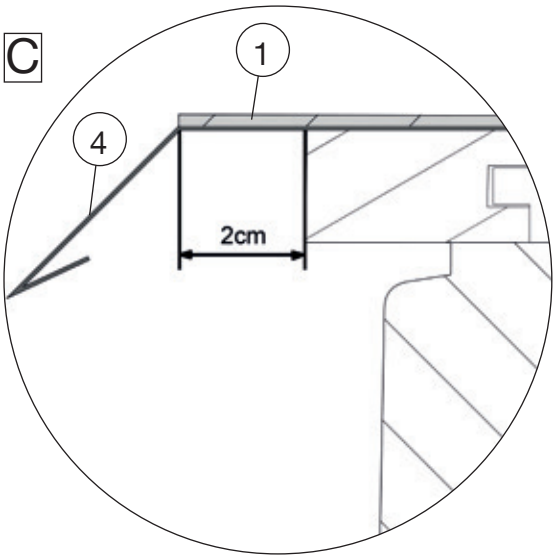

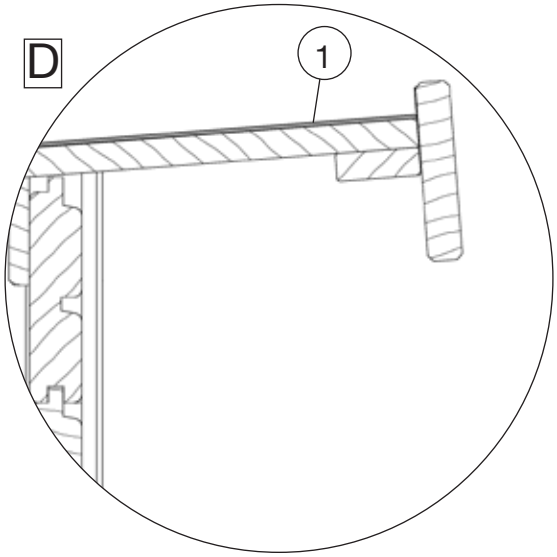

 © Copyright HRB 3662

B5

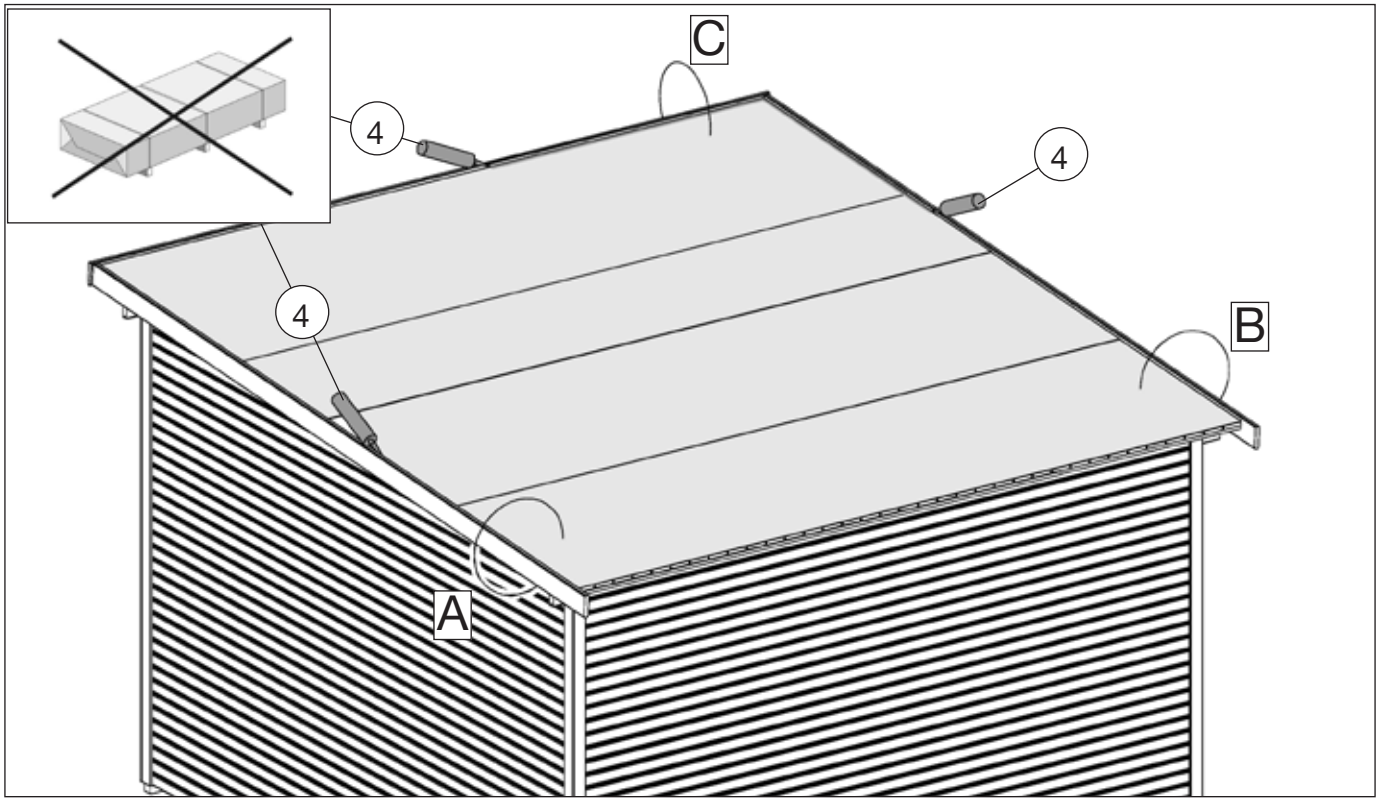

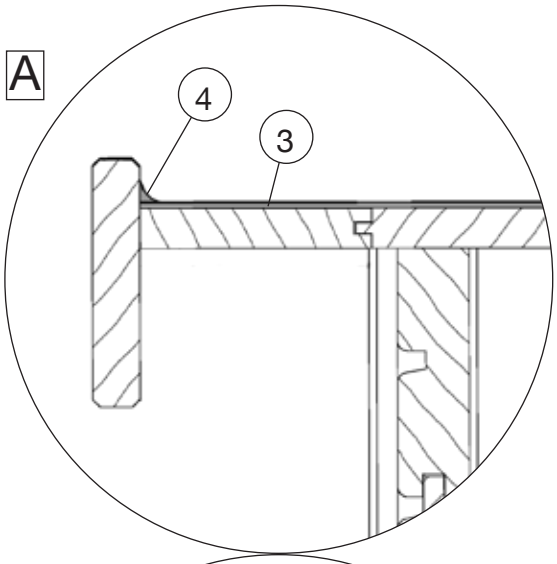

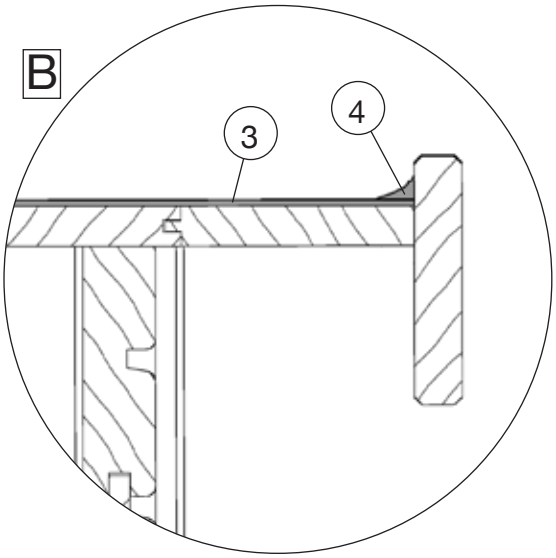

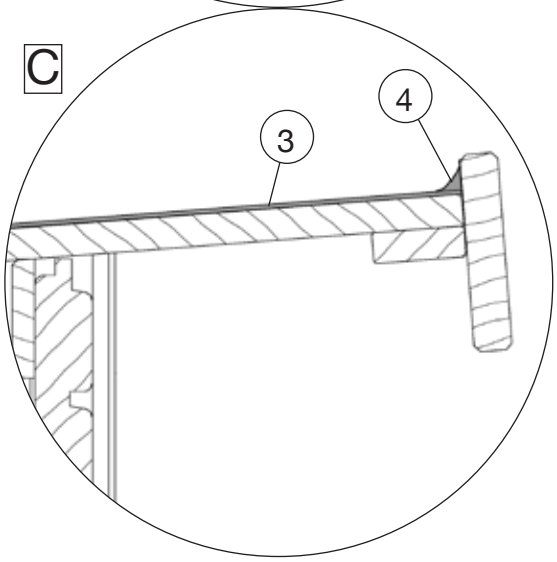

WEKA Holzbau GmbH
Johannesstr. 16, 17034 Neubrandenburg
Tel.: +49 (0)395 42908-0
Fax: +49 (0)395 42908-83
Mail: info@weka-holzbau.com
Web: www.weka-holzbau.com

MA Art.-Nr.: 800.0286.18.55

© Copyright HRB 3662