Wanja 3327 XL 45 mit Grill

Artikelnummer: 660 330



Dimensionen	
Dachform	Zeltdach
Farbe	Naturbelassen
Materialstärke	45 mm
Gesamtmaß	394 x 325 cm
Sockelmaß	334 x 270 cm
Grundfläche	7,8 m²
Rauminhalt	16,3 m³
Gesamthöhe	299 cm
Dachüberstand vorne	25 cm
Dachüberstand seitlich	30 cm
Dachüberstand hinten	30 cm
Dachneigung	36°
Dachfläche	13.5 m²
Dachstärke	17 mm

Türen und Fenster	
2 x Einzelfenster	feststehend

Empfohlenes Zubehör	Artikelnummer	Menge	Preis
Dachschindeln Rechteck Schwarz	700 115	8	59 €

Optinales Zubehör	Artikelnummer	Menge	Preis
Dachschindeln Rechteck Rot	700 120	8	59 €
Dachschindeln Rechteck Grün	700 110	8	59 €
Dachpappe 10 m	701 000	3	27 €

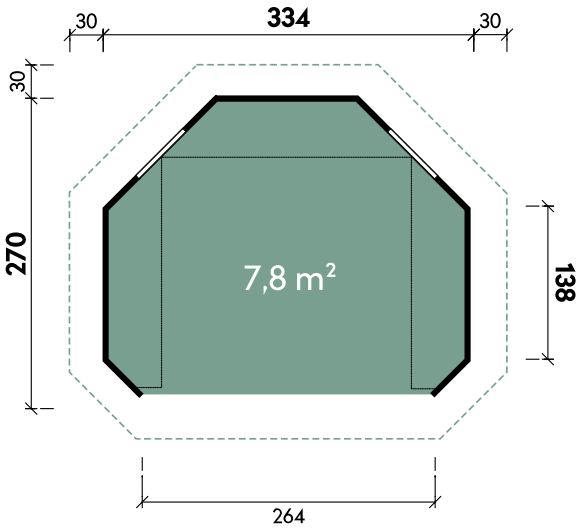

*Lieferung innerhalb Deutschland (Festland). Luxemburg und Österreich gegen Aufpreis.

Weitere Informationen und Zubehör finden Sie unter: www.finnhaus.de/produkte/wanja oder im aktuellen Katalog.

Technische Änderungen, Druckfehler und Irrtümer vorbehalten.

© 05.2026 Finnhaus-Vertrieb M. Wolff GmbH