15.01.2018

76116 81708

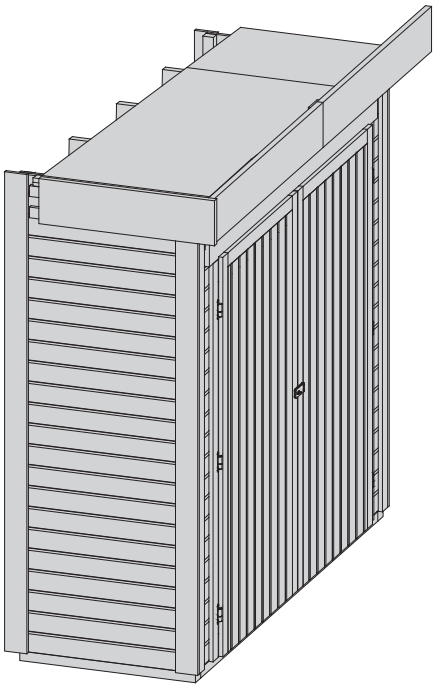

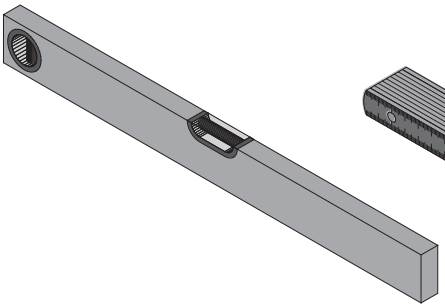

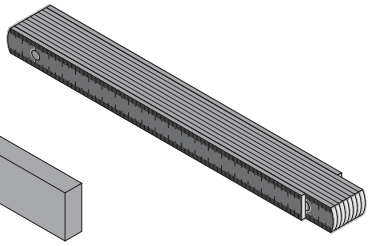

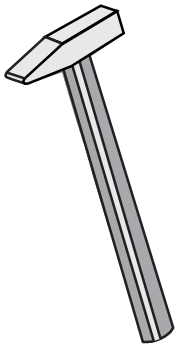

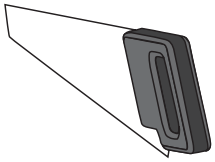

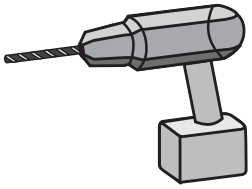

Aufbauanleitung

notice de montage

Building Instructions

montagehandleiding

Instrucciones de construcción

Istruzioni per il montaggio

Montážní návod

Service-Hotline:+49 421 38693 33

Vergleichen Sie zuerst die Materialliste mit Ihrem Paketinhalt! Bitte haben Sie Verständnis, dass Beanstandungen nur im nicht aufgebauten Zustand bearbeitet werden können!

Vergelijk eerst de lijst van materialen met de inhoud van uw pakket! Reclamaties kunnen alleen in behandeling worden genomen zolang de onderdelen nog niet zijn gemonteerd!

Commencez par comparer la liste du matériel avec le contenu de votre paquet! Sachez que nous traitons uniquement les réclamations concernant le matériel à l'état non monté!

En primer lugar, compare la lista de material con el contenido del paquete. Rogamos entienda que las reclamaciones sólo pueden ser tramitadas antes de montar el objeto!

First compare the list of materials with your package contents! Please understand that complaints can be processed in the non-built status only!

Confrontate questa distinta materiali prima con il contenuto del pacchetto! Vi preghiamo di comprendere che eventuali reclami possono essere accolti solo prima del montaggio!

Nejprve překontrolujte obsah balení podle materiálového listu! Mějte pochopení pro to, že případnou reklamací se můžeme zabývat pouze tehdy, když díly nebudou smontované! Za pomoci tohoto seznamu můžete jednotlivé díly přiřadit k montážnímu návodu.

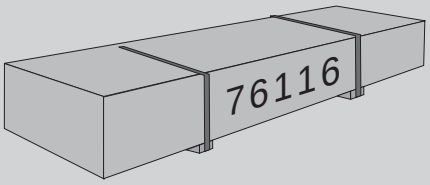

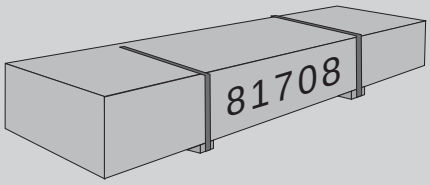

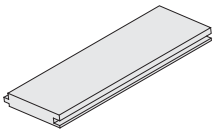

40 x	U1	195 x	96 x	19 mm	ID 57717
45 x	U2	750 x	96 x	19 mm	ID 34763
1 x	U3	2090 x	96 x	19 mm	ID 43927

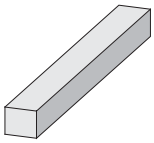

2 x	B1	1675 x	36 x	18 mm	ID 79693
4 x	B2	100 x	45 x	18 mm	ID 19114
1 x	B3	240 x	45 x	18 mm	ID 16392
6 x	B4	1675 x	45 x	18 mm	ID 21086
2 x	B5	1680 x	58 x	18 mm	ID 26838
2 x	B6	2100 x	58 x	18 mm	ID 28029
5 x	B7	2100 x	95 x	18 mm	ID 11427
1 x	B8	1900 x	120 x	18 mm	ID 73265
1 x	B9	750 x	190 x	26 mm	ID 84796
3 x	B10	713 x	95 x	36 mm	ID 84795
2 x	B11	1950 x	45 x	38 mm	ID 41511
2 x	B12	2000 x	45 x	38 mm	ID 18358
2 x	B13	750 x	60 x	40 mm	ID 79692
1 x	B14	2380 x	60 x	40 mm	ID 44694

1 x	P1	2090 x	172 x	19 mm	ID 61301

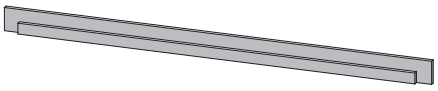

1 x	H1	1800 x	95 x	36 mm	ID 67367

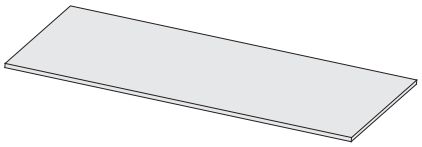

1 x	N1	750 x	610 x	15 mm	ID 58036
1 x	N2	1740 x	750 x	15 mm	ID 24227

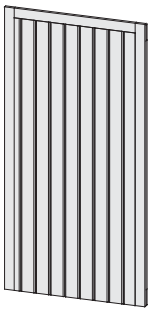

1 x	D1	1685 x	843 x	36 mm	ID 79695
1 x	D2	1685 x	843 x	36 mm	ID 79694

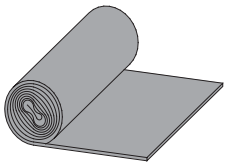

1 x	5m²	ID 5382

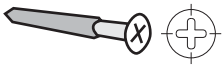

15 x	4 x	16mm	ID 3690
30 x	4 x	20mm	ID 21230
220 x	4 x	30mm	ID 3686
350 x	4 x	50mm	ID 3688
25 x	4 x	70mm	ID 3689
25 x	4,5 x	80mm	ID 9204

3 x	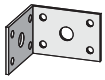	ID 21292
530 x		ID 3948
2 x	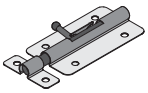	ID 3709
1 x	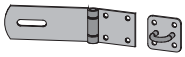	ID 3724
6 x	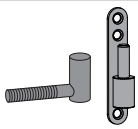	ID 3717
1 x	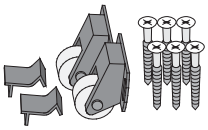	ID 68586

Geeignet für:
geschikt voor:
Suitable for:
adapté pour:
adecuado para:
adatto per:
vhodné pro:

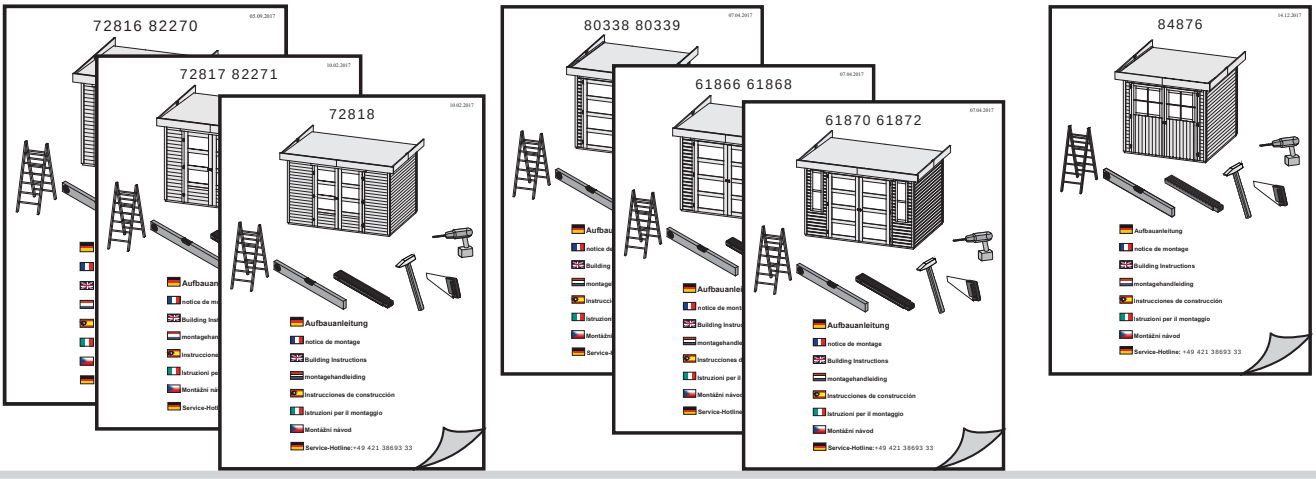

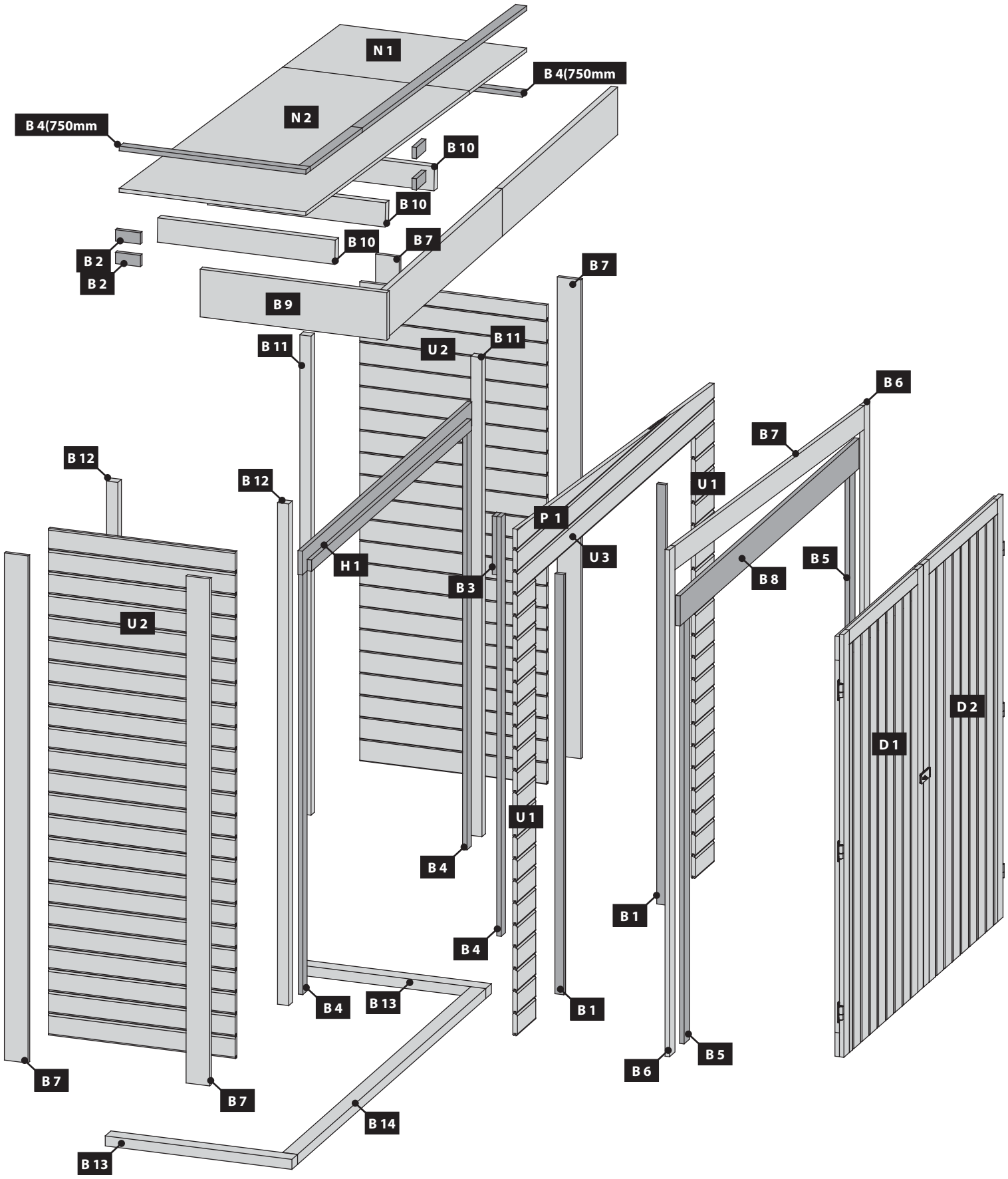
N 1
B 4(750mm
N 2
B 4(750mm
B 10
B 10
B 10
B 7
B 2
B 2
B 9
B 7
B 11
U 2
B 11
B 6
B 7
B 12
B 12
U 1
P 1
U 3
H 1
B 3
B 8
B 5
U 2
D 2
D 1
U 1
B 4
B 1
B 4
B 4
B 13
B 1
B 5
B 6
B 7
B 7
B 14
B 13

01

1x

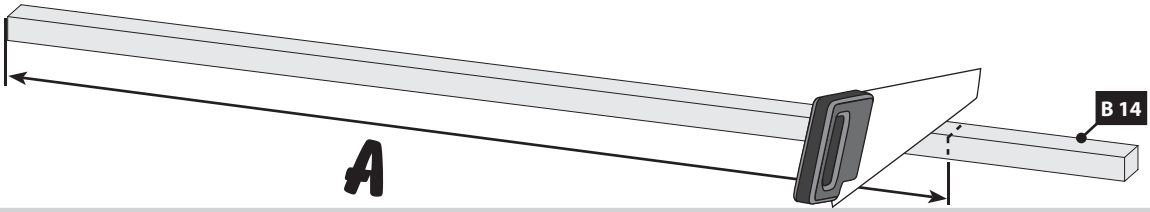

02

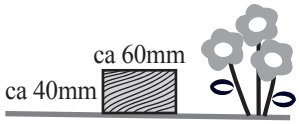

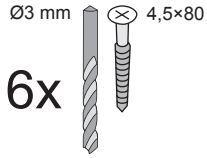

*

- Nicht gebraucht
- Not needed
- Pas nécessaire
- Niet nodig
- No es necesario
- Non necessario
- Není nutná

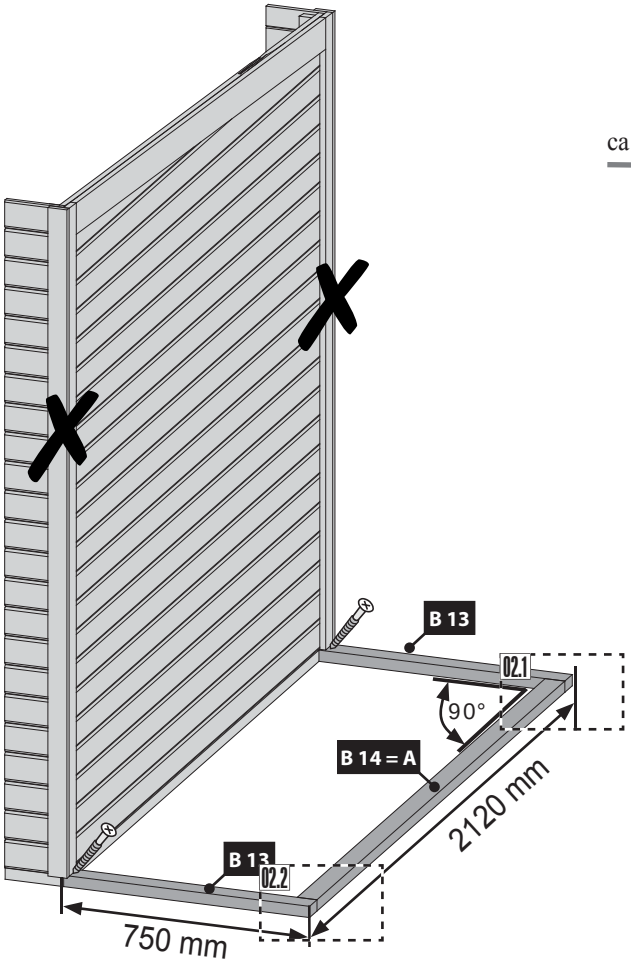

02.1

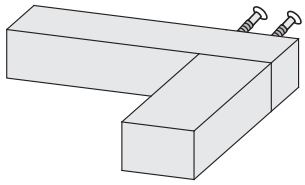

02.2

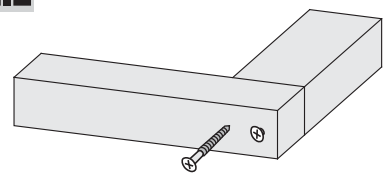

03

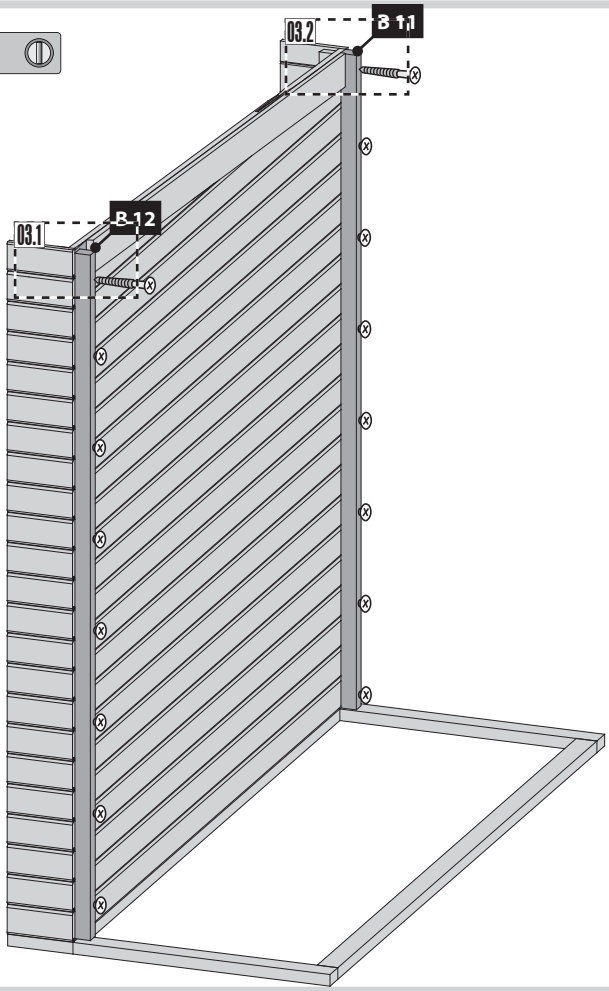

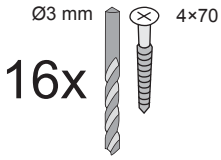

03.1

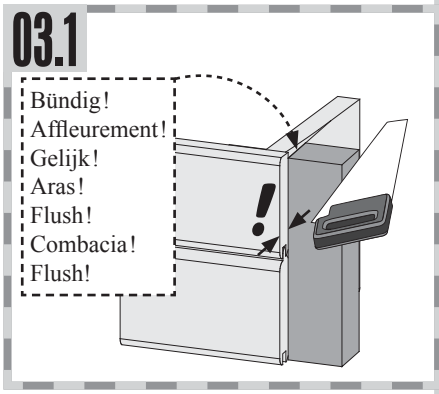

03.2

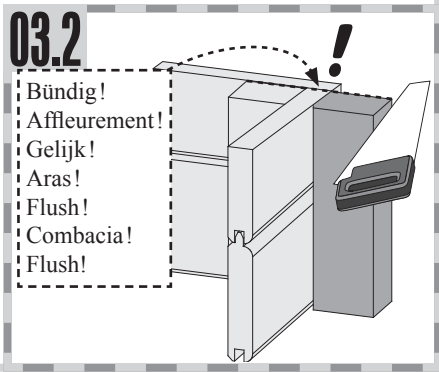

04

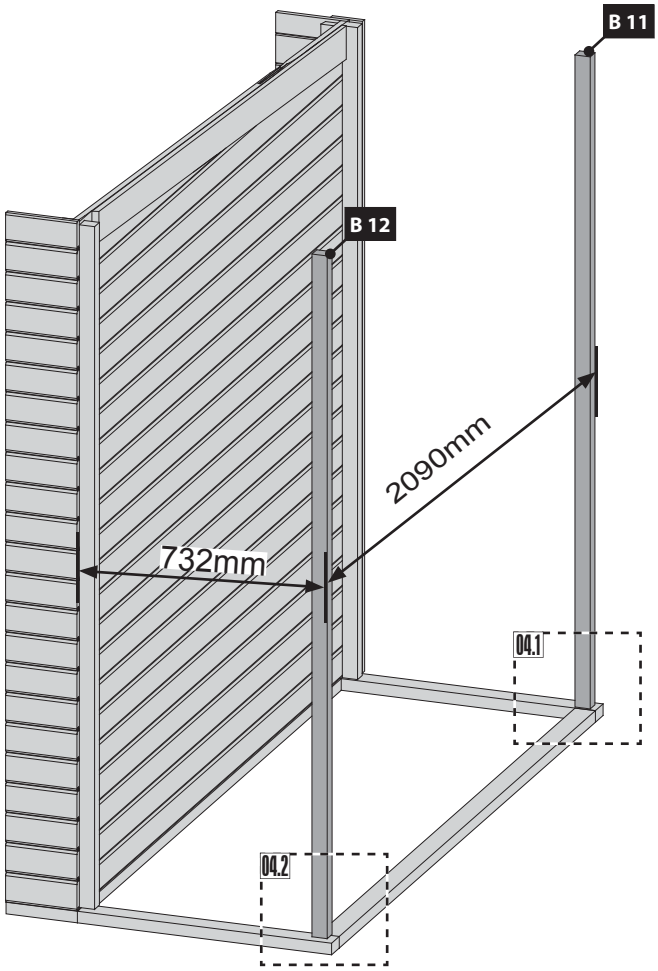

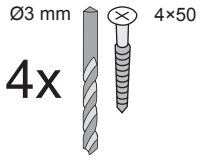

04.1

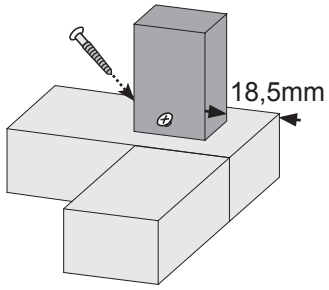

04.2

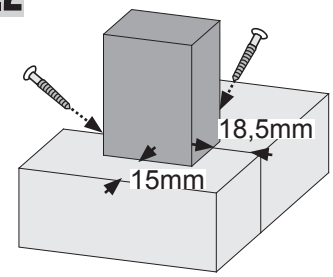

05

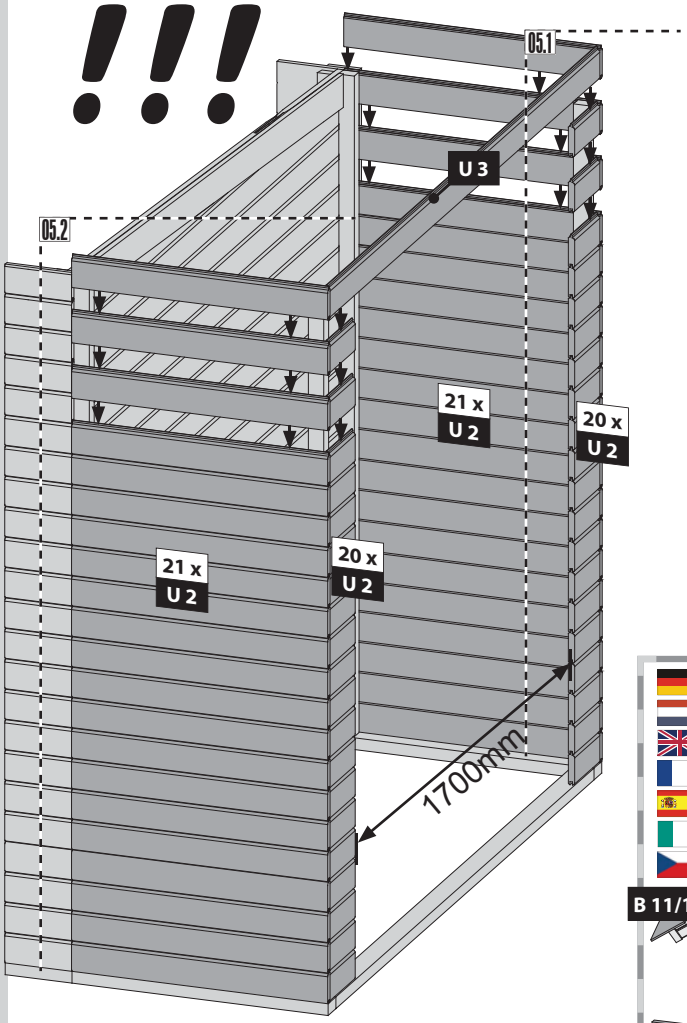

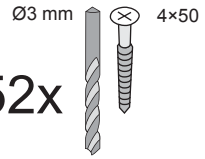

05.1

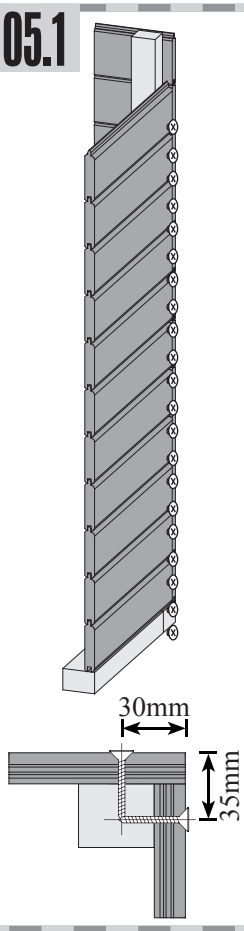

05.2

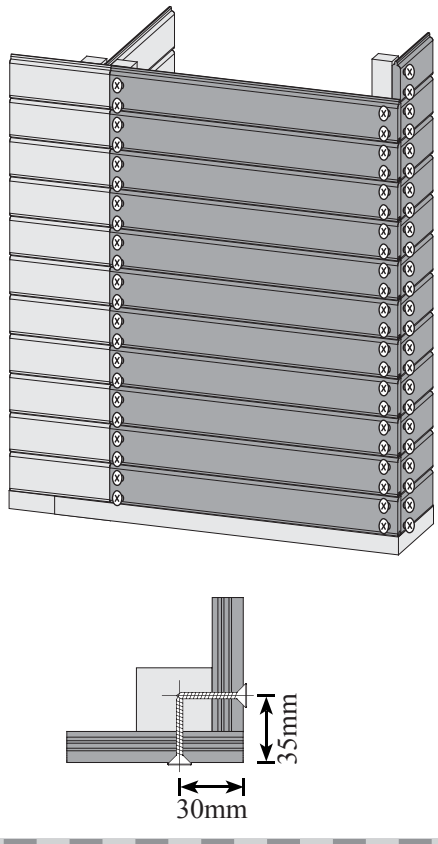

06

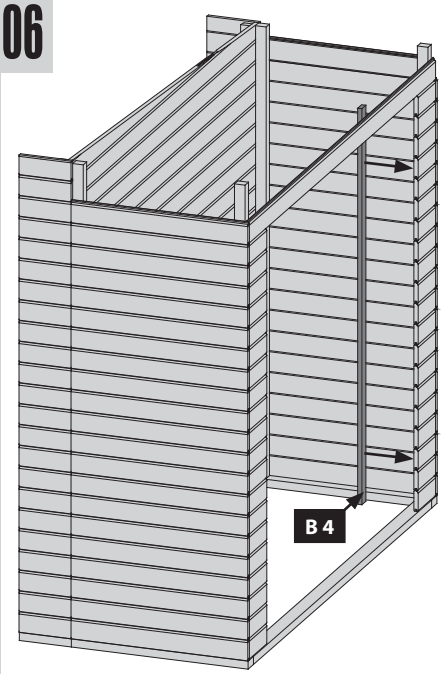

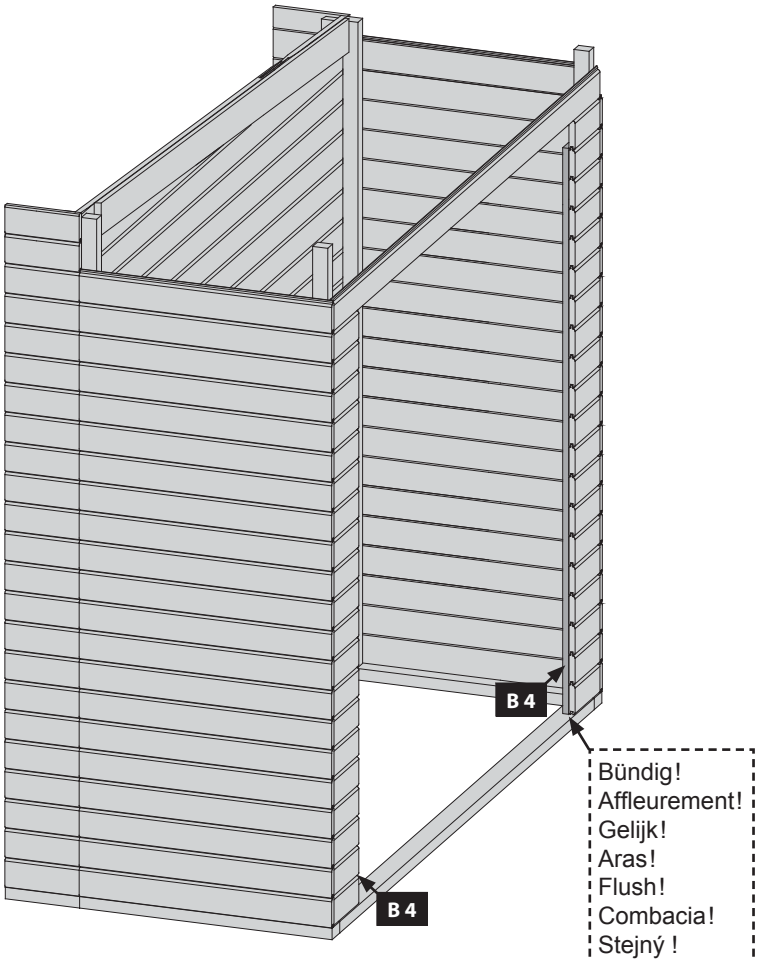

Bündig!
Affleurement!
Gelijk!
Aras!
Flush!
Combacia!
Stejný !

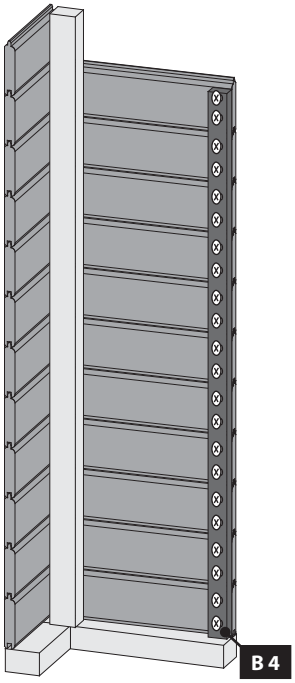

Ø3 mm 4×30

76x

07

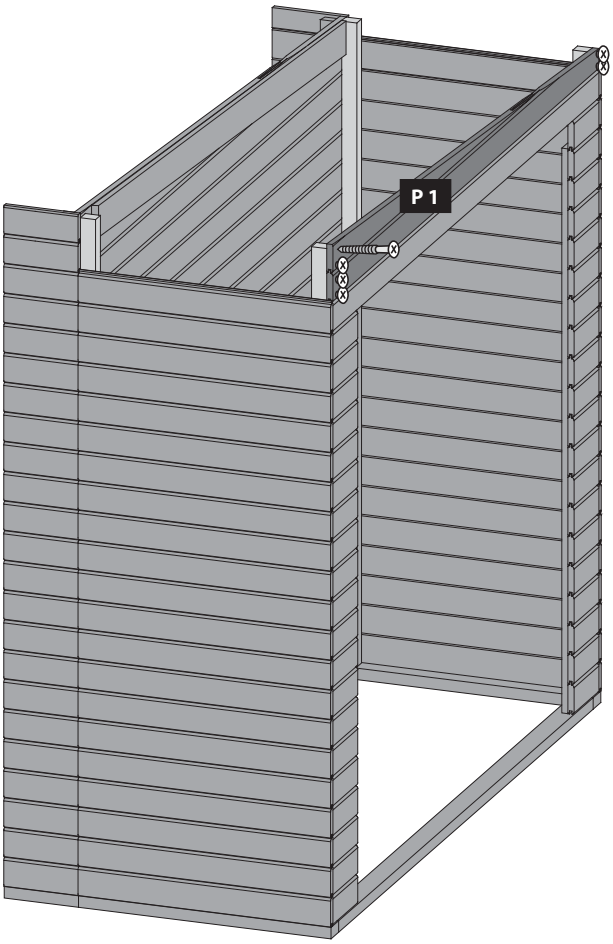

Ø3 mm 4×50

6x

08

!!!

Bündig!
Affleurement!
Gelijk!
Aras!
Flush!
Combacia!
Flush!

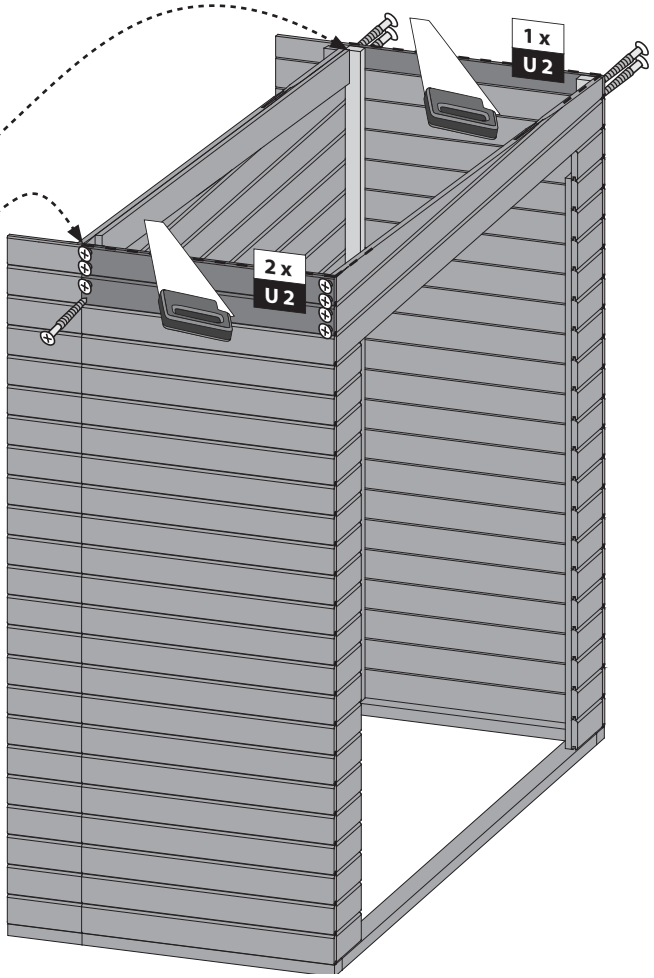

Ø3 mm 4×50

12x

09

Ø3 mm 4×30

30x

Bündig!
Affleurement!
Gelijk!
Aras!
Flush!
Combacia!
Flush!

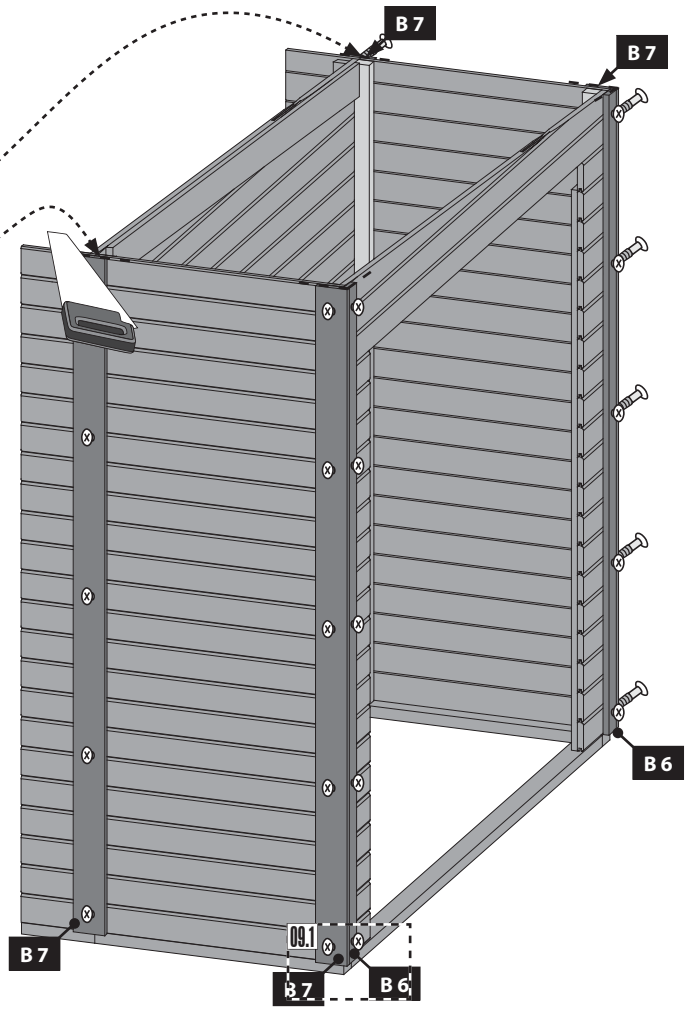

09.1

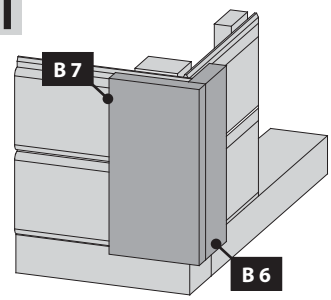

10

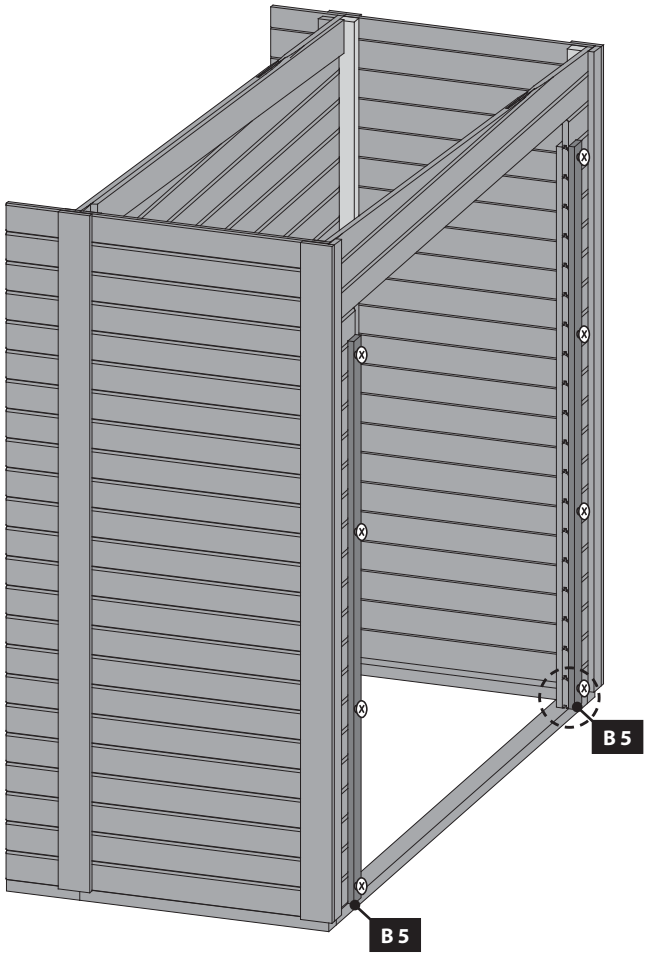
B 5
B 5

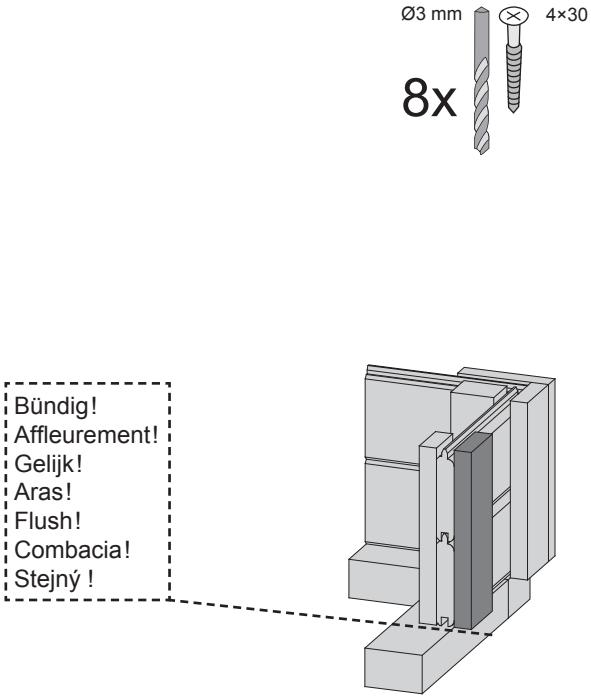
Ø3 mm
4×30
8x
Bündig!
Affleurement!
Gelijk!
Aras!
Flush!
Combacia!
Stejný !

11

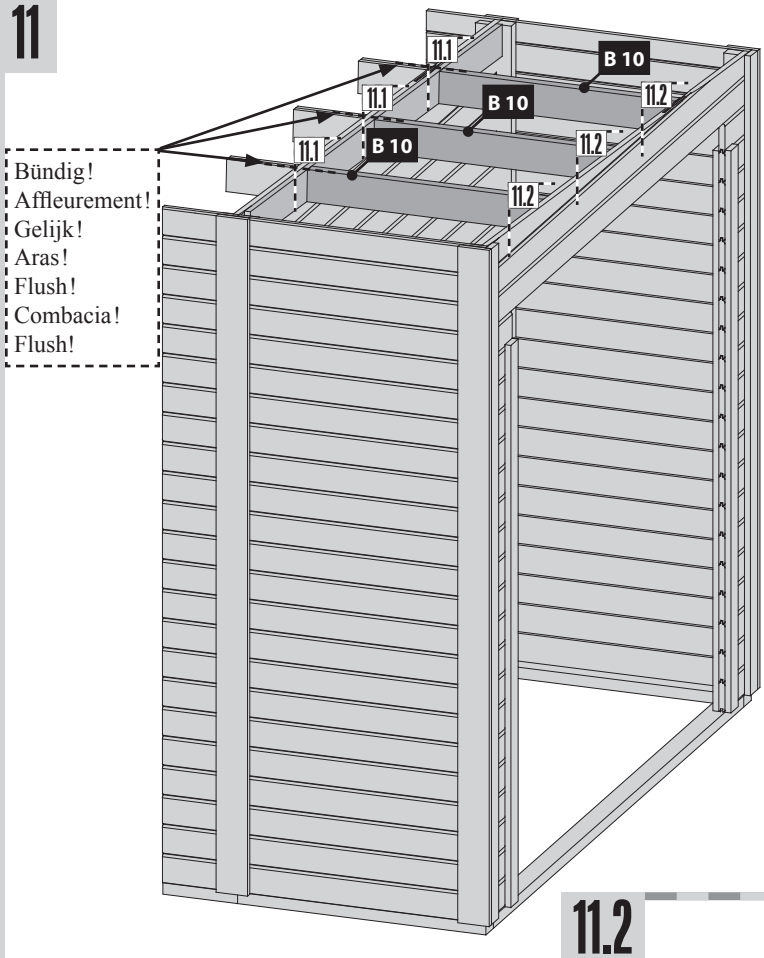
11.1
11.1
11.1
B 10
B 10
B 10
11.2
11.2
11.2
Bündig!
Affleurement!
Gelijk!
Aras!
Flush!
Combacia!
Flush!

11.1

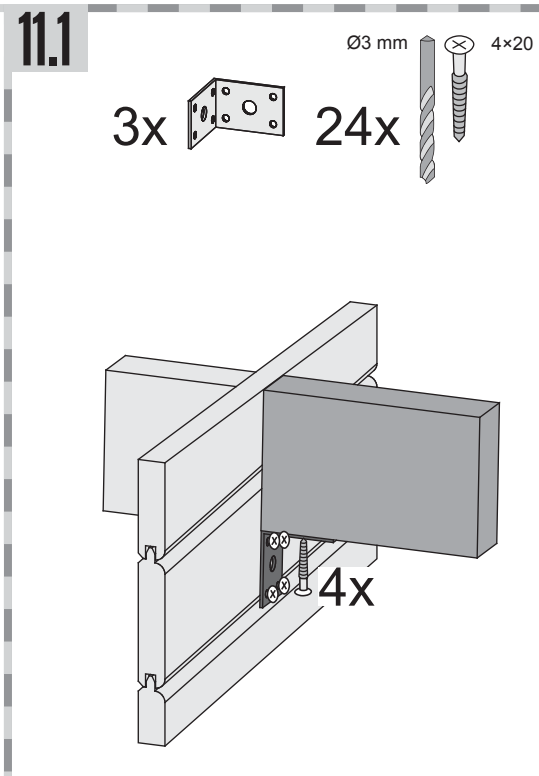
Ø3 mm
4×20
3x
24x
4x

11.2

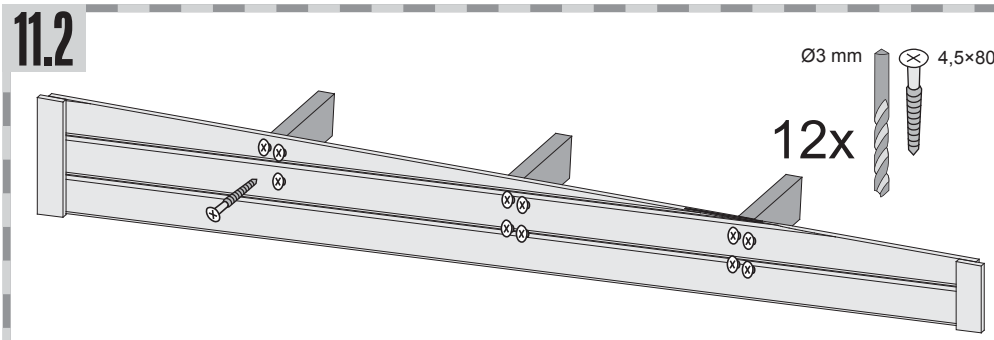
Ø3 mm
4,5×80
12x

12

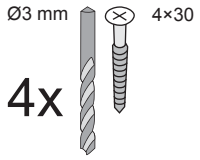

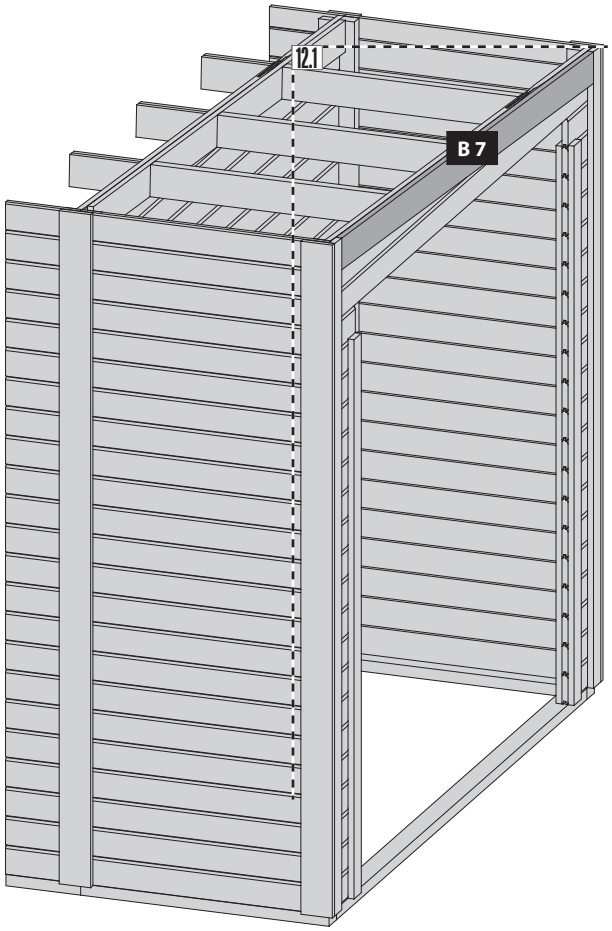

12.1

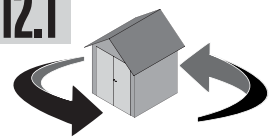

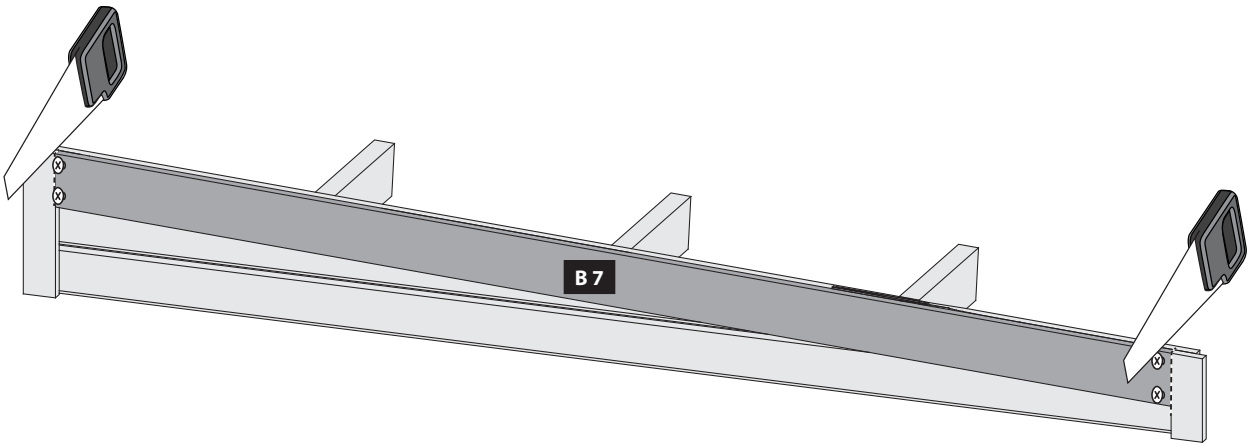

13

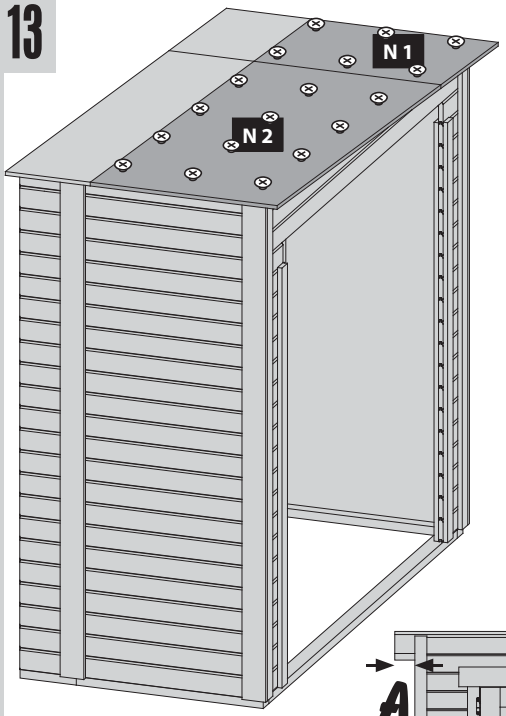

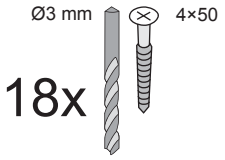

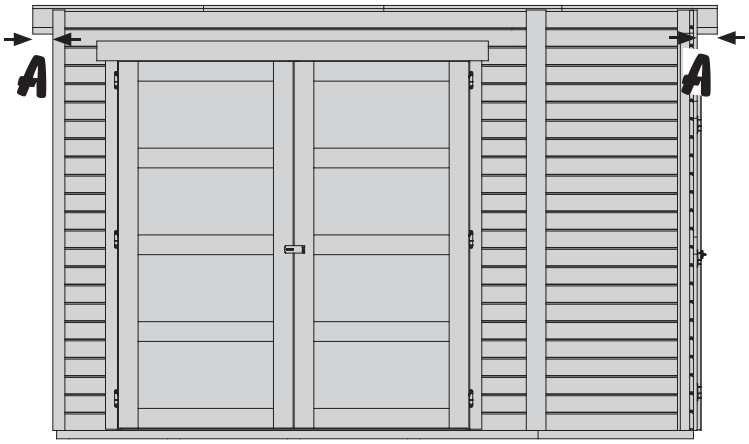

13.1

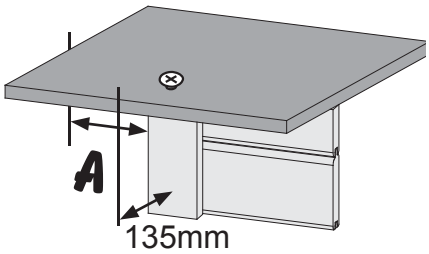

13.2

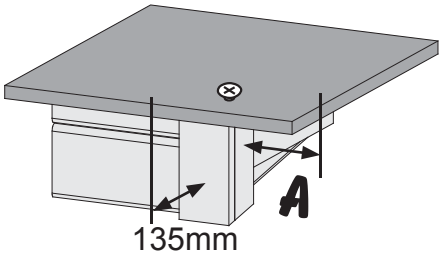

14

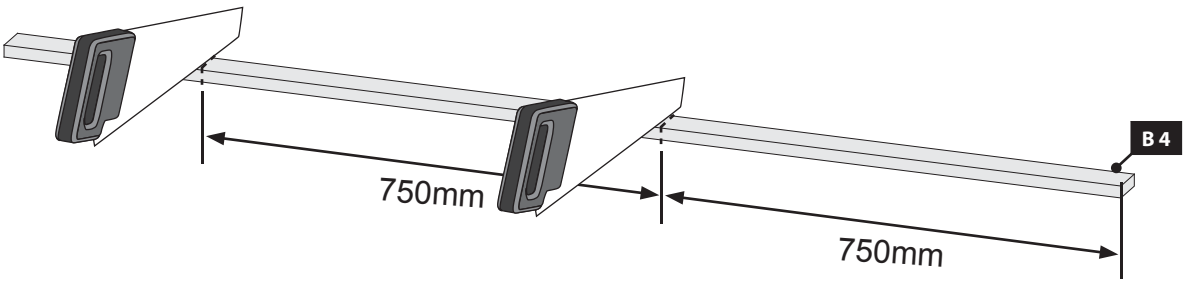

15

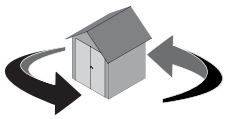

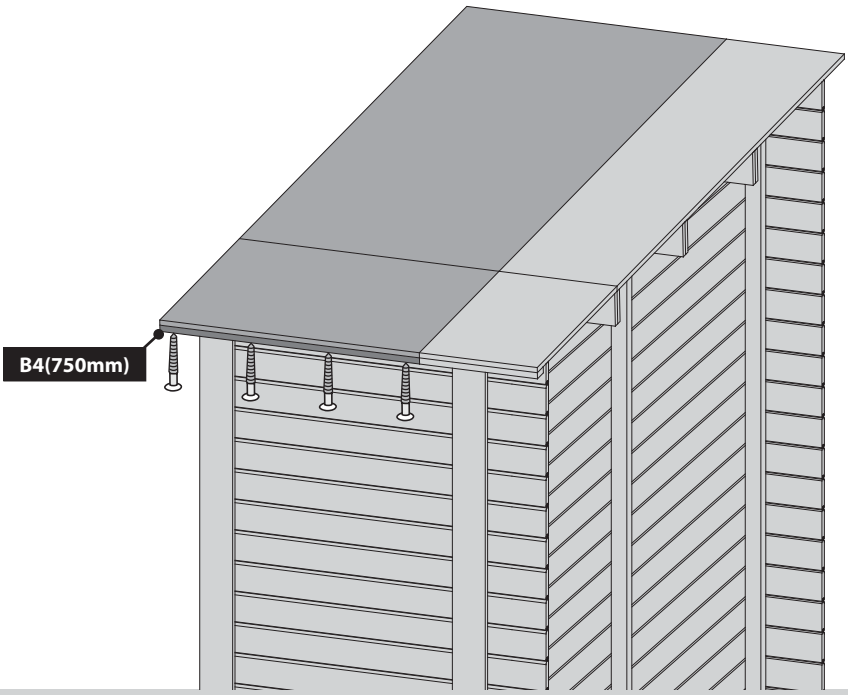

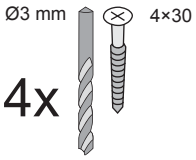

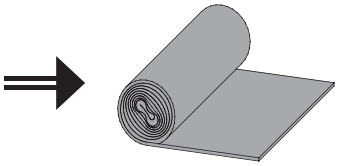

16

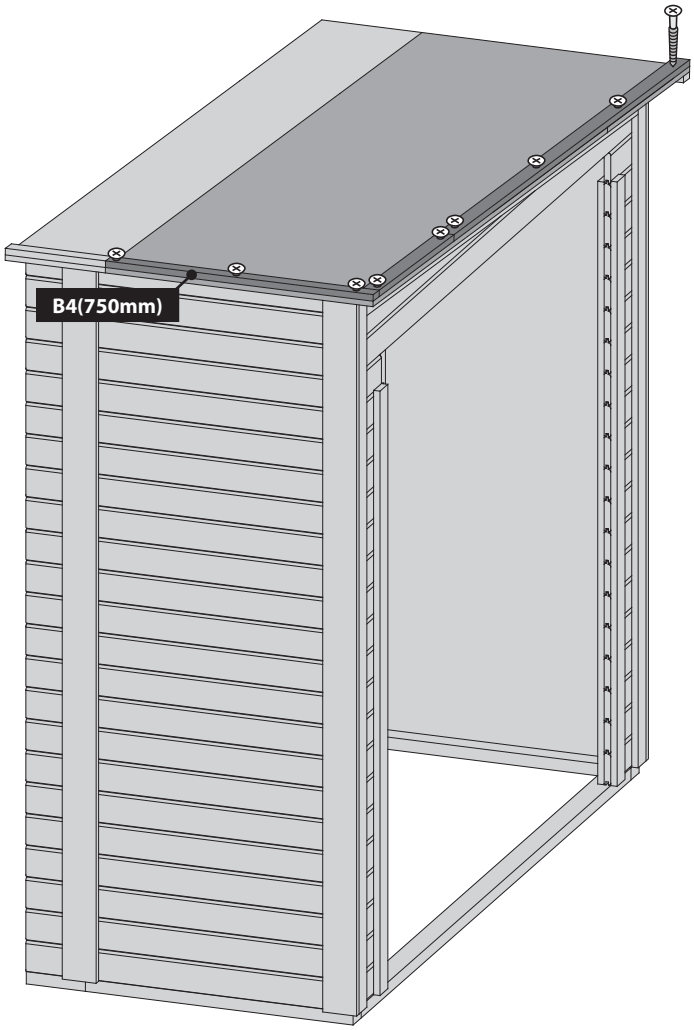
B4(750mm)

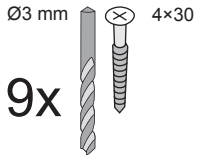
Ø3 mm
4×30
9x

17

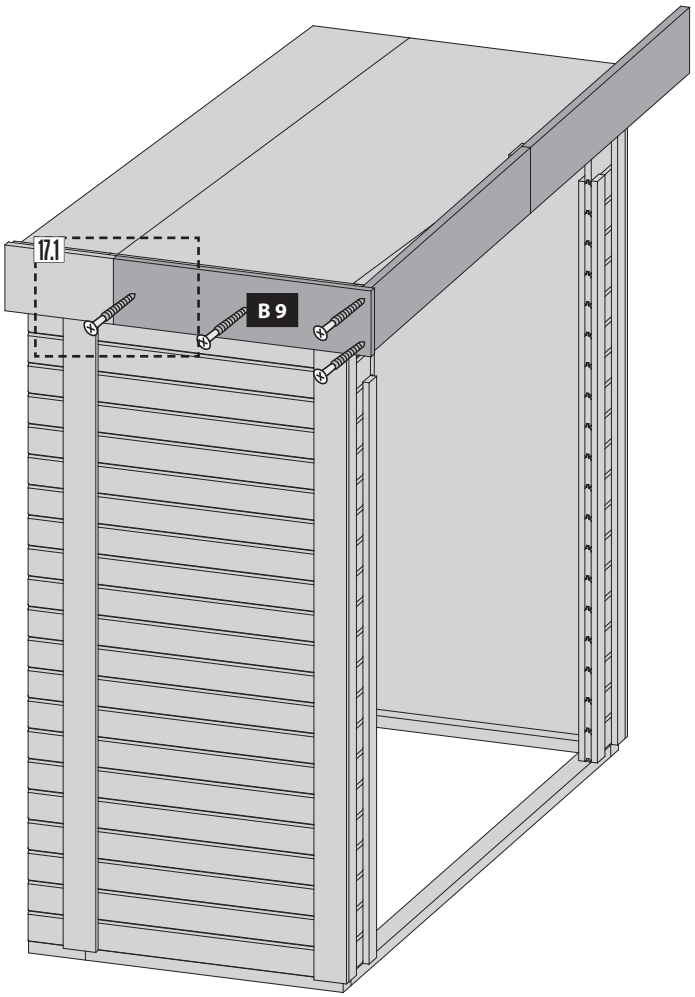
17.1
B 9

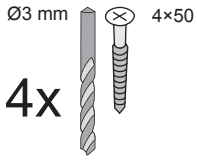
Ø3 mm
4×50
4x

17.1

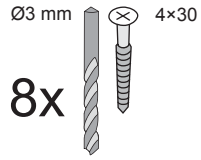
Ø3 mm
4×30
8x

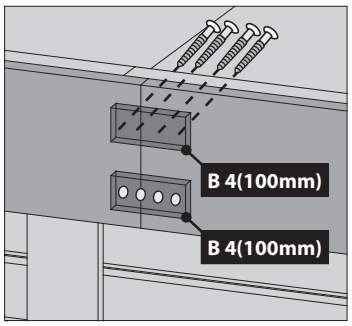
B 4(100mm)
B 4(100mm)

18

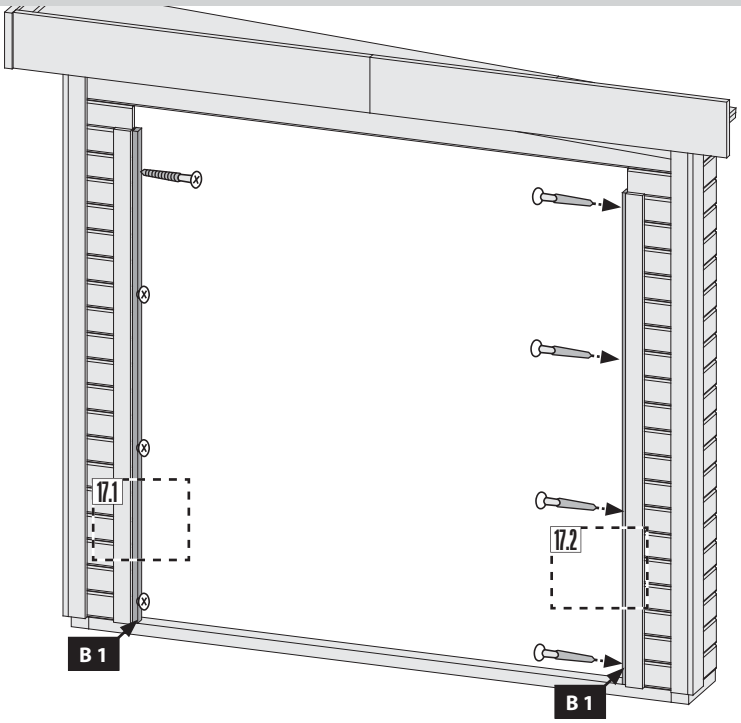

18.1

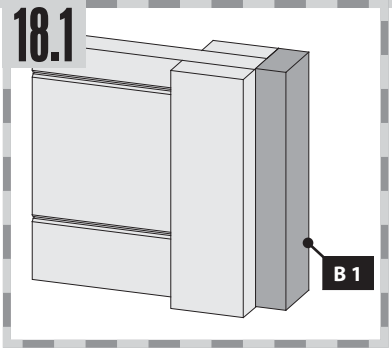

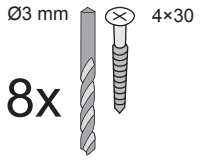

18.2

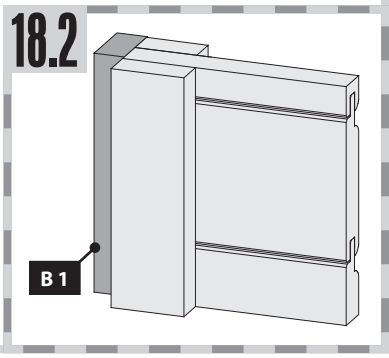

19

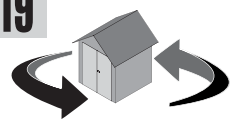

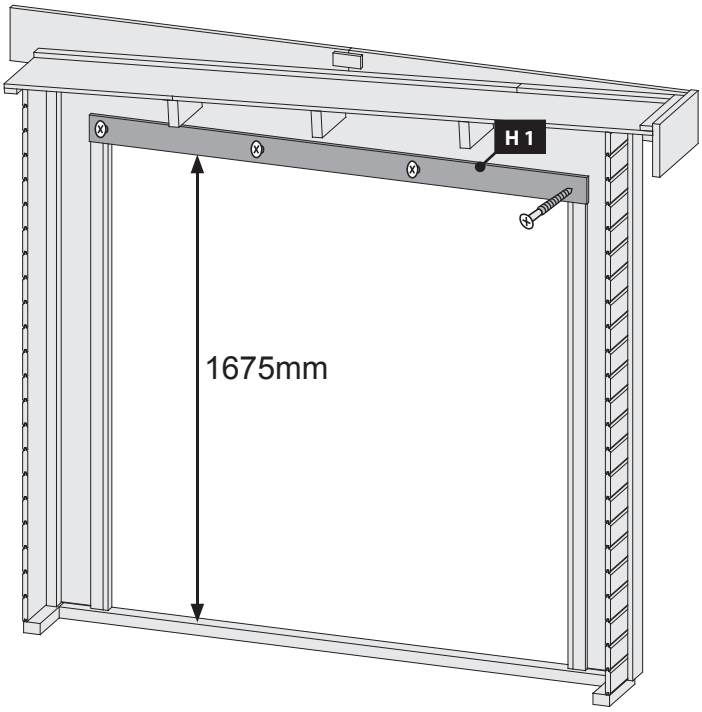

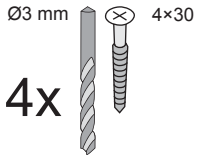

20

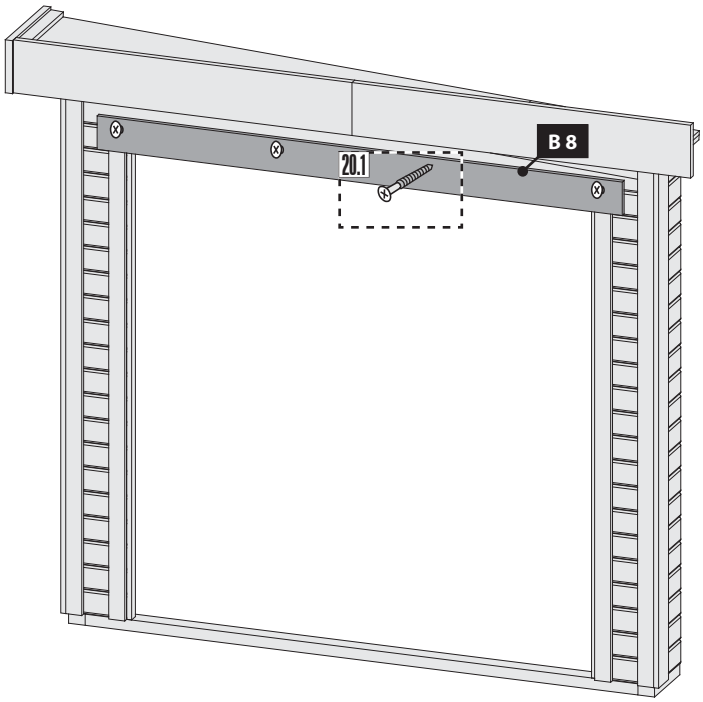

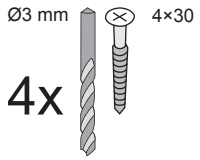

20.1

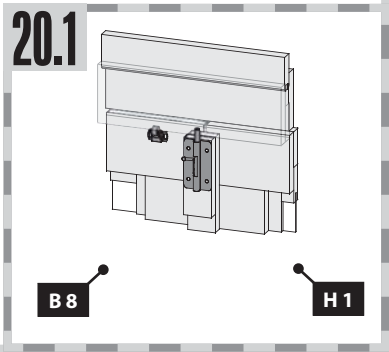

21

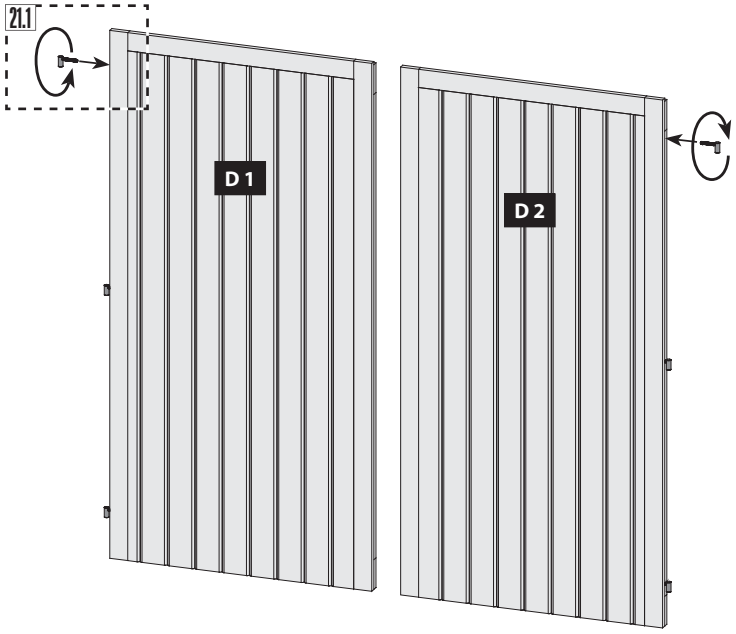

21.1-1

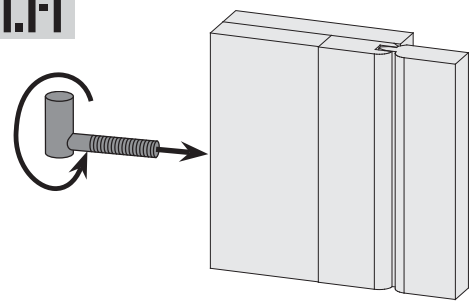

21.1-2

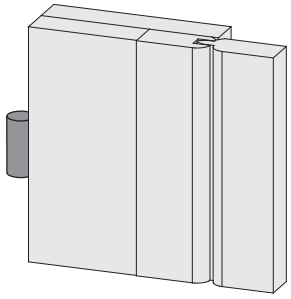

22

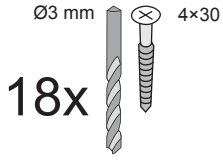

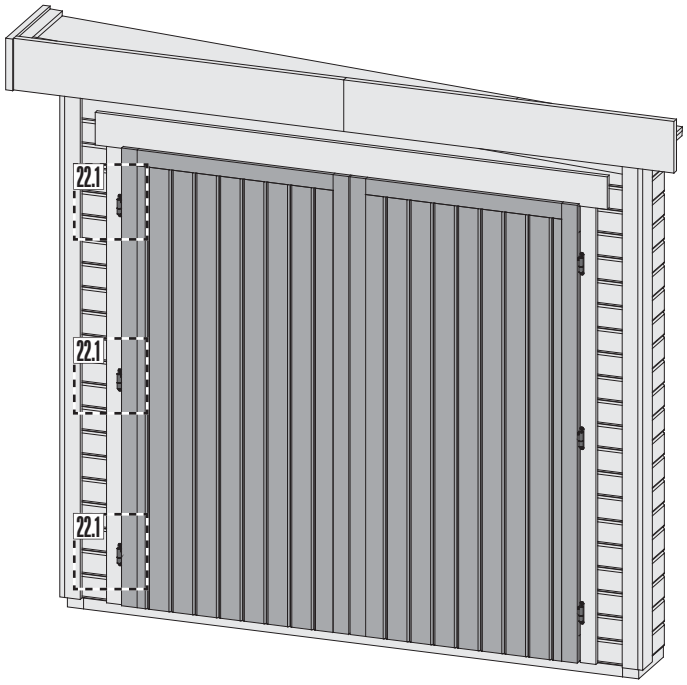

22.1-1

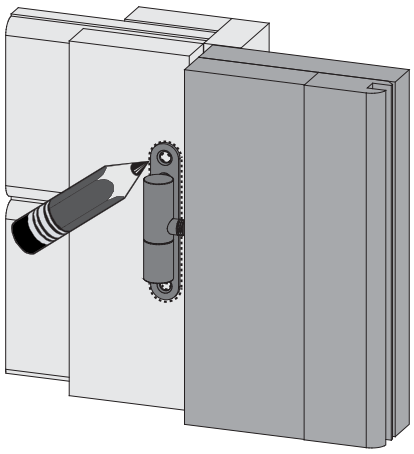

22.1-2

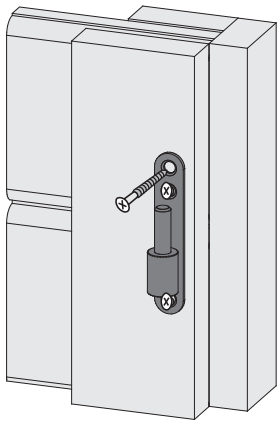

23

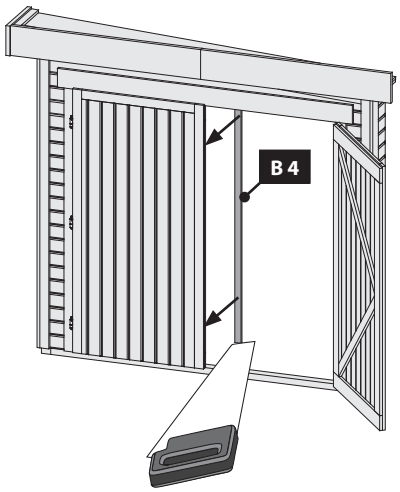

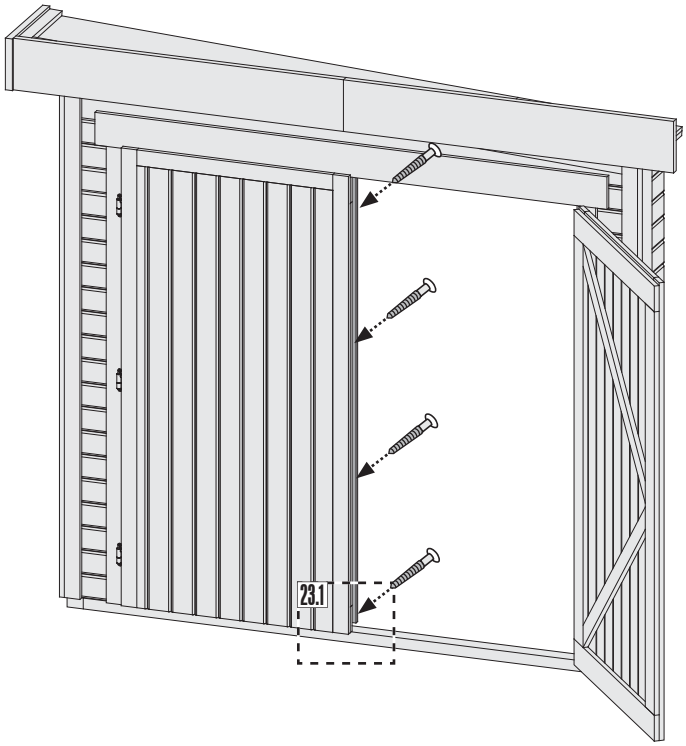

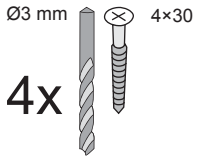

23.1

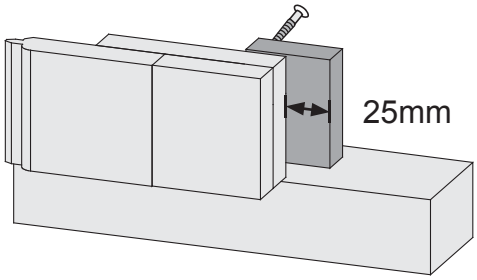

24

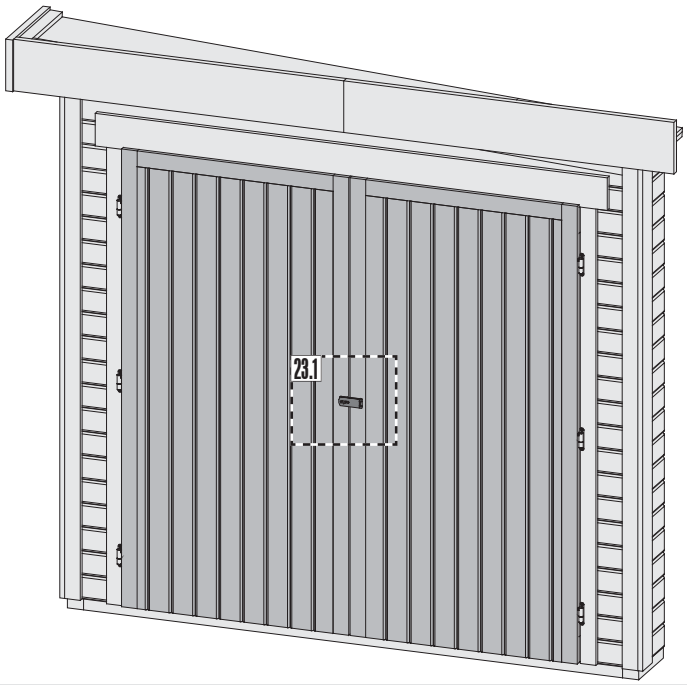

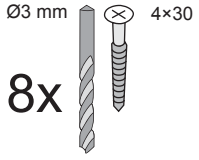

24.1-1

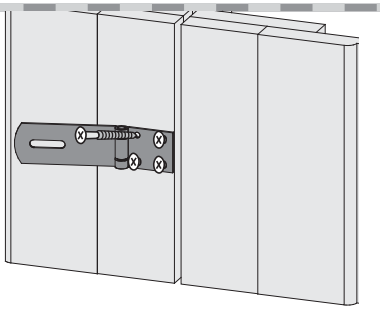

24.1-2

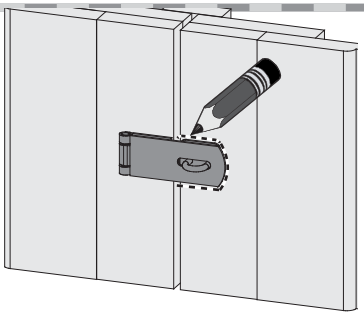

24.1-3

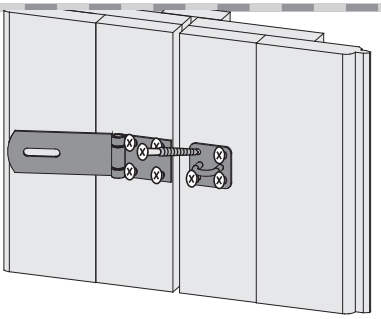

25

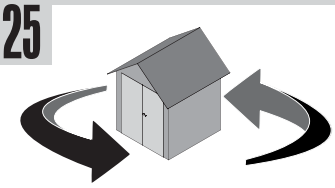

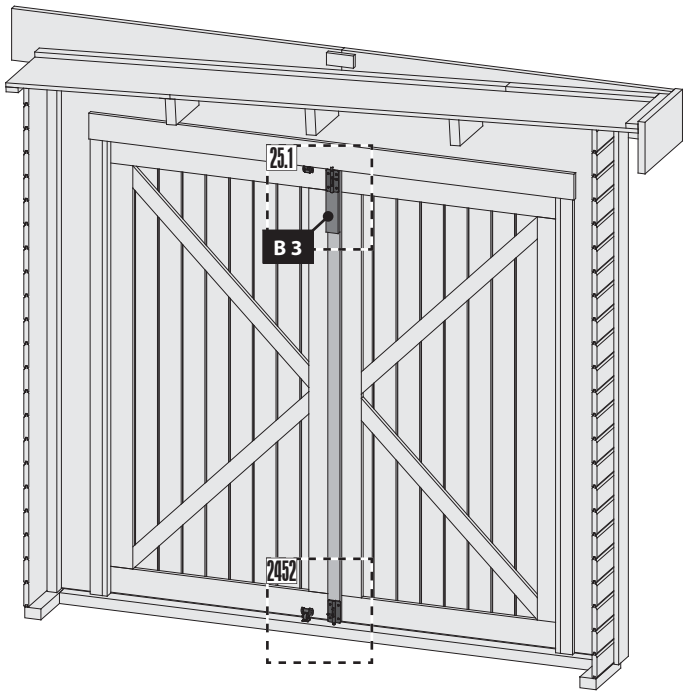

25.1-1

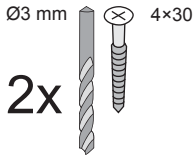

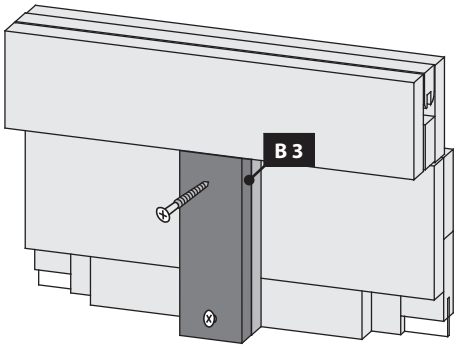

25.1-2

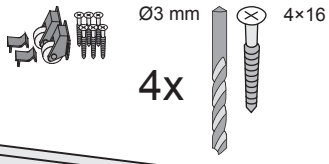

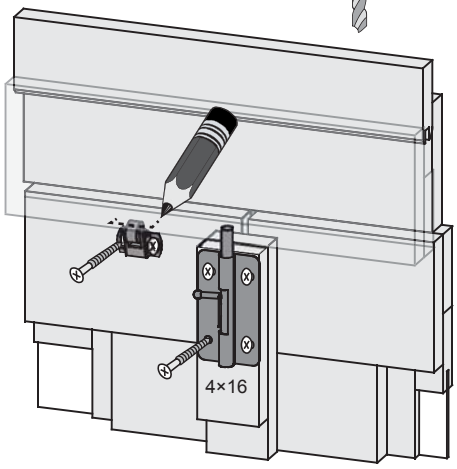

25.1-3

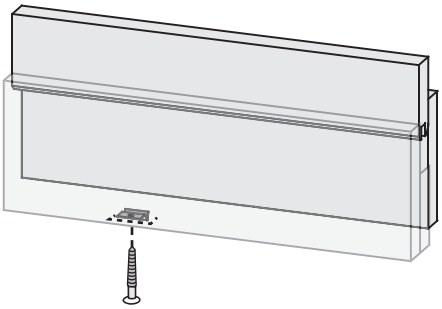

25.2-1

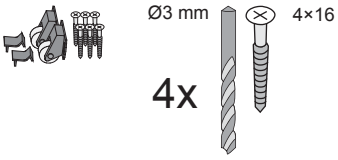

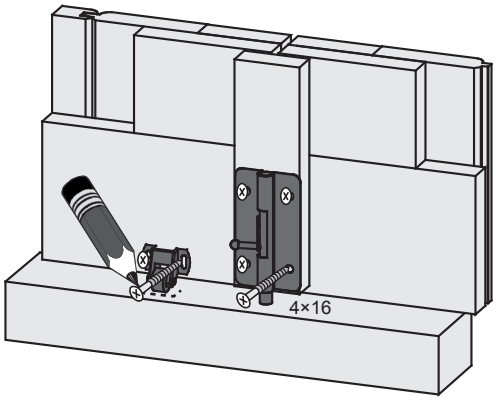
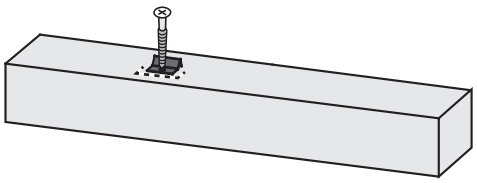
25.2-2